YATO®

YT-86125

PL	SPALINOWA FREZARKA DO PNI
EN	GASOLINE STUMP GRINDER
DE	BENZIN-BAUMSTUMPFFRÄSE
RU	БЕНЗИНОВЫЙ ИЗМЕЛЬЧИТЕЛЬ ПНЕЙ
UA	БЕНЗИНОВИЙ ПОДРІБНЮВАЧ ПНІВ
LT	BENZINO KELMŲ ŠLIFUOKLIS
LV	BENZĪNA FRĒZMAŠĪNA CELMIEM
CZ	BENZÍNOVÁ PAŘEZOVÁ FRÉZA
SK	BENZÍNOVÁ PŇOVÁ FRÉZA
HU	BENZINES TUSKÓMARÓ
RO	FREZĂ PT. RĂDĂCINI PE BENZINĂ
ES	DESTOCONADORA A GASOLINA
FR	BROYEUR DE SOUCHES À ESSENCE
IT	FRESACEPPI A BENZINA
NL	STOBBENFREES OP BENZINE
GR	Μ΄ΥΛΟΣ ΚΟΛΟΒΏΜΑΤΟΣ ΒΕΝΖΊΝΗΣ
BG	БЕНЗИНОВА ФРЕЗА ЗА ПЪНОВЕ
PT	MOEDOR DE TOCOS A GASOLINA
HR	BENZINSKA BRUSILICA PANJEVA
AR	ماكينة طحن جذوع الأشجار تعمل بالبنزين

CE

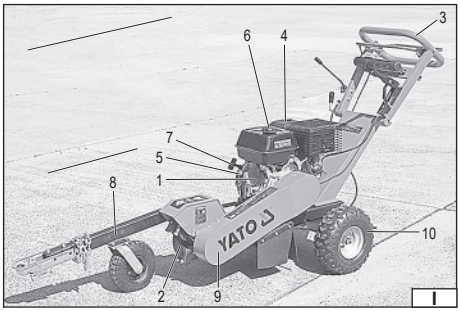

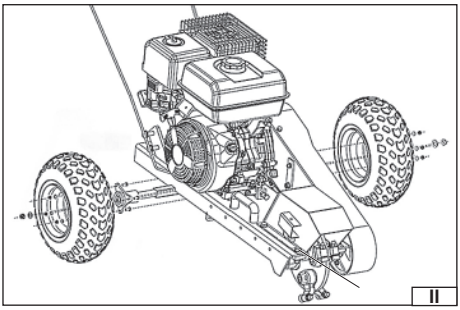

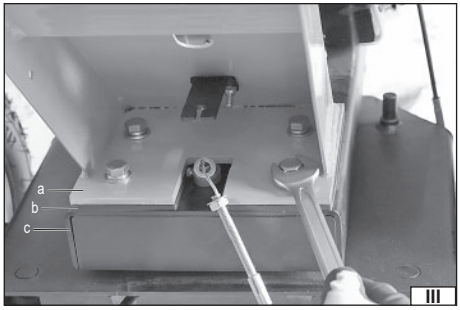

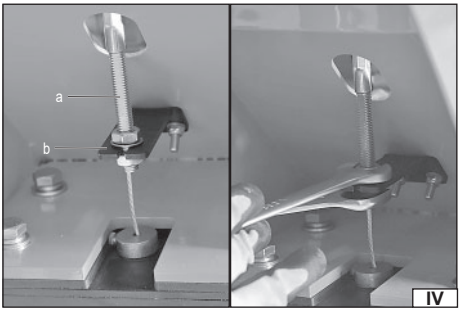

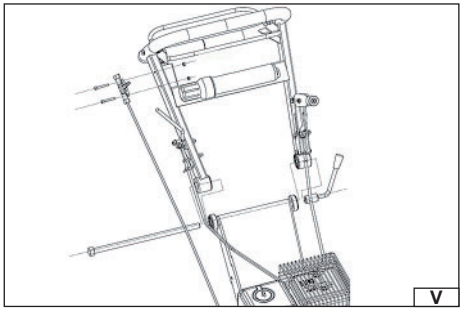

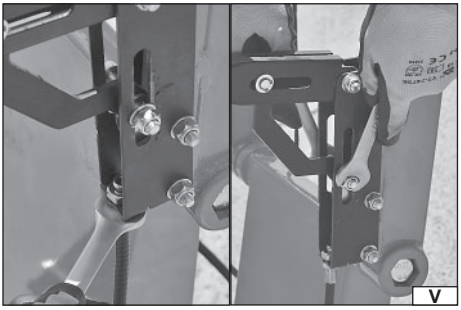

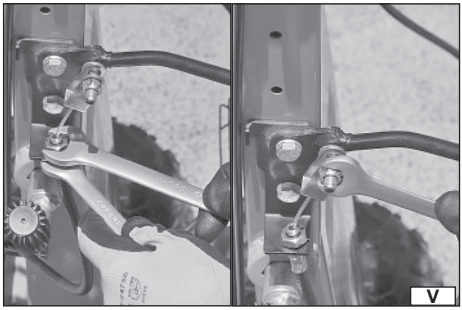

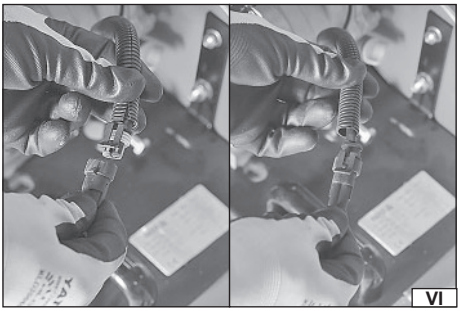

TOYA S.A. ul. Sołtysowicka 13-15, 51-168 Wrocław, Polska

VII

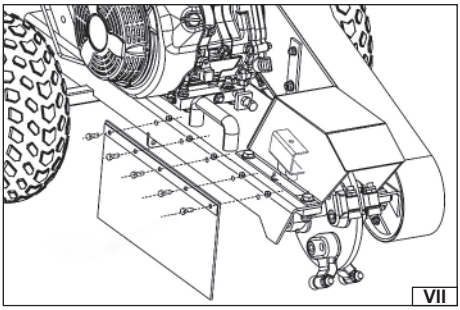
VII

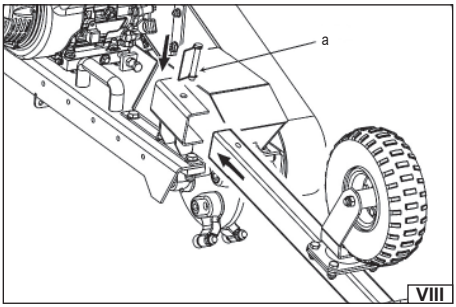

VIII

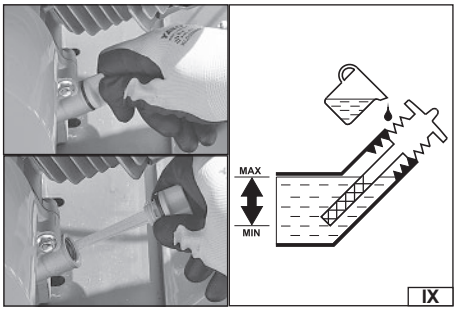

IX

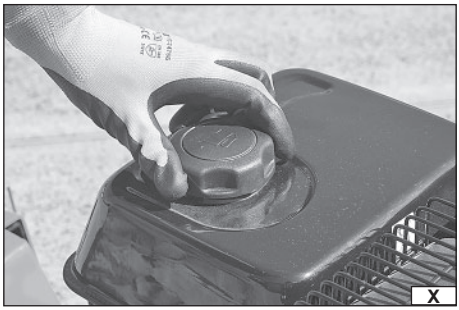
X

XI

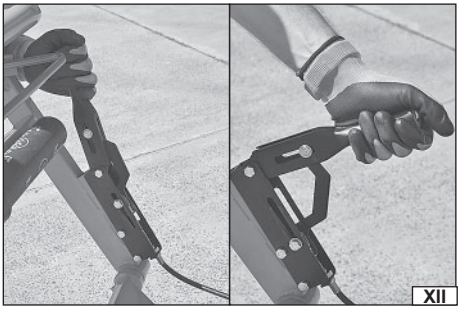
XII

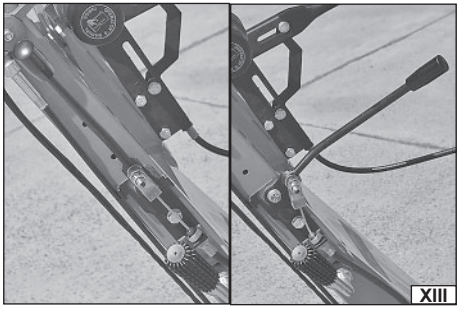
XIII

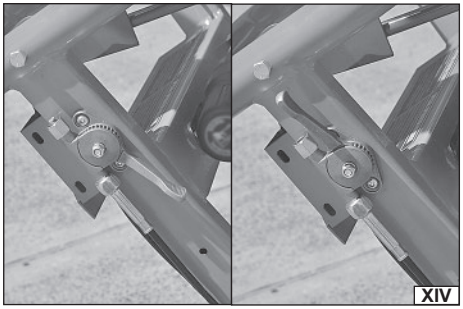
XIV

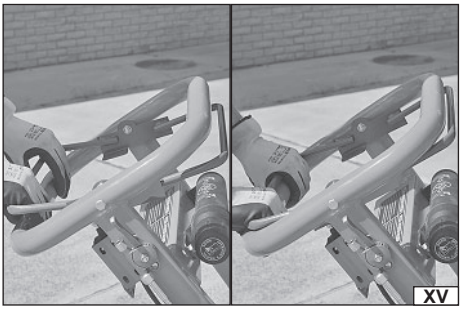
XV

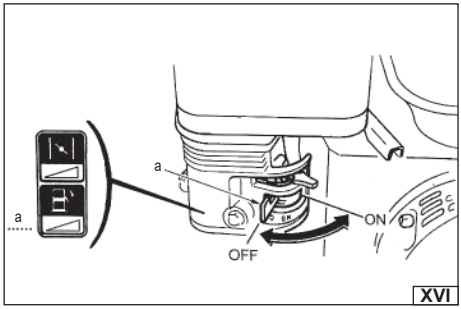

XVI

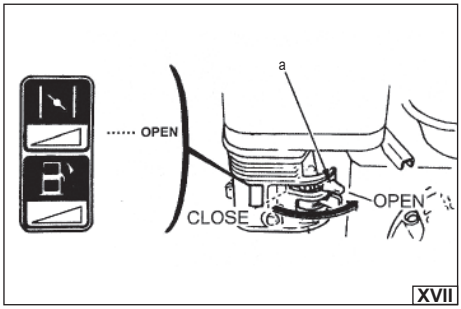

XVII

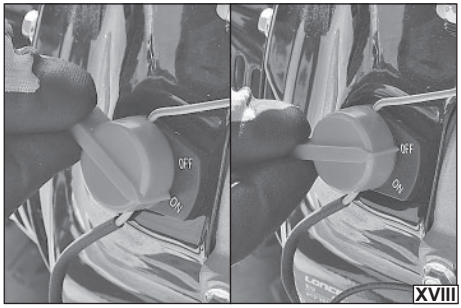

XVIII

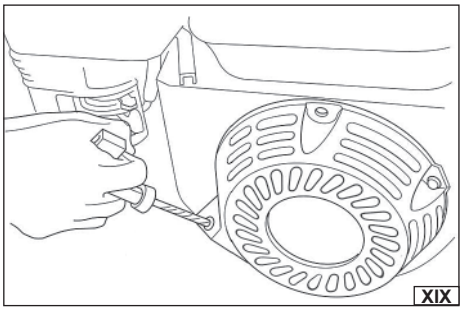
XIX

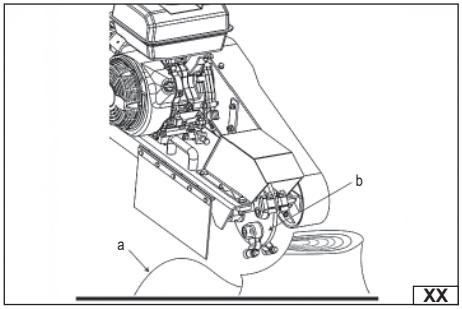

XX

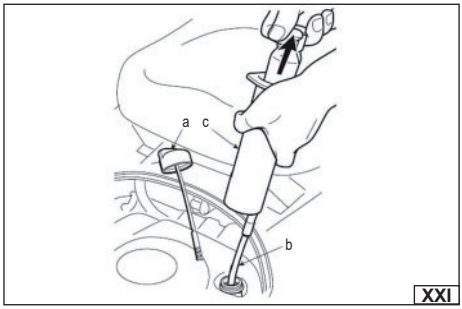

XXI

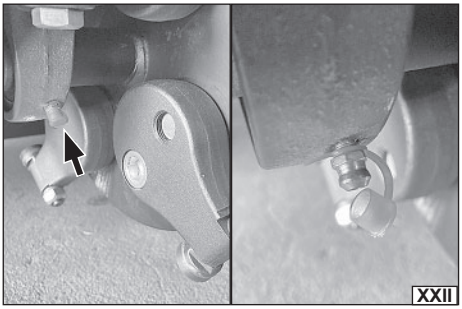
XXII

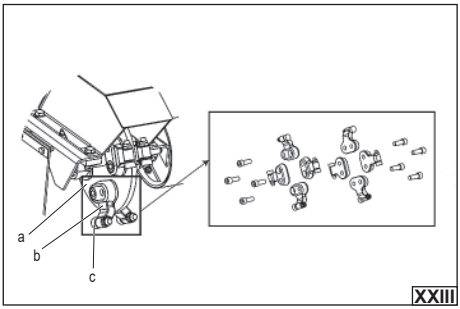

XXIII

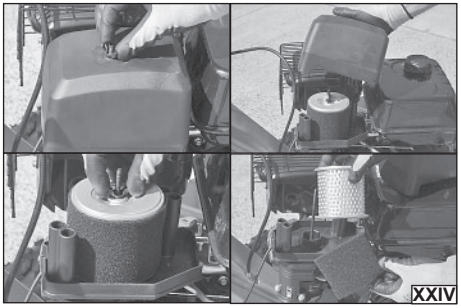
XXIV

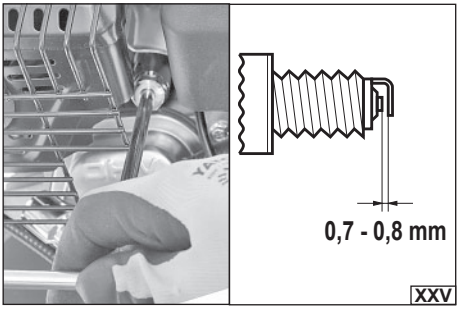

XXV

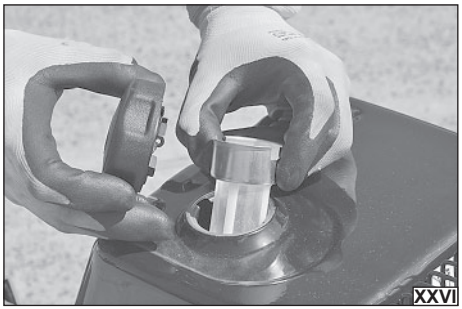
XXVI

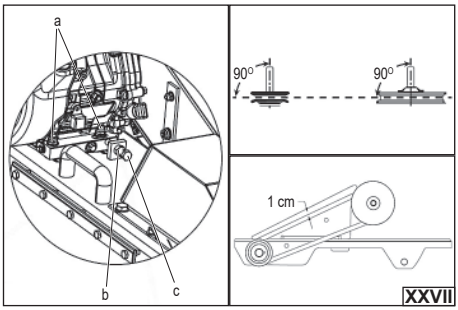

XXVII

PL

1. silnik
2. koło frezujące
3. uchwyt roboczy
4. filtr powietrza
5. wyłącznik silnika
6. pokrywa wlewu paliwa
7. linka startowa
8. dyszel transportowy
9. osłona paska klinowego
10. koło

EN

1. engine
2. milling wheel
3. working handle
4. air filter
5. engine switch
6. fuel filler cap
7. starting rope
8. transport drawbar
9. v-belt cover
10. wheel

DE

1. Motor
2. Fräsrad
3. Arbeitsgriff
4. Luftfilter
5. Motorschalter
6. Tankdeckel
7. Startseil
8. Transportdeichsel
9. Keilriemenabdeckung
10. Rad

RU

1. двигатель
2. фрезерное колесо
3. рабочая ручка
4. воздушный фильтр
5. выключатель двигателя
6. крышка топливного бака
7. стартовый канат
8. транспортное дышло
9. крышка клинового ремня
10. колесо

UA

1. двигун
2. фрезерний круг
3. робоча ручка
4. повітряний фільтр
5. перемикач двигуна
6. кришка паливної горловини
7. стартова мотузка
8. транспортне дишло
9. кришка клинового ременя
10. колесо

LT
1. variklis
2. frezavimo ratas
3. darbo rankena
4. oro filtras
5. variklio jungiklis
6. degalų bako dangtelis
7. starto virvė
8. transportavimo gražulas
9. v formos diržo gaubtas
10. ratas

LV
1. dzinējs
2. frēzēšanas ritenis
3. darba rokturis
4. gaisa filtrs
5. dzinēja slēdzis
6. degvielas uzpildes vāciņš
7. starta virve
8. transportēšanas jūgstienis
9. ķīļsiksnas pārsegs
10. ritenis

CZ
1. motor
2. frézovací kolo
3. pracovní rukojeť
4. vzduchový filtr
5. spínač motoru
6. víčko palivové nádrže
7. startovací lano
8. transportní oj
9. kryt klínového řemene
10. kolo

SK
1. motor
2. frézovacie koleso
3. pracovná rukoväť
4. vzduchový filter
5. spínač motora
6. uzáver palivovej nádrže
7. štartovacie lano
8. transportné oje
9. kryt klinového remeňa
10. koleso

HU
1. motor
2. marókerék
3. működő fogantyú
4. légszűrő
5. motorkapcsoló
6. üzemanyag-betöltő sapka
7. indítókötél
8. szállító vonórúd
9. ékszíj burkolat
10. kerék

RO
1. motor
2. roată de frezat
3. mâner de lucru
4. filtru de aer
5. comutator motor
6. capac rezervor combustibil
7. frânghie de pornire
8. remorcare de transport
9. capac curelei trapezoidale
10. roată

ES
1. motor
2. rueda de fresado
3. manija de trabajo
4. filtro de aire
5. interruptor del motor
6. tapón de llenado de combustible
7. cuerda de salida
8. barra de tiro de transporte
9. tapa de la correa trapezoidal
10. rueda

FR
1. moteur
2. meule de fraisage
3. poignée de travail
4. filtre à air
5. interrupteur du moteur
6. bouchon de remplissage de carburant
7. corde de départ
8. timon de transport
9. couvercle de courroie trapézoïdale
10. roue

IT
1. motore
2. mola di fresatura
3. maniglia di lavoro
4. filtro dell'aria
5. interruttore motore
6. tappo del serbatoio del carburante
7. corda di partenza
8. timone di trasporto
9. copertura della cinghia trapezoidale
10. ruota

NL
1. motor
2. freeswiel
3. werkhandvat
4. luchtfilter
5. motorschakelaar
6. brandstofvuldop
7. startkoord
8. transportdissel
9. v-snaarafdekking
10. wiel

GR
1. κινητήρας
2. τροχός φρεζαρίσματος
3. λαβή εργασίας
4. φίλτρο αέρα
5. διακόπτης κινητήρα
6. τάπα πλήρωσης καυσίμου
7. σχοινί εκκίνησης
8. μπάρα μεταφοράς
9. κάλυμμα ιμάντα v
10. τροχός

BG
1. двигател
2. фрезово колело
3. работна дръжка
4. въздушен филтър
5. превключвател на двигателя
6. капачка на резервоара за гориво
7. стартово въже
8. транспортен теглич
9. капак на клиновиден ремък
10. колело

PT
1. motor
2. roda de fresagem
3. alça de trabalho
4. filtro de ar
5. interruptor do motor
6. tampa do enchimento de combustível
7. linha de partida
8. barra de tração de transporte
9. tampa da correia em v
10. roda

HR
1. motor
2. glodalica
3. radna ručka
4. filter zraka
5. prekidač motora
6. čep spremnika goriva
7. startno uže
8. transportna poteznica
9. poklopac klinastog remena
10. kotač

AR
١. المحرك
٢. عجلة الطحن
٣. مقبض العمل
٤. فلتر الهواء
٥. مفتاح المحرك
٦. غطاء تعبئة الوقود
٧. حبل البداية
٨. قضيب النقل
٩ ٧. غطاء الحزام
١٠. عجلة

Przeczytać instrukcję
Read the operating instruction
Bedienungsanleitung durchgelesen
Прочитать инструкцию
Прочитать інструкцію
Perskaityti instrukciją
Jālasa instrukciju
Přečtět návod k použití
Prečítať návod k obsluhe
Olvasni utasítást
Citeşti instrucţunile
Lea la instrucción
Lisez la notice d'utilisation
Leggere il manuale d'uso
Lees de instructies
Διαβάστε τις οδηγίες χρήσης
Прочетете ръководството
Ler as presentes instruções
Pročitajte priručnik
اقرأ الدليل

Używać ochrony słuchu i gogle ochronne
Use hearing protection and safety goggles
Gehörschutz und Schutzbrille verwenden
Использовать средства защиты слуха и защитные очки
Використовувати захист для слуху та захисні окуляри
Naudoti klausos apsaugą ir apsauginius akinius
Lietot dzirdes aizsardzību un aizsargbrilles
Používejte ochranu sluchu a ochranné brýle
Používajte ochranu sluchu a ochranné okuliare
Használjon hallásvédőt és védőszemüveget
Folosiţi protecţie auditivă şi ochelari de protecţie
Usar protección auditiva y gafas de seguridad
Utiliser une protection auditive et des lunettes de sécurité
Usare protezioni per l'udito e occhiali protettivi
Gebruik gehoorbescherming en veiligheidsbril
Χρησιμοποιήστε προστασία ακοής και προστατευτικά γυαλιά
Използвайте защита за слуха и защитни очила
Utilizar proteção auditiva e óculos de segurança
Koristite zaštitu za sluh i zaštitne naočale
استخدم حماية السمع والنظارات الواقية

Stosować rękawice ochronne
Use protective gloves
Schutzhandschuhe verwenden
Необходимо пользоваться защитными перчатками
Слід користуватися захисними рукавицями
Vartoti apsaugines pirštines
Lietot aizsardzības cimdus
Používejte ochranné rukavice
Používajte ochranné rukavice
Használjon védőkesztyűt
Utilizarea mănuşilor de protrcţie
Use guantes de protección
Portez des gants de protection
Utilizzare i guanti di protezione
Gebruik beschermende handschoenen
Φορέστε τα γάντια προστασίας
Използвайте защитни ръкавици
Use luvas de proteção
Nosite zaštitne rukavice
ارتد القفازات الواقية

Strzec się wyrzucanych przedmiotów
Beware of ejected objects.
Vorsicht vor springenden Gegenständen.
Остерегайтесь выбрасываемых предметов
Остерігайтеся предметів, що викидаються
Saugokitės išmetamų daiktų
Sargieties no izsviežamiem priekšmetiem.
Pozor na odhozené předměty
Dávajte pozor na prípadné vymrštované predmety
Óvakodjon a kidobott tárgyaktól
Feriţi-vă de obiectele care pot fi proiectate.
Tenga cuidado con los elementos expulsados
Méfiez-vous des articles mis au rebut
Attenzione agli elementi proiettati
Pas op voor weggegooide voorwerpen
Προσοχή για αντικείμενα που εκτοξεύονται
Пазете се от изхвърляни предмети
Cuidado com os objetos lançados
Čuvajte se izbacivanih predmeta
احذر من المقذوفات

Ostrzeżenie!
Warning!
Warnung!
Внимание!
Увага!
Įspėjimas!
Brīdinājums!
Upozornění!
Varovanie!
Figyelmeztetés!
Avertizare!
¡Advertencia!
Avertissement
Avvertenza!
Waarschuwing!
Προειδοποίηση!
Внимание!
Aviso!
Upozorenje!
إنذير

Nie palić podczas napełniania zbiornika paliwa
Do not smoke while refueling the fuel tank
Nicht rauchen beim Betanken des Kraftstofftanks
Не курить при заправке топливного бака
Не палити під час заправки паливного бака
Nepilkite degalų rūkant
Neuzpildīt degvielas tvertni smēķējot
Nekouřit při doplňování paliva do nádrže
Nefajčiť pri doplňaní paliva do nádrže
Ne dohányozzon az üzemanyagtartály feltöltése közben
Nu fumaţi în timpul alimentării rezervorului de combustibil
No fumar durante el repostaje del tanque de combustible
Ne pas fumer lors du remplissage du réservoir de carburant
Non fumare durante il rifornimento del serbatoio del carburante
Niet roken tijdens het tanken van de brandstoftank
Μην καπνίζετε κατά τον ανεφοδιασμό της δεξαμενής καυσίμου
Не пушете по време на зареждане на резервоара за гориво
Não fumar durante o abastecimento do tanque de combustível
Ne pušiti prilikom punjenja rezervoara gorivom
لا تدخن أثناء ملء خزان الوقود

Stosować buty ochronne
Wear protective shoes
Verwendung der Schutzschuhe
Использование защитной обуви
Використання захисного взуття
Naudokite apsauginius batus
Izmantojiet aizsardzības kurpes
Používejte ochranné boty
Používajte ochranné topánky
A védő cipő
Utilizaţi pantofi de protectie
Use los zapatos de protección
Mettre les chaussures de protection
Utilizzare le scarpe antinfortunistiche
Draag beschermende schoenen
Χρησιμοποιείτε υποδήματα προστασίας
Носете предпазни обувки
Usar calçado de proteção
Koristite zaštitne cipele
ارتداء الأحذية الواقية

Hałas - moc L_{wA}
Noise - power L_{wA}
Lärm – Leistung L_{wA}
Сила шума L_{wA}
Сила шуму L_{wA}
Triukšmas - galia L_{wA}
Trokšņa līmenis - jauda L_{wA}
Hluk – výkon L_{wA}
Hluk – výkon L_{wA}
Zaj - L_{wA} teljesítmény
Zgomotul - puterea L_{wA}
Ruido - potencia L_{wA}
Bruit - puissance L_{wA}
Rumore - potenza L_{wA}
Lawaai - vermogen L_{wA}
Θόρυβος - ισχύς L_{wA}
Шум - мощност L_{wA}
Ruído - potência L_{wA}
Buka - snaga L_{wA}
الضوضاء - استطاعة L_{wA}

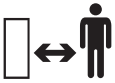

Pozostawać z dala od osób postronnych
Stay away from bystanders
Die unbefugten Personen fern halten
Хранить вдали от посторонних лиц
Перебувати здаля від сторонніх осіб
Dirbti saugiame atstume nuo pašalinių asmenų
Atstāties tālu no nepiederošām personām
Dodržovat bezpečnou vzdálenost od druhých osob
Dodržiavať bezpečnú vzdialenosť od ostatných osôb
Az illetéktelen személyektől távol tárolja
Menţine distanţă faţă de persoane lăturalnice
Manténgase lejos de los terceros
Rester à l'écart des passants
Stai lontano dagli astanti
Blijf uit de buurt van omstanders
Μείνετε μακριά από τους παρευρισκόμενους
Стойте далеч от минувачи
Fique longe de espectadores
Klonite se promatrača
ابتعد عن المتفرجين

Uwaga, toksyczne opary lub gazy trujące. Nie używać maszyny wewnątrz pomieszczeń
Attention, toxic fumes or toxic gases. Do not use the machine indoors.
Achtung, giftige Dämpfe und Gase. Die Maschine darf nicht innerhalb von Räumen benutzt werden
Внимание – токсичные газы и испарения. Запрещается пользоваться устройством внутри помещений
Увага – токсичні випари або отруйні гази. Забороняється користуватися машиною всередині приміщень
Dėmesio! Dujos ir garai yra toksiški. Nevartoti mašinos uždarose patalpose
Izplūdes gāzes un degvielas tvaiki ir toksiski. Nedrīkst strādāt ar ierīci slēgtās telpās
Pozor – toxické výpary nebo jedovaté plyny. Nepoužívejte stroj uvnitř místností
Pozor – toxické výpary alebo jedovaté plyny. Stroj nepoužívajte vnútri miestností
Vigyázat a toxikus gőzökre és mérgező gázokra. Ne használja a gépet helyiségekben
Atenţie gazele de eşapament sunt otăvitoare. Nu utiliza maşini în încăperi
Tenga cuidado con los gases y los vapores tóxicos. No use la máquina en los interiores
Attention : fumées toxiques ou gaz toxiques. N'utilisez pas la machine à l'intérieur
Attenzione: fumi tossici o gas velenosi. Non utilizzare la macchina in ambienti chiusi
Let op: giftige dampen of giftige gassen. Gebruik de machine niet binnenshuis
Προσοχή: τοξικές αναθυμιάσεις ή δηλητηριώδη αέρια. Μη χρησιμοποιείτε το μηχάνημα σε εσωτερικό χώρο
Внимание: токсични изпарения или отровни газове. Не използвайте машината на закрито
Atenção: vapores tóxicos ou gases venenosos. Não utilize a máquina dentro de casa
Oprez: otrovni dimovi ili otrovni plinovi. Nemojte koristiti stroj u zatvorenom prostoru
تنبيه: الأبخرة السامة أو الغازات السامة. لا تستخدم الجهاز في الداخل

Zachować bezpieczną odległość od gorącej powierzchni
Keep the safe distance from hot surface
Sicherheitsabstand von der heißen Oberfläche beachten
Необходимо соблюдать безопасное расстояние от горячих поверхностей
Необхідно забезпечити безпечну відстань від гарячої поверхні
Laikytis saugiame nuotolyje nuo karštų paviršių
Ieturēt drošu attālumu no karstām virsmām
Dodržujte bezpečnou vzdálenost od horkých ploch
Dodržujte bezpečnú vzdialenosť od horúceho povrchu
Tartson biztonságos távolságot a forró felületektől
Menţine o distanţă corespunzatoare dela suprafeţele fierbinţi
Guarde la distancia segura de las superficies calientes
Gardez la distance de sécurité de la surface chaude
Mantenere la distanza di sicurezza dalla superficie calda
Houd de veilige afstand tot het hete oppervlak
Διατηρείτε την ασφαλή απόσταση από την θερμή επιφάνεια
Спазвайте безопасно разстояние от горещата повърхност
Mantenha uma distância segura da superfície quente
Držite se na sigurnoj udaljenosti od vruće površine
حافظ على مسافة آمنة من السطح الساخن

Wyłączyć silnik przed przystąpieniem do prac serwisowych lub konserwacyjnych
Turn off the engine before performing servicing or maintenance
Motor vor Wartungs- oder Instandhaltungsarbeiten ausschalten
Выключить двигатель перед выполнением технического обслуживания или ремонта
Вимкнути двигун перед початком технічного обслуговування або ремонту
Išjunkite variklį prieš atliekant techninę priežiūrą ar remontą
Izslēdziet motoru pirms apkopes vai remonta veikšanas
Vypněte motor před prováděním údržby nebo servisu
Vypnite motor pred vykonávaním údržby alebo opráv
Kapcsolja ki a motort a karbantartás vagy javítás megkezdése előtt
Opriţi motorul înainte de a efectua lucrări de întreţinere sau reparaţii
Apague el motor antes de realizar el mantenimiento o la reparación
Éteignez le moteur avant d'effectuer l'entretien ou les réparations
Spegnere il motore prima di effettuare la manutenzione o la riparazione
Schakel de motor uit voordat u onderhouds- of reparatiewerkzaamheden uitvoert
Σβήστε τον κινητήρα πριν πραγματοποιήσετε συντήρηση ή επισκευή
Изключете двигателя преди извършване на поддръжка или ремонт
Desligue o motor antes de realizar manutenção ou reparos
Isključite motor prije izvođenja servisnih ili održavateljskih radova
أطفئ المحرك قبل القيام بأعمال الصيانة أو الإصلاح

CHARAKTERYSTYKA PRODUKTU

Spalinowa frezarka do pni to maszyna ogrodnicza napędzana silnikiem spalinowym, przeznaczona do usuwania pozostałości po ściętych drzewach. Obrotowe koło z zębami skutecznie rozdrabnia pień, umożliwiając szybkie i precyzyjne wyrównanie terenu. Solidna konstrukcja i dyszel transportowy zapewniają mobilność i stabilność podczas pracy oraz przemieszczania maszyny w różnych warunkach terenowych. Prawidłowa, niezawodna i bezpieczna praca maszyny jest zależna od właściwej eksploatacji, dlatego:

Przed przystąpieniem do pracy maszyną należy przeczytać całą instrukcję i zachować ją.

Za wszelkie szkody i obrażenia powstałe w wyniku używania maszyny niezgodnie z przeznaczeniem, nie przestrzegania przepisów bezpieczeństwa i zaleceń niniejszej instrukcji, dostawca nie ponosi odpowiedzialności. Używanie maszyny niezgodnie z przeznaczeniem powoduje także utratę praw użytkownika do gwarancji i rękojmi.

WYPOSAŻENIE

Maszyna dostarczana jest w stanie kompletnym, ale przed pierwszym użyciem wymagany jest jej montaż.

DANE TECHNICZNE

Parametr	Jednostka miary	Wartość
Numer katalogowy		YT-86125
Rodzaj paliwa		Benzyna bezołowiowa E10
Rodzaj oleju silnika		SAE 15W-40
Pojemność zbiornika oleju silnikowego	[l]	1,1
Pojemność zbiornika paliwa	[l]	6,5
Ilość cylindrów		1
Ilość taktów		4
Rodzaj rozruchu		Ręczny
Chłodzenie		Powietrzem
Typ świecy zapłonowej		F7RTC
Pojemność skokowa silnika	[cm^3]	420
Moc silnika	[kW]	9,0
Maksymalna prędkość obrotowa silnika	[min^{-1}]	3600
Średnica koła frezującego	[mm]	300
Liczba zębów		8T
Wysokość cięcia	[mm]	250
Głębokość cięcia	[mm]	170
Wymiary	[mm]	1755x750x1200
Masa	[kg]	113
Hałas		
ciśnienie akustyczne	[dB (A)]	90,8 ± 2,5
moc L_{WA}	[dB (A)]	101 ± 1,61
Poziom drgań (ręka-ramię)	[m/s^2]	6,9 ± 1,5
Temperatura pracy / przechowywania	[^oC]	5~30

OGÓLNE ZASADY BEZPIECZEŃSTWA

Zapoznanie się z maszyną
Przed rozpoczęciem pracy należy zapoznać się z niniejszą instrukcją oraz etykietami umieszczonymi na maszynie w celu zrozumienia jej ograniczeń oraz potencjalnych zagrożeń.
Operator powinien posiadać pełną znajomość elementów sterujących oraz ich prawidłowego działania, w tym sposobu zatrzymywania maszyny i rozłączania układów napędowych.
Przed przystąpieniem do użytkowania maszyny należy dokładnie przeczytać i zrozumieć wszystkie instrukcje oraz środki ostrożności zawarte w instrukcji obsługi.
Nie wolno uruchamiać maszyny bez pełnej znajomości zasad jej obsługi i konserwacji, co mogłoby skutkować obrażeniami ciała lub uszkodzeniem mienia.
W przypadku udostępnienia maszyny innej osobie, wypożyczenia lub sprzedaży, należy przekazać niniejszą instrukcję oraz zapewnić odpowiednie szkolenie z zakresu bezpieczeństwa. Operator ponosi odpowiedzialność za wszelkie wypadki oraz obraże-

nia mogące wystąpić w wyniku niewłaściwego użytkowania.
Nie należy przekraczać możliwości maszyny. Maszyna powinna być wykorzystywana zgodnie z przeznaczeniem, co zapewni jej efektywną i bezpieczną eksploatację.

Bezpieczeństwo osobiste
Nigdy nie należy zezwalać dzieciom na obsługę maszyny.
Osoby postronne, dzieci oraz zwierzęta domowe powinny znajdować się poza obszarem roboczym maszyny. W przypadku znalezienia się osób lub zwierząt w obszarze pracy należy natychmiast wyłączyć maszynę. Dzieci powinny znajdować się pod stałą opieką dorosłych.
Nie należy obsługiwać maszyny pod wpływem alkoholu, narkotyków ani leków mogących osłabiać zdolność do bezpiecznej pracy.
Należy stosować odpowiedni ubiór ochronny. Wskazane jest noszenie długich spodni, butów ochronnych oraz rękawic. Zabrania się używania luźnej odzieży, biżuterii oraz krótkich spodenek, które mogą zostać wciągnięte przez ruchome części maszyny. Długie włosy należy zabezpieczyć powyżej ramion.
Oczy, twarz i głowę należy chronić przed odpryskami. Wymagane jest stosowanie okularów ochronnych lub gogli z bocznymi osłonami.
Należy stosować ochronniki słuchu.
Podczas pracy należy zachować bezpieczny dystans od wszystkich ruchomych części maszyny. Istnieje ryzyko poważnych obrażeń w przypadku kontaktu z wirującymi elementami.
Nie wolno dotykać elementów maszyny, które mogą nagrzewać się podczas pracy. Przed konserwacją, regulacją lub serwisem należy odczekać, aż maszyna ostygnie.
Nie należy pracować boso ani w lekkim obuwiu, np. sandałach. Zaleca się stosowanie obuwia ochronnego zwiększającego przyczepność na śliskich nawierzchniach.

Obszar pracy
Maszyna wyposażona jest w silnik spalinowy. Nie należy używać jej w pobliżu terenów leśnych, zarośniętych lub pokrytych suchą roślinnością, o ile układ wydechowy nie został wyposażony w tłumik iskier zgodny z lokalnymi przepisami dotyczącymi ochrony przeciwpożarowej.
Nie wolno uruchamiać ani użytkować silnika w zamkniętych pomieszczeniach. Spaliny zawierają tlenek węgla (CO) – bezbarwny i bezwonny gaz o działaniu śmiertelnym. Maszyna może być używana wyłącznie w dobrze wentylowanych przestrzeniach na zewnątrz.
Nie należy ingerować w układ silnika w celu zwiększenia jego obrotów powyżej wartości dopuszczalnych przez producenta.
Zaleca się posiadanie gaśnicy typu B podczas pracy w suchych warunkach, aby zminimalizować ryzyko pożaru.
Nie należy obsługiwać maszyny w warunkach ograniczonej widoczności lub przy niewystarczającym oświetleniu.

Kontrola maszyny przed uruchomieniem
Przed każdym użyciem należy sprawdzić stan techniczny maszyny, w szczególności poprawność montażu osłon oraz dokręcenie nakrętek i śrub.
Nie wolno używać maszyny, jeśli wymaga naprawy lub znajduje się w złym stanie technicznym. Należy wymienić uszkodzone, brakujące lub niesprawne części przed uruchomieniem maszyny.
Nie wolno obsługiwać maszyny, jeśli wyłącznik silnika nie powoduje jego zatrzymania. Każda maszyna spalinowa, której nie można wyłączyć za pomocą wyłącznika, stanowi zagrożenie i wymaga naprawy.
Należy regularnie sprawdzać, czy wszystkie klucze oraz narzędzia regulacyjne zostały usunięte z obszaru maszyny przed jej uruchomieniem. Pozostawione narzędzia mogą zostać wciągnięte przez ruchome części i spowodować obrażenia.
Należy unikać przypadkowego uruchomienia maszyny. Przed transportem, konserwacją lub serwisem należy upewnić się, że wyłącznik silnika jest ustawiony w pozycji OFF – wyłączony.
Jeśli podczas pracy maszyna zacznie wibrować w sposób nienaturalny, należy natychmiast wyłączyć silnik i sprawdzić przyczynę. Wibracje mogą być oznaką poważnej awarii.

Środki ostrożności dotyczące paliwa
OSTRZEŻENIE! Paliwo jest wysoce łatwopalne, a jego opary mogą doprowadzić do wybuchu. Należy zachować wszelkie środki ostrożności, aby zminimalizować ryzyko poważnych obrażeń.
Podczas tankowania lub opróżniania zbiornika paliwa:
Należy używać wyłącznie zatwierdzonych pojemników na paliwo.
Należy tankować w czystym, dobrze wentylowanym miejscu na świeżym powietrzu.
Przed rozpoczęciem tankowania należy wyłączyć silnik i poczekać, aż całkowicie ostygnie.
W pobliżu paliwa nie wolno palić papierosów, używać otwartego ognia ani przebywać w pobliżu źródła iskier lub wysokiej temperatury.
Zabrania się tankowania maszyny w zamkniętych pomieszczeniach.
Należy przechowywać paliwo wyłącznie w zatwierdzonych i odpowiednio oznakowanych, szczelnych pojemnikach, w chłodnym, dobrze wentylowanym miejscu, z dala od źródeł ciepła i zapłonu.
Nie wolno przepełniać zbiornika paliwa. Poziom paliwa nie powinien przekraczać 12,5 mm poniżej dolnej krawędzi szyjki wlewu, aby pozostawić miejsce na rozszerzanie się paliwa w wyniku wzrostu temperatury.

Wszelkie rozlane paliwo należy natychmiast wytrzeć. Jeśli paliwo zostanie rozlane, nie wolno uruchamiać maszyny, dopóki opary paliwa całkowicie nie wyparują.
Maszyny nie wolno przechowywać z paliwem w zbiorniku w pomieszczeniach, gdzie jego opary mogłyby zetknąć się ze źródłami zapłonu, takimi jak podgrzewacze wody, piece lub inne urządzenia emitujące wysoką temperaturę.

Bezpieczeństwo eksploatacyjne
Maszynę należy umiejscowić w taki sposób, aby nie mogła się przypadkowo przemieścić podczas konserwacji, czyszczenia, regulacji lub montażu akcesoriów.
Maszyny nie wolno forsować do pracy powyżej jej nominalnych możliwości.
Zabrania się ingerencji w ustawienia regulatora silnika oraz pracy na nadmiernych obrotach.
Nie wolno trzymać rąk ani stóp w pobliżu ruchomych części maszyny.
Należy unikać kontaktu z gorącym olejem, paliwem, spalinami oraz nagrzanymi elementami maszyny.
W przypadku wystąpienia nadmiernego hałasu lub wibracji należy natychmiast wyłączyć maszynę i sprawdzić przyczynę.

INSTRUKCJE BEZPIECZEŃSTWA I EKSPLOATACJI FREZARKI DO PNI

OSTRZEŻENIE! Przed rozpoczęciem pracy z frezarką do pni należy przeczytać i w pełni zrozumieć niniejszą instrukcję obsługi. Należy zwrócić szczególną uwagę na wszystkie ostrzeżenia i środki ostrożności.
Nieprawidłowa obsługa i konserwacja maszyny mogą prowadzić do poważnych obrażeń ciała lub śmierci operatora bądź osób postronnych.
Każda maszyna wiąże się z określonym ryzykiem eksploatacyjnym. Frezarka do pni charakteryzuje się szczególnymi zagrożeniami, które użytkownik powinien znać i świadomie unikać. Operator oraz właściciel urządzenia mają obowiązek znajomości potencjalnych zagrożeń i stosowania się do zasad bezpieczeństwa. W celu minimalizacji ryzyka należy przestrzegać odpowiednich środków zapobiegawczych. Podczas czytania niniejszej instrukcji należy zwrócić szczególną uwagę na informacje dotyczące unikania zagrożeń.
Instrukcję należy przechowywać w celu przyszłych odniesień i przeglądów. Jeżeli użytkownikiem maszyny jest inna osoba niż jej właściciel, należy przekazać jej instrukcję obsługi do przeczytania. Każda osoba, której zostanie wypożyczona lub użyczona frezarka, musi mieć dostęp do niniejszej instrukcji i korzystać z niej przed rozpoczęciem pracy. Należy sprawdzić, czy w pojemniku znajdującym się w uchwycie maszyny znajduje się egzemplarz instrukcji obsługi. Osoby obsługujące maszynę muszą zapoznać się z instrukcją przed jej użytkowaniem. Zaleca się również zapewnienie im podstawowego szkolenia w zakresie bezpiecznej obsługi maszyny oraz pozostanie dostępnym w razie ewentualnych pytań.

Zastosowanie maszyny
Przed rozpoczęciem użytkowania operator powinien upewnić się, że maszyna jest odpowiednia do zamierzonego zastosowania. Użytkownik ponosi pełną odpowiedzialność za prawidłową eksploatację maszyny.
Frezarka do pni jest przeznaczona wyłącznie do użytku na zewnątrz i służy do usuwania pni drzew oraz odsłoniętych korzeni znajdujących się blisko poziomu gruntu. Proces usuwania pni odbywa się poprzez przesuwanie ostrza w poziomie nad górną i przednią częścią pnia, co umożliwia stopniowe jego frezowanie. Przed pierwszym uruchomieniem maszyny należy dokładnie zapoznać się z niniejszą instrukcją obsługi.

OSTRZEŻENIE! Nigdy nie należy wykonywać cięcia na pochyłościach przekraczających 15°!
Podczas cięcia pni na pochyłym terenie należy zachować szczególną ostrożność, ponieważ maszyna może się nieoczekiwanie przesunąć lub przechylić. Nigdy nie należy frezować pni w kierunku pod górę ani w dół stoku, gdyż maszyna może się osunąć w stronę operatora lub przewrócić. Cięcie należy wykonywać wyłącznie z boku nachylenia.

Zasady bezpiecznej eksploatacji
Zalecane paliwo, benzyna bezołowiowa E10, o liczbie oktanowej co najmniej 95.
Należy używać paliwa i oleju wolnego od wszelkich zanieczyszczeń, oraz przeznaczonego do silników czterosuwowych. Zaleca się używać produktów wysokiej jakości. Przedłuży to żywotność silnika.
Regularnie kontrolować poziom oleju w silniku. Użytkowanie maszyny ze zbyt niskim poziomem oleju lub jego brakiem może doprowadzić do jej uszkodzenia a nawet pożaru.
Przed rozpoczęciem pracy należy upewnić się, że w obszarze roboczym nie znajdują się zakopane przewody elektryczne oraz instalacje użytkowe, kamienie, druty i inne przedmioty, które mogłyby zostać uszkodzone lub pochwycone i wyrzucone przez wirujące koło frezarki.
Niedozwolone jest obsługiwanie maszyny przez dzieci oraz osoby nieprzeszkolone.
Podczas pracy należy stosować gogle ochronne oraz środki ochrony osobistej, aby zabezpieczyć się przed odpryskami i odłamkami drewna.
Przed uruchomieniem maszyny należy skontrolować stan techniczny zębów koła frezującego – powinny być one ostre, prawidłowo zamocowane i nieuszkodzone.
Przed uruchomieniem silnika należy upewnić się, że koło frezujące nie ma kontaktu z powierzchnią, pniem ani żadnym przedmiotem.
Operator powinien być przygotowany na możliwość wystąpienia „odbicia" maszyny przy pierwszym zetknięciu z pniem.
Przed uruchomieniem maszyny należy upewnić się, że wszystkie elementy tnące są wolne od zanieczyszczeń, a poziom oleju jest

prawidłowy. Sprawdzić dokręcenie wszystkich nakrętek i śrub oraz ciśnienie powietrza w oponach.Nie należy używać maszyny, jeżeli dźwignia bezpieczeństwa (obecności operatora) nie powoduje automatycznego zatrzymania silnika po jej zwolnieniu. Należy regularnie sprawdzać, czy dźwignia bezpieczeństwa działa prawidłowo.
Nie używać maszyny w czasie opadów oraz w przypadku gdy występuje ryzyko wyładowań atmosferycznych. Nie używać maszyny w wilgotnym i mokrym otoczeniu, nie narażać jej na działanie wilgoci.
Silnik oraz tłumik należy utrzymywać w czystości, wolne od trawy, liści, nadmiaru smaru oraz nagaru węglowego, aby zmniejszyć ryzyko pożaru.
Nie wolno modyfikować maszyny w jakikolwiek sposób. Należy stosować wyłącznie osprzęt i akcesoria zatwierdzone przez producenta. Korzystanie z nieautoryzowanych części może skutkować uszkodzeniem maszyny i obrażeniami ciała.
Osoby postronne, a w szczególności dzieci i zwierzęta powinny znajdować się w odległości co najmniej 25 m od pracującej maszyny. W przypadku znalezienia się osób postronnych lub zwierząt w strefie pracy należy natychmiast wyłączyć maszynę.
Należy zabezpieczyć pobliskie pojazdy, okna oraz inne obiekty znajdujące się w promieniu 25 m przed potencjalnym zagrożeniem wynikającym z odłamków ciętego drewna.
Zabroniona jest praca bez prawidłowo zamontowanych wszystkich osłon ochronnych maszyny.
Należy zachować ostrożność w celu uniknięcia zatrucia tlenkiem węgla (CO) podczas pracy w słabo wentylowanych przestrzeniach.
Podczas tankowania należy stosować odpowiednie środki ostrożności, aby zapobiec pożarom i eksplozjom.
Niedozwolone jest wykonywanie regulacji lub czyszczenia maszyny podczas pracy silnika.
Należy unikać kontaktu z gorącym paliwem, olejem, spalinami oraz nagrzanymi powierzchniami maszyny. Nie wolno dotykać silnika ani tłumika, ponieważ te elementy nagrzewają się do bardzo wysokiej temperatury podczas pracy i przez pewien czas pozostają gorące po jej zakończeniu. Przed serwisem lub regulacją należy poczekać, aż maszyna ostygnie.
Nie należy umieszczać żadnej części ciała w miejscach, gdzie mogłoby dojść do niebezpiecznego kontaktu w przypadku ruchu maszyny podczas montażu, instalacji, eksploatacji, konserwacji, naprawy lub transportu.
Zabrania się użytkowania maszyny na mokrym lub oblodzonym podłożu, które może zwiększać ryzyko upadku.
Maszynę należy przechowywać poza zasięgiem dzieci oraz osób, które nie są przeszkolone w jej obsłudze. Nieuprawnione użytkowanie maszyny może stanowić zagrożenie.
Jeżeli maszyna zacznie emitować nietypowe odgłosy lub wibracje, należy natychmiast wyłączyć silnik, odłączyć przewód świecy zapłonowej i sprawdzić przyczynę problemu. Nietypowe hałasy lub wibracje mogą świadczyć o poważnej awarii.
Nie wolno polewać maszyny wodą ani innymi cieczami**.** Maszynę należy utrzymywać w czystości, ale bez użycia wody – ręce muszą pozostać suche, a powierzchnia maszyny wolna od zabrudzeń i zanieczyszczeń.
Nigdy nie otwierać wlewu oleju podczas pracy silnika. Gorący olej może rozprysnąć się na twarz i ciało.
Zatrzymać silnik maszyny i upewnić się, że wszystkie ruchome części zatrzymały się:
-za każdym razem, gdy zajdzie potrzeba odejścia od maszyny,
-przed czyszczeniem, sprawdzeniem, wymianą akcesoriów lub naprawą urządzenia,
-po uderzeniu obcym przedmiotem,
-przed transportowaniem do i z miejsca pracy,
-jeżeli maszyna zaczyna nadmiernie drgać.
UWAGA! Po wyłączeniu silnika ruchome elementy mogą obracać się jeszcze przez jakiś czas. Odczekać do zatrzymania się ruchomych części maszyny.

Zagrożenia podczas pracy
Uszkodzenia. Nie należy używać maszyny jeżeli jest uszkodzona, niekompletna, nieprawidłowo wyregulowana lub ma uszkodzone podzespoły.
Nieszczelności paliwa. Przed uruchomieniem sprawdzić maszynę pod kątem wycieków paliwa. Po otwarciu zaworu paliwa upewnić się, czy nie unosi się zapach benzyny. Jeśli wyczuwalny jest zapach paliwa, nie uruchamiać silnika, nie używać otwartego ognia ani urządzeń elektrycznych. W przypadku wycieku paliwa natychmiast opuścić obszar i zabezpieczyć miejsce awarii. Jeżeli jest to możliwe usunąć rozlane paliwo przy użyciu materiałów chłonnych i sprawdzić źródło nieszczelności. Przed ponownym uruchomieniem maszyny upewnić się, że wyciek został całkowicie usunięty, a wszystkie połączenia paliwowe są szczelne. Zawsze jeżeli istnieje ryzyko pożaru należy niezwłocznie wezwać straż pożarną.
Tlenek węgla. Pracujący silnik emituje tlenek węgla – bezwonny, toksyczny gaz, który może prowadzić do zatrucia i śmierci. Jeśli podczas pracy wystąpią zawroty głowy, osłabienie lub mdłości, natychmiast wyłączyć silnik, wyjść na świeże powietrze i skontaktować się z lekarzem.
Inne zagrożenia związane z gazami spalinowymi. Maszyna może emitować substancje chemiczne, które mogą powodować raka, wady wrodzone lub inne uszkodzenia układu rozrodczego. Unikać wdychania spalin.
Palenie/Iskry. Nie palić papierosów w pobliżu działającej maszyny ani w pobliżu źródeł iskier lub otwartego ognia.
Gorący tłumik. Nie dotykać tłumika ani kolektora wydechowego. Elementy układu wydechowego oraz silnika mogą się nagrzewać do bardzo wysokich temperatur i powodować oparzenia.
Ruchome elementy maszyny. Trzymać ręce, stopy oraz odzież z dala od pasów napędowych, koła tnącego i innych ruchomych części maszyny. Nigdy nie zdejmować osłon lub napinaczy, gdy maszyna jest włączona. Kontakt z pasem napędowym lub obracającymi się zębami tnącymi może spowodować poważne obrażenia.
Tankowanie. Nie tankować silnika, dopóki nie ostygnie przez co najmniej 30 minut.
Nieprawidłowa praca. Jeśli podczas działania maszyny wystąpią niepokojące dźwięki, nietypowe drgania lub inne nieprawidłowo-

ści, natychmiast ją wyłączyć i sprawdzić przyczynę.
Wibracje. Długotrwałe narażenie na drgania maszyny może prowadzić do problemów z krążeniem i uszkodzeń nerwów.
Regulacje/Naprawy. Zawsze wyłączać maszynę i odłączać przewód świecy zapłonowej przed wykonywaniem jakichkolwiek napraw, aby zapobiec przypadkowemu uruchomieniu.
Usuwanie zablokowanego materiału. W przypadku zablokowania materiału w maszynie należy najpierw wyłączyć silnik, odłączyć przewód świecy zapłonowej i upewnić się, że wszystkie ruchome części całkowicie się zatrzymały. Dopiero wtedy można przystąpić do usuwania blokady lub przeprowadzenia diagnostyki.

Środki ochrony osobistej
Ochrona słuchu. Stosować zatyczki do uszu lub inne środki ochrony słuchu podczas pracy z frezarką.
Ochrona oczu. Podczas obsługi frezarki stosować zatwierdzone środki ochrony oczu.
Ochrona twarzy. Stosować hełm z pełną osłoną twarzy lub siatkową przyłbicę wraz z okularami ochronnymi.
Luźna odzież i akcesoria. Luźne elementy odzieży, biżuteria lub długie włosy mogą zostać wciągnięte przez ruchome części maszyny. Nie nosić biżuterii ani luźno dopasowanej odzieży podczas pracy z frezarką.
Długie spodnie. Stosować długie, wytrzymałe spodnie w celu ochrony nóg przed odłamkami wyrzucanymi przez maszynę.

Bezpieczeństwo podczas tankowania – zagrożenie elektrycznością statyczną
Podczas tankowania paliwa istnieje ryzyko powstania iskry elektrostatycznej, która może zapalić opary paliwa i spowodować pożar. W celu minimalizacji zagrożenia należy zawsze tankować maszynę z użyciem przenośnego, uziemionego pojemnika, zamiast nalewać paliwo bezpośrednio z dystrybutora. Pojemnik powinien znajdować się na ziemi, a jego końcówka powinna pozostawać w kontakcie z otworem wlewu paliwa. Nie należy tankować maszyny, gdy stoi na przyczepie lub znajduje się w pojeździe. Przed rozpoczęciem tankowania zaleca się dotknięcie uziemionego metalowego obiektu, aby rozładować nagromadzony ładunek elektrostatyczny. Podczas tankowania nie wolno używać otwartego ognia, palić papierosów ani wykonywać czynności, które mogą generować iskry.

Zasady konserwacji maszyny
Niektóre elementy maszyny wykonane są z tworzywa sztucznego lub gumy, dlatego powinny być przechowywane z dala od kontaktu z chemikaliami.
Nie wolno zakrywać maszyny, jeśli wylot spalin jest nadal gorący.
Nie wolno ingerować w jakiekolwiek zaplombowane części maszyny ani silnika, które są zabezpieczone przez producenta lub dystrybutora. Wszelkie regulacje, takie jak zwiększanie lub zmniejszanie obrotów silnika, mogą być wykonywane wyłącznie przez wykwalifikowany serwis techniczny.
Aby utrzymać maszynę w dobrym stanie technicznym, należy regularnie sprawdzać, czy jej elementy są prawidłowo wyosiowane i czy żadne ruchome części nie są zablokowane.
Uszkodzone lub zużyte części powinny być naprawione lub wymienione przed dalszym użytkowaniem maszyny. Wiele wypadków jest wynikiem eksploatacji maszyny w złym stanie technicznym.

Postępowanie z odpadami
Zużyte materiały eksploatacyjne, opakowania oraz narzędzia należy poddać recyklingowi zgodnie z obowiązującymi przepisami dotyczącymi ochrony środowiska. Odpady powinny zostać przekazane do lokalnego punktu recyklingu w sposób zgodny z zasadami utylizacji odpadów przemysłowych.

MONTAŻ PRODUKTU

Przygotowanie do montażu
Produkt należy wypakować z opakowania i usunąć wszystkie elementy opakowania. Zaleca się zachować opakowanie, które może być przydatne w trakcie transportu lub przechowywania produktu. Sprawdzić czy żadna z części produktu nie uległa uszkodzeniu w trakcie transportu, wszelkie zaobserwowane uszkodzenia np. pęknięcia lub odkształcenia, dyskwalifikują produkt z dalszego użytku do czasu ich naprawy lub wymiany uszkodzonych części.
Zaleca się ustawić maszynę na płaskim, twardym i czystym podłożu.
Podczas montażu należy stosować środki ochrony osobistej, takie jak rękawice ochronne, osłona oczu oraz strój ochronny.

Montaż maszyny
W celu montażu należy w sposób przedstawiony na ilustracji:

(II) – Zamontować koła. Na bokach opon znajduje się strzałka wskazująca zalecany kierunek jazdy. Koła należy zamontować zgodnie z tym oznaczeniem, dostosowując ich ustawienie do kierunku przemieszczania się maszyny podczas jazdy do przodu.
Do osi kół po obu stronach maszyny zamocować piastę za pomocą podkładek płaskich i nakrętek M14. Wyrównać otwory kół z otworami piast, zwracając uwagę na prawidłowy kierunek obrotu koła, a następnie zamocować je do piasty za pomocą śrub sześciokątnych M8×20 mm, podkładek płaskich oraz nakrętek samohamownych M8. Nakrętki dokręcać równomiernie i naprzemiennie, aby zapewnić stabilność oraz prawidłowe osadzenie koła.

(III) – Zamontować podstawę uchwytu roboczego. W tym celu wyrównać otwory znajdujące się w podstawie uchwytu roboczego (a) z otworami w płycie mocowania (b) i korpusie maszyny, a następnie za pomocą czterech śrub M12×45 mm i podkładek zamocować podstawę do korpusu maszyny .
(IV) – Zamontować prowadzenie linki dźwigni blokady obrotu do mocowania w podstawie uchwytu roboczego. W tym celu przełożyć linkę przez otwór w podstawie uchwytu roboczego, umieścić prowadzenie linki (a) w mocowaniu (b), a następnie zablokować jego pozycję za pomocą nakrętek. Aby zapewnić prawidłowe działanie dźwigni blokady obrotu długość linki można wyregulować dopiero po zamontowaniu cięgna linki do dźwigni zmieniając pozycję prowadzenia linki (a) w mocowaniu (b).
(V) – Zamontować uchwyt roboczy oraz linki do elementów sterujących maszyny. W tym celu przeprowadzić śrubę M16×360 mm przez uchwyt roboczy i podstawę uchwytu, a następnie zabezpieczyć dźwignią blokującą. Zamontować dźwignie przepustnicy do uchwytu roboczego za pomocą dwóch śrub M6×40 mm, podkładek i nakrętek M6. Zamontować linkę do dźwigni blokady obrotu. W tym celu przeprowadzić linkę przez mocowanie, a następnie zabezpieczyć dokręcając nakrętkę mocującą. Cięgno linki zamocować do dźwigni za pomocą śruby i nakrętki. W ten sam sposób zamontować linkę dźwigni blokady kół. Po zakończeniu montażu zabezpieczyć połączenia dokręcając nakrętki mocujące.
(VI) – Połączyć przewód dźwigni bezpieczeństwa z silnikiem. W tym celu podłączyć wtyczkę wiązki przewodów wychodzących z silnika do gniazda wiązki przewodów dźwigni bezpieczeństwa, upewniając się, że połączenie jest prawidłowo osadzone i zatrzaśnięte.
(VII) – Zamontować gumowe osłony ochronne. W tym celu wyrównać otwory montażowe w osłonie z otworami w korpusie maszyny, a następnie zamocować ją za pomocą śrub sześciokątnych M8×25 mm i nakrętek samohamownych M8. W ten sam sposób zamontować pozostałe osłony – po przeciwnej stronie oraz w tylnej części maszyny. Po zakończeniu montażu należy upewnić się, że wszystkie osłony ochronne są prawidłowo zamontowane.
(VIII) – Dyszel transportowy wyposażony w koło podporowe, umożliwia przemieszczanie maszyny na krótkie odległości. W pozycji z kołem skierowanym do dołu ułatwia manewrowanie podczas ręcznego przemieszczania maszyny, natomiast w pozycji z kołem skierowanym do góry pozwala na przemieszczanie maszyny wyłącznie na krótkich dystansach w obrębie terenu roboczego przy użyciu innej maszyny wyposażonej w odpowiedni hak, np. traktorka.
UWAGA! Dyszel nie jest przeznaczony do transportu maszyny za pomocą pojazdu po drogach publicznych.
W trybie normalnej pracy dyszel nie jest montowany, aby nie stanowić przeszkody podczas frezowania.
W celu montażu dyszla, należy wsunąć go w mocowanie w pozycji z kołem skierowanym w dół lub w górę, wyrównać otwory montażowe z otworami w mocowaniu maszyny, a następnie zablokować jego pozycję za pomocą sworznia blokującego (a). Następnie upewnić się, że sworzeń jest całkowicie osadzony, po czym zabezpieczyć połączenie poprzez założenie zawleczki sprężynowej.

PRZYGOTOWANIE DO PRACY

Przygotowanie miejsca pracy
Przed rozpoczęciem frezowania należy odpowiednio przygotować obszar w miejscu pracy. Przyciąć lub skrócić pień do poziomu gruntu, używając np. piły mechanicznej. Usunąć warstwę ziemi oraz wszelkie kamienie i przedmioty znajdujące się w pobliżu pnia lub korzeni, które mogą utrudniać pracę i stwarzać niebezpieczeństwo. Praca powinna odbywać się wyłącznie w ciągu dnia lub w odpowiednio oświetlonym miejscu. Nie wolno używać frezarki po zmroku.
OSTRZEŻENIE! Pozostawienie kamieni lub innych przedmiotów w obszarze roboczym może prowadzić do niebezpiecznych sytuacji, takich jak uszkodzenie maszyny i/lub pochwycenie i wyrzucenie tych przedmiotów przez koło frezujące. Może to spowodować poważne obrażenia ciała, a nawet doprowadzić do śmierci.

Przygotowanie maszyny do pracy
UWAGA! Fabrycznie w silniku może znajdować się tylko niewielka ilość oleju mająca zabezpieczyć silnik na czas transportu i magazynowania. Przed pierwszym uruchomieniem należy sprawdzić poziom oleju w silniku, a następnie uzupełnić olej do wymaganego poziomu. Poziom oleju należy sprawdzać regularnie i uzupełniać w razie potrzeby. Uruchomienie maszyny bez oleju lub ze zbyt małą ilością oleju w skrzyni przekładniowej silnika może doprowadzić do jego nieodwracalnego uszkodzenia.
Należy przygotować olej przeznaczony do silników czterotaktowych w klasie lepkości SAE 15W-40.
Przed uzupełnieniem oleju należy ustawić maszynę na płaskiej powierzchni, a następnie odkręcić pokrywę zbiornika oleju (IX) i wytrzeć do sucha zamocowany do niej bagnet olejowy. Napełnić zbiornik olejem. Podczas napełniania zaleca się stosować lejek lub nalewak, aby uniknąć rozlania oleju. W przypadku rozlania oleju, dokładnie powycierać jego resztki przed uruchomieniem silnika. Sprawdzić czy poziom oleju jest właściwy. W tym celu należy wsunąć bagnet do otworu wlewowego i zakręcić pokrywę zbiornika. Następnie odkręcić ją i sprawdzić poziom oleju na bagnecie. Poziom oleju powinien znajdować się pomiędzy maksymalnym i minimalnym poziomem na bagnecie. Po upewnieniu się, że poziom oleju jest właściwy, należy zamknąć otwór wlewowy zatyczką.
Uwaga! Poziom oleju należy sprawdzać przed każdym rozpoczęciem pracy.
Po uzupełnieniu oleju należy uzupełnić paliwo. Paliwem jest benzyna bezołowiowa o liczbie oktanowej co najmniej 95. W celu uzupełnienia paliwa należy odkręcić pokrywę zbiornika paliwa (X) i wlać paliwo do zbiornika. Podczas nalewania paliwa zaleca się korzystać z nalewaka lub lejka, aby zmniejszyć ryzyko rozchlapania paliwa. W przypadku rozchlapania paliwa należy dokładnie powycierać jego resztki. Odczekać, aż opary się całkowicie ulotnią i przeprowadzić rozruch w innym miejscu niż nalewanie paliwa. Po nalaniu paliwa należy otwór wlewowy zbiornika paliwa zamknąć za pomocą pokrywy.
Maszyna jest wyposażona w koła pneumatyczne. Zalecane ciśnienie w oponach to 10 PSI / 0,7 BAR. Przed rozpoczęciem pracy należy napompować opony. Nie należy przekraczać zalecanego ciśnienia powietrza w oponach. Przed rozpoczęciem pracy nale-

ży sprawdzić ciśnienie w oponach. Opony należy zawsze pompować do równego poziomu ciśnienia.
Uwaga! Nieprawidłowe lub nierównomierne ciśnienie w oponach może doprowadzić do niebezpiecznych sytuacji, takich jak przewrócenie się maszyny na bok, co może być przyczyną poważnych obrażeń a nawet śmierci.

Regulacja wysokości uchwytu roboczego (XI)
Przed rozpoczęciem pracy należy dostosować wysokość uchwytu roboczego do wzrostu operatora. W tym celu odkręcić dźwignię blokującą do momentu w którym możliwa będzie zmiana położenia uchwytu roboczego, dostosować jego pozycję, a następnie ponownie go zablokować, dokręcając dźwignię blokującą. Upewnić się, że uchwyt roboczy jest prawidłowo unieruchomiony i nie zmieni swojej pozycji podczas pracy.

Kontrola podzespołów
Przed pierwszym uruchomieniem należy przeprowadzić dokładną inspekcję maszyny w celu upewnienia się, że wszystkie elementy są prawidłowo zamocowane i nie wykazują uszkodzeń.

OBSŁUGA PRODUKTU

Elementy sterujące maszyny
Poniżej znajduje się opis elementów sterujących maszyny:

Dźwignia blokady obrotu (XII)
Służy do blokowania i odblokowywania możliwości obrotu maszyny względem jej kół – przestawienie dźwigni całkowicie do tyłu odblokowuje obrót, a całkowicie do przodu blokuje obrót maszyny. W pozycji odblokowanej maszyna może obracać się w ograniczonym zakresie poprzez sterowanie uchwytem roboczym, co ułatwia precyzyjne prowadzenie podczas frezowania. Blokada jest możliwa wyłącznie w jednej pozycji – gdy maszyna jest ustawiona do pracy na wprost.

Dźwignia blokady kół (XIII)
Służy do blokowania lub odblokowywania kół maszyny. Przestawienie dźwigni całkowicie do tyłu blokuje koła, zapewniając stabilność podczas pracy, natomiast przestawienie tej dźwigni całkowicie do przodu odblokowuje koła, umożliwiając ruch maszyny w kierunku do przodu lub do tyłu. Zawsze należy utrzymywać zablokowane koła, z wyjątkiem sytuacji zmiany pozycji maszyny.

Dźwignia przepustnicy (XIV)
Służy do ustawiania prędkości obrotowej silnika. Przestawienie dźwigni całkowicie do przodu powoduje ustawienie wysokiej prędkości obrotowej silnika, natomiast całkowicie do tyłu – niskiej prędkości obrotowej silnika.
Zwiększenie prędkości obrotowej powoduje rozpoczęcie obrotów koła frezującego – im wyższe obroty, tym szybciej koło frezujące się obraca. Przed ustawieniem wysokich obrotów należy upewnić się, że koło frezujące nie ma kontaktu z podłożem ani żadnym innym przedmiotem, aby zapobiec nagłemu szarpnięciu maszyny, jej odbiciu w stronę operatora lub uszkodzeniu zębów koła frezującego.
Dźwignia bezpieczeństwa (XV)
Dźwignia ta kontroluje pracę silnika poprzez wykrywanie obecności operatora. Przyciągnięcie dźwigni do uchwytu roboczego pozwala na pracę silnika, natomiast zwolnienie dźwigni powoduje jego automatyczne zatrzymanie, zapewniając bezpieczeństwo użytkowania maszyny.
UWAGA! Dźwignia bezpieczeństwa nie posiada mechanizmu blokującego umożliwiającego jej zablokowanie w pozycji obecności operatora. Nigdy nie należy blokować dźwigni w tej pozycji, aby uniknąć niebezpiecznych sytuacji w przypadku konieczności szybkiego zatrzymania silnika.

Uruchamianie silnika spalinowego
OSTRZEŻENIE! Nie uruchamiać silnika spalinowego w zamkniętych lub słabo wentylowanych pomieszczeniach, ponieważ spaliny zawierają tlenek węgla – bezwonny, toksyczny gaz, który może prowadzić do zatrucia, utraty przytomności, a nawet śmierci. Podczas pracy silnika należy zapewnić odpowiednią wentylację, aby zapobiec gromadzeniu się spalin.
OSTRZEŻENIE! Ręce i stopy trzymać z dala od obracających się części maszyny. Kontakt z obracającymi się elementami maszyny może spowodować poważne obrażenia.
UWAGA! Przed każdym uruchomieniem silnika należy upewnić się, że poziom oleju w silniku jest prawidłowy.

Za pomocą dźwigni blokady kół oraz dźwigni blokady obrotu zablokować koła maszyny oraz jej obrót, a następnie upewnić się, że pozostaje stabilna i nie przemieszcza się ani nie obraca na boki.
W sposób przedstawiony na ilustracji (XVI) otworzyć zawór paliwa, przestawiając dźwignię zaworu paliwa (a) w pozycję ON – włączony.
W sposób przedstawiony na ilustracji (XVII), w celu uruchomienia zimnego silnika zamknąć przepustnicę, przestawiając dźwignię ssania (a) w pozycję CLOSE – zamkniętą, natomiast w celu uruchomienia ciepłego silnika należy otworzyć przepustnicę przestawiając dźwignię ssania (a) w pozycję OPEN – otwartą.
Przesunąć dźwignię przepustnicy, w położenie niskich obrotów silnika.

Wyłącznik silnika (XVIII) przestawić w pozycję ON – włączony, aby włączyć układ zapłonowy silnika. Wyłącznik musi znajdować się w pozycji ON – włączony, aby silnik mógł pracować.
Upewnić się, że koło frezujące nie ma kontaktu z podłożem.
Przyciągnąć dźwignię bezpieczeństwa do uchwytu roboczego.
Kilkukrotnie, płynnie pociągnąć za uchwyt linki startowej, aż do wyczuwalnego oporu spowodowanego kompresją silnika, a następnie pociągnąć energicznym, zdecydowanym ruchem (XIX). Po kilku pociągnięciach silnik powinien się uruchomić.
Po uruchomieniu silnika uchwytu linki startowej nie należy wypuszczać z ręki, należy go sprowadzić w dolne położenie.
W miarę rozgrzewania się silnika stopniowo przestawić dźwignię ssania w kierunku pozycji OPEN - otwartej. Po każdej zmianie położenia dźwigni ssania trzeba poczekać, aż silnik będzie pracował płynnie. Prędkość powrotu dźwigni ssania zależy od warunków atmosferycznych, w jakich jest uruchamiany silnik. Im niższa temperatura otoczenia, tym powrót musi być wolniejszy.

Awaryjne zatrzymywanie silnika spalinowego
Zwolnić dźwignię bezpieczeństwa, co spowoduje zatrzymanie silnika spalinowego.
Uwaga! Po zatrzymaniu silnika koło frezujące może obracać się jeszcze przez jakiś czas. **Należy trzymać dłonie i stopy z dala od obracającego się elementu tnącego. Kontakt z ostrzami może spowodować poważne obrażenia.**

Zatrzymywanie silnika spalinowego
Aby zatrzymać silnik, należy wykonać następujące czynności:
Trzymając element tnący nad ziemią zwolnić dźwignię bezpieczeństwa. Silnik zatrzyma się. Należy poczekać, aż element tnący całkowicie się zatrzyma.
Po całkowitym zatrzymaniu się koła frezującego opuścić maszynę, tak aby koło frezujące spoczywało na podłożu.
Przed opuszczeniem stanowiska operatora należy upewnić się, że koła są zablokowane za pomocą dźwigni blokady kół, szczególnie jeśli maszyna znajduje się na pochyłości.
Ustawić wyłącznik silnika (XVIII) w pozycji OFF – wyłączony.
W sposób przedstawiony na ilustracji (XVI) zamknąć zawór paliwa, przestawiając dźwignię zaworu paliwa (a) w pozycję OFF – wyłączony.
Pozostawić silnik do schłodzenia przez co najmniej 30 minut przed zwolnieniem blokady kół oraz przechowywaniem lub transportem maszyny. Gorący silnik stanowi zagrożenie pożarowe.

Uzupełnianie paliwa
OSTRZEŻENIE! Paliwo jest wysoce łatwopalne! Należy zachować wszelkie środki bezpieczeństwa dotyczące obchodzenia się z paliwem. Nie napełniać zbiornika paliwa w trakcie pracy maszyny. Nie uzupełniać paliwa w pobliżu otwartego ognia. W miejscu uzupełniania paliwa nie wolno palić papierosów. Nie rozlewać paliwa. W przypadku rozlania paliwa, przed uruchomieniem maszyny dokładnie osuszyć rozlane paliwo. Mocno i pewnie dokręcać pokrywę wlewu paliwa. Paliwo należy przechowywać w szczelnie zamkniętych, atestowanych pojemnikach z dala od źródeł ciepła w miejscu niedostępnym dla dzieci.

Zatrzymać silnik zgodnie z procedurą opisaną powyżej.
Odczekać do ostygnięcia silnika.
Paliwem jest benzyna bezołowiowa o liczbie oktanowej co najmniej 95. W celu uzupełnienia paliwa należy odkręcić pokrywę zbiornika paliwa (X) i wlać paliwo do zbiornika. Podczas nalewania paliwa zaleca się korzystać z nalewaka lub lejka, aby zmniejszyć ryzyko rozchlapania paliwa. W przypadku rozchlapania paliwa należy dokładnie powycierać jego resztki. Odczekać, aż opary się całkowicie ulotnią i przeprowadzić rozruch w innym miejscu niż nalewanie paliwa. Po nalaniu paliwa należy otwór wlewowy zbiornika paliwa zamknąć za pomocą pokrywy.
Uruchomić ponownie silnik zgodnie z procedurą z punktu „*Uruchamianie silnika spalinowego”.*

Frezowanie pni i korzeni
OSTRZEŻENIE! Upewnić się, że obszar pracy jest odpowiednio przygotowany. Ryzyko odrzutu odłamków. Kamienie, wióry oraz odłamki mogą powodować poważne obrażenia ciała lub uszkodzenia mienia. Odłamki mogą być wyrzucane na odległość 25 m w dowolnym kierunku. Mogą odbijać się od twardych powierzchni i uderzać w operatora, osoby postronne lub wrażliwe elementy otoczenia. Nigdy nie używać frezarki bez odpowiednich środków ochrony osobistej, w szczególności ochrony oczu oraz osłony twarzy.
OSTRZEŻENIE! Obracające się koło frezujące. Należy trzymać dłonie i stopy z dala od wirującego koła frezującego. Kontakt z zębami może spowodować poważne obrażenia.

Za pomocą dźwigni blokady kół zablokować koła maszyny w miejscu przeznaczonym do obróbki, aby zapewnić odpowiednią stabilność i bezpieczeństwo pracy.
Za pomocą dźwigni blokady obrotu odblokować obrót maszyny, aby umożliwić frezowanie w pełnym zakresie.
Za pomocą dźwigni przepustnicy zwiększyć obroty silnika. Koło frezujące zacznie się obracać. Przed rozpoczęciem pracy należy poczekać, aż koło frezujące osiągnie pełne obroty robocze.
Obrócić frezarkę w stronę bocznej części pnia, a następnie powoli wprowadzić element tnący w jego powierzchnię.

Po zetknięciu elementu tnącego z pniem rozpocząć płynne ruchy boczne, stopniowo przesuwając koło tnące w kierunku krawędzi pnia, aż całkowicie się z niej zsunie.
Następnie zmienić kierunek ruchu i kontynuować frezowanie w przeciwną stronę, aż koło frezujące dotrze do przeciwległej krawędzi pnia.
Podczas ruchów bocznych należy zwrócić uwagę dźwięk silnika i dostosowywać nacisk, aby uniknąć jego przeciążenia. W przypadku odgłosu paska klinowego lub sprzęgła odśrodkowego wskazującego na nadmierne obciążenie należy zmniejszyć nacisk na uchwyt roboczy.
Jeśli nie można swobodnie wykonać ruchu bocznego, należy unieść koło frezujące.
Korzenie można frezować poprzez prostopadłe wprowadzenie ostrza.
Dodatkowe zalecenia dotyczące frezowania dużych pni (XX):
Podczas frezowania większych pni może dojść do gromadzenia się zrębków (a) pod kołem frezującym (b). W tym przypadku należy zwolnić blokadę kół i przemieścić maszynę do przodu, aby zrębki gromadziły się bezpośrednio pod ostrzami. Opuszczenie koła tnącego na warstwę zrębków spowoduje ich wyrzut z obszaru roboczego maszyny.
Nie należy pozwalać, aby koła frezarki opadały w zagłębienie po pniu. Jeżeli w obszarze frezowania znajduje się zagłębienie, należy wypełnić je zrębkami lub przesunąć maszynę w inne miejsce.
Po zakończeniu frezowania zatrzymać silnik i zablokować koła maszyny przed opuszczeniem pozycji operatora. Odczekać do całkowitego ostudzenia maszyny, odłączyć przewód świecy zapłonowej, zamontować dyszel transportowy, a następnie przetransportować maszynę do miejsca konserwacji.

KONSERWACJA PRODUKTU
UWAGA! Przed czyszczeniem, naprawą, inspekcją lub regulacją wyłączyć silnik i upewnić się, że wszystkie ruchome części całkowicie się zatrzymały. Odłączyć przewód świecy zapłonowej i trzymać go z dala od świecy, aby zapobiec przypadkowemu uruchomieniu silnika. Poczekać do całkowitego ostudzenia wszystkich elementów maszyny.

W okresie gwarancji użytkownik nie może demontować maszyny, ani wymieniać innych podzespołów lub części składowych niż te wymienione poniżej, gdyż powoduje to utratę praw gwarancyjnych. Wszelkie nieprawidłowości obserwowane przy przeglądzie lub w czasie pracy są sygnałem do przeprowadzenia naprawy w punkcie serwisowym.

Po zakończeniu pracy, obudowę, szczeliny wentylacyjne, przełączniki, rękojeść dodatkową i osłony należy oczyścić np. strumieniem powietrza (o ciśnieniu nie większym niż 0,3 MPa), pędzlem lub suchą szmatką bez użycia środków chemicznych i płynów czyszczących. Narzędzia i uchwyty oczyścić suchą czystą szmatą.

Uwaga! Wszelkie zabiegi konserwacyjne należy dokonywać przy wyłączonej i niepracującej maszynie. Po wyłączeniu silnika należy odczekać do całkowitego ostudzenia silnika i podzespołów maszyny, a następnie odłączyć przewód świecy zapłonowej.
Uwaga! Jeśli przebieg jakiejś czynności serwisowej nie jest opisany poniżej. Oznacza to, że w celu wykonania tej czynności należy oddać maszynę do specjalistycznego punktu serwisowego.
Uwaga! W przypadku gdzie do czyszczenia jest używany rozpuszczalnik, należy unikać kontaktu rozpuszczalnika ze skórą i oczami. Używać indywidualnych środków ochrony. Produktu nie można czyścić strumieniem wody, zwłaszcza pod ciśnieniem lub zanurzając go w wodzie.

Ogólne czynności konserwacyjne
Sprawdzić ogólny stan maszyny. Sprawdzić, czy nie ma poluzowanych śrub, niewspółosiowości lub zakleszczenia ruchomych części, pęknięć, uszkodzonych elementów oraz innych usterek, które mogą wpłynąć na bezpieczeństwo pracy.
Usunąć wszelkie zanieczyszczenia i materiały, które mogły się nagromadzić na maszynie, jej osłonach i elemencie tnącym. Należy czyścić urządzenie po każdym użyciu. Następnie zastosować wysokiej jakości lekki olej maszynowy do smarowania ruchomych części.
Uwaga! Nie należy stosować myjki ciśnieniowej do czyszczenia maszyny. Woda może wnikać w trudno dostępne obszary maszyny oraz osłony, co może prowadzić do uszkodzenia wrzecion, łożysk lub silnika.

Przeglądy okresowe
Należy dokonywać okresowych przeglądów i konserwacji wymienionych niżej podzespołów maszyny.

Sprawdzanie poziomu oleju w silniku
Odkręcić wlew i wyjąć wskaźnik poziomu oleju (IX).
Wskaźnik oczyścić i osuszyć za pomocą czystej szmatki.
Włożyć wskaźnik do wlewu, ale nie przekręcać go. Następnie wyjąć i zaobserwować wskazany poziom oleju.
Jeśli wskazany poziom jest zbyt niski, należy uzupełnić olej do górnego poziomu wskaźnika (kreskowane pole).
Wkręcić wskaźnik we wlew oleju.

Wymiana oleju silnikowego
Wymianę oleju silnikowego należy przeprowadzić po upływie od 2 do 5 pierwszych godzin pracy. Każdą kolejną wymianę oleju

należy przeprowadzać co 25 godzin pracy.
Podczas wymiany oleju należy zachować ostrożność. Olej zaraz po zatrzymaniu silnika jest rozgrzany i może być przyczyną oparzeń. Zużyty olej należy odessać za pomocą odsysarki przeznaczonej do tego celu, zgodnie z zaleceniami producenta odsysarki. W sposób przedstawiony na ilustracji (XXI) odkręcić korek wlewowy oleju (a), rurkę (b) odsysarki (c) włożyć bezpośrednio do otworu wlewu oleju, a następnie odessać cały olej silnikowy, pamiętając, że trzeba powtórzyć operację kilka razy, zanim cały olej zostanie usunięty. Po zakończeniu odsysania należy powycierać do sucha resztki oleju.
Uzupełnić olej zgodnie z procedurą opisaną w punkcie: „Przygotowanie do pracy".
UWAGA! Zużyty olej silnikowy należy poddać utylizacji zgodnie z lokalnymi przepisami. Zabronione jest wylewanie oleju silnikowego do kanalizacji.

Smarowanie łożysk elementu tnącego (XXII) – co każde 20 godzin pracy
W celu zapewnienia prawidłowej pracy oraz wydłużenia żywotności elementu tnącego należy regularnie smarować łożyska wału koła frezującego. Smarowanie odbywa się poprzez smarowniczki umieszczone po obu stronach wału.
W tym celu oczyścić smarowniczki z zabrudzeń, aby zapobiec przedostaniu się zanieczyszczeń do układu smarowania. Otworzyć zaślepki ochronne.
Za pomocą odpowiedniej smarownicy wprowadzić smar przemysłowy o klasie lepkości NLGI 2, aż do momentu pojawienia się smaru na uszczelnieniach.
Po zakończeniu smarowania usunąć nadmiar smaru i zabezpieczyć smarowniczki zaślepkami ochronnymi.
Regularne smarowanie zmniejsza tarcie, zapobiega przedwczesnemu zużyciu łożysk i zapewnia płynną pracę koła frezującego.

Konserwacja elementu tnącego
Jednym z najważniejszych elementów frezarki do pni jest koło frezujące (a), które jest wyposażone w zęby tnące (b) zamocowane do podstawy (c) zęba tnącego, w sposób przedstawiony na ilustracji (XXIII). Elementy koła frezującego są również najbardziej narażone na zużycie i uszkodzenia. Podczas frezowania pni ma ono kontakt nie tylko z drewnem, ale także może mieć kontakt z ukrytymi materiałami ściernymi i twardymi przedmiotami znajdującymi się w otoczeniu pnia, takimi jak ziemia, kamienie, gruz lub inne odpady. Zużycie i uszkodzenie zębów tnących może znacząco obniżyć efektywność i wydajność maszyny, dlatego należy regularnie kontrolować ich stan i wymieniać uszkodzone lub zużyte elementy. Zabrania się pracy frezarką, jeżeli którykolwiek z elementów koła frezującego jest zużyty lub uszkodzony, do czasu jego wymiany na nowy wolny od wad.
Aby zdemontować zużyty ząb tnący, należy wyłączyć silnik, odłączyć przewód świecy zapłonowej i upewnić się, że koło frezujące jest całkowicie zatrzymane. Następnie zablokować obrót koła frezującego, aby zapobiec jego przemieszczaniu się podczas demontażu. Za pomocą odpowiedniego klucza odkręcić nakrętkę mocującą ząb tnący, po czym wyjąć zużyty ząb i dokładnie oczyścić gniazdo montażowe zęba z zabrudzeń oraz resztek smaru.
Umieścić nowy ząb tnący w podstawie, a następnie zabezpieczyć jego pozycję nakrętką, dokręcając ją mocno i pewnie.
W przypadku, gdy konieczna jest wymiana podstawy zęba, należy odkręcić śrubę mocującą, a następnie zdemontować podstawę. Oczyścić gniazdo montażowe podstawy zęba z zabrudzeń oraz resztek smaru. Osadzić nową podstawę zęba w kole frezującym wyrównując otwory montażowe, a następnie zamocować ją do koła za pomocą śruby montażowej. Śrubę dokręcić z momentem 81 Nm. W kolejnym kroku do nowej podstawy zamontować ząb tnący według procedury opisanej powyżej.
Po zamontowaniu należy sprawdzić, czy ząb oraz jego podstawa są stabilnie zamocowane do koła frezującego i nie mają luzów. Przed uruchomieniem maszyny należy upewnić się, że wszystkie narzędzia zostały usunięte, a osłony ochronne ponownie zamontowane. Regularna kontrola i wymiana elementów koła frezującego zapewnia efektywną i bezpieczną pracę maszyny.
Możliwe jest zastosowanie części zamiennych YATO, takich jak: prosta podstawa zęba tnącego YT-861925, zagięta podstawa zęba tnącego YT-861924, ząb tnący YT-861926.

Konserwacja filtru powietrza (XXIV) – co każde 50 godzin pracy
UWAGA! Nie użytkować maszyny bez poprawnie zamontowanego filtru powietrza lub z uszkodzonym filtrem powietrza. W przeciwnym wypadku silnik spalinowy może zassać nieczystości, które w normalnych warunkach zostałby zatrzymane przez filtr. Nieczystości mogą doprowadzić do zakłócenia pracy silnika, a nawet do jego uszkodzenia.
Odkręcić całkowicie pokrętło mocujące obudowę filtru, a następnie zdemontować pokrywę filtru. Wymontować filtr z podstawy. Filtr powietrza składa się z dwóch elementów – papierowego oraz gąbkowego. Należy dokładnie sprawdzić każdy element filtru pod kątem dziur, rozdarć i uszkodzeń. Jeżeli którykolwiek element filtru jest uszkodzony lub nie można go oczyścić podczas konserwacji, należy go wymienić na nowy, wolny od wad. Możliwe jest zastosowanie filtru powietrza YATO YT-861932.
Element papierowy oczyścić strumieniem sprężonego powietrza (o ciśnieniu nie większym niż 0,2 MPa), wydmuchując zanieczyszczenia od wewnątrz lub wysysając zanieczyszczenia od zewnątrz za pomocą wąskiej szczotki odkurzacza. Ze względu na delikatną strukturę filtru papierowego, zaleca się delikatne czyszczenie. Papierowego elementu nie należy moczyć w wodzie, ani w żadnym innym płynie. Nie szczotkować, aby nie wetrzeć brudu w strukturę filtru.
Element gąbkowy oczyścić w ciepłej wodzie z dodatkiem płynu do mycia naczyń, dokładnie wypłukać i pozostawić do całkowitego wyschnięcia. Wysuszoną gąbkę filtru nasączyć czystym olejem silnikowym i wycisnąć, jednak tak, aby filtr pozostał wilgotny.
Za pomocą szmatki lekko zwilżonej wodą oczyścić z zanieczyszczeń wnętrze podstawy filtru oraz pokrywę filtru. Należy uważać, aby nie dopuścić do przedostania się pyłu i zanieczyszczeń do przewodu prowadzącego do gaźnika.
Nałożyć element z gąbki na element papierowy filtru. Zamontować filtr na miejsce i zamknąć pokrywę filtru. Upewnić się czy pokrywa filtru jest szczelnie zamknięta, a pokrętło mocujące obudowę filtru jest prawidłowo dokręcone.

Konserwacja świecy zapłonowej (XXV) – co każde 100 godzin pracy
Odłączyć przewód od świecy. Wykręcić świecę zapłonową (a) kluczem do świec. Szczotką drucianą oczyścić elektrody z nalotu węglowego (tzw. nagaru). Sprawdzić odległość miedzy elektrodami, powinna wynosić od 0,7 mm do 0,8 mm.
W przypadku stwierdzenia przepalonych elektrod lub pękniętej osłony ceramicznej, wymienić świecę na nową. Wkręcić świecę. Podłączyć przewód do świecy.

Konserwacja filtru wlewu paliwa
Zdemontować pokrywę wlewu paliwa (X). Wyciągnąć filtr wlewu paliwa (XXVI). Wyczyścić filtr wlewu paliwa za pomocą benzyny ekstrakcyjnej. Osuszyć za pomocą miękkiej, czystej szmatki. Zamontować filtr w otworze wlewowym. Zamontować pokrywę wlewu paliwa.
Uwaga! Ścianki filtru wykonano z delikatnej siatki. Należy zachować ostrożność podczas konserwacji, aby ich nie uszkodzić. W przypadku uszkodzenia filtru, należy go wymienić na nowy pozbawiony uszkodzeń przed wznowieniem pracy.

Regulacja napięcia paska klinowego (XXVII)
Odkręcić wszystkie śruby mocujące, a następnie zdemontować osłonę paska klinowego.
Poluzować cztery śruby (a) mocujące podstawę silnika, co umożliwi jego przesunięcie.
Poluzować nakrętkę kontrującą (b) na śrubie napinającej (c), która jednocześnie pełni funkcję wyrównania osi kół pasowych.
Obracać śrubę napinającą w kierunku zgodnym z ruchem wskazówek zegara, aby zwiększyć napięcie paska klinowego, lub w kierunku przeciwnym, aby je zmniejszyć.
Sprawdzić napięcie paska klinowego – pod obciążeniem około 2,3–3,2 kg pasek powinien uginać się o około 10 mm w środkowej części.
Sprawdzić wyrównanie kół pasowych za pomocą liniału. W razie potrzeby skorygować ich ustawienie, regulując położenie silnika względem podstawy.
Dokręcić nakrętkę kontrującą oraz śruby mocujące podstawę silnika.
Zamontować osłonę paska klinowego za pomocą śrub mocujących.
Jeżeli zostaną zauważone uszkodzenia paska klinowego lub spadek wydajności pracy maszyny, należy wymienić pasek na nowy, wolny od wad. W tym celu należy poluzować śrubę napinającą oraz cztery śruby mocujące podstawę silnika, zdjąć zużyty pasek, założyć nowy pasek klinowy, a następnie dokonać regulacji napięcia zgodnie z powyższą procedurą. Możliwe jest zastosowanie paska klinowego YATO YT-861927.

PRZECHOWYWANIE I TRANSPORT PRODUKTU

Jeżeli maszyna nie będzie używana przez okres dłuższy niż 30 dni, należy wykonać poniższe kroki, aby odpowiednio przygotować ją do przechowywania.
Uwaga! Zawsze przed przechowywaniem lub transportem należy opróżnić zbiornik paliwa.
Całkowicie opróżnić zbiornik paliwa, ponieważ paliwo zawierające etanol może stracić swoje właściwości już po 30 dniach. Zużyte paliwo może zawierać osady żywiczne, które mogą zatkać gaźnik i utrudnić przepływ paliwa.
Uruchomić silnik i pozostawić do momentu jego samoczynnego zatrzymania. Zapewni to całkowite opróżnienie paliwa z gaźnika.
Uruchamianie silnika do całkowitego opróżnienia pomaga zapobiegać osadzaniu się nagarów wewnątrz gaźnika oraz możliwym uszkodzeniom silnika.
Gdy silnik jest jeszcze ciepły należy odessać olej z silnika, w sposób opisany w punkcie instrukcji „*Wymiana oleju silnikowego*".
Następnie napełnić układ świeżym olejem o specyfikacji podanej w tabeli z danymi technicznymi.
Pociągnąć za linkę startową tak, aby silnik wykonał kilka obrotów.
Przestać pociągać za linkę w momencie wyczucia oporu.
Po całkowitym ostudzeniu maszyny odłączyć przewód świecy zapłonowej, aby zapobiec przypadkowemu uruchomieniu podczas przechowywania.
Używać czystych ściereczek do czyszczenia zewnętrznych elementów maszyny oraz do usunięcia zanieczyszczeń z otworów wentylacyjnych, aby zapewnić ich drożność. Podczas przechowywania otwory wentylacyjne powinny być drożne. Nie przykrywać otworów wentylacyjnych.
Uwaga! Nie stosować silnych detergentów ani środków czyszczących na bazie ropy naftowej do czyszczenia elementów z tworzyw sztucznych, ponieważ związki chemiczne mogą uszkodzić plastikowe części.
Oczyścić wg wskazówek instrukcji.
Przechowywać w ciemnych, suchych, wolnych od szronu i dobrze wentylowanych pomieszczeniach. Maszynę należy przechowywać z dala od źródeł ciepła, otwartego ognia, iskier oraz palników kontrolnych – takich jak podgrzewacze wody, nagrzewnice, piece, suszarki bębnowe lub inne urządzenia gazowe – nawet jeżeli zbiornik paliwa maszyny jest pusty, ponieważ pozostałości paliwa mogą ulec zapłonowi.
Miejsce przechowywania powinno chronić przed dostępem dzieci. Produkt należy przechowywać w temperaturze pomiędzy 5, a 30 st. C. Zalecane jest przechowywanie produktu w opakowaniu fabrycznym lub w innym opakowaniu chroniącym przed kurzem.
Produkt przechowywać w pozycji poziomej.
Podczas transportu maszynę należy chronić przed uderzeniami i silnymi wibracjami, które mogą uszkodzić jej elementy. Maszynę należy transportować w pozycji poziomej oraz odpowiednio zabezpieczyć, aby zapobiec jej przesunięciu, ześlizgnięciu się lub przewróceniu.
Po każdym transporcie należy sprawdzić czy stan zaciśnięcia śrub mocujących jest prawidłowy.

PRODUCT CHARACTERISTICS

The petrol stump grinder is a gardening machine powered by a combustion engine, designed to remove the remains of cut trees. The rotating wheel with teeth effectively crushes the stump, allowing for quick and precise leveling of the terrain. The solid construction and transport drawbar ensure mobility and stability during operation and moving the machine in various terrain conditions. The correct, reliable and safe operation of the machine depends on proper use, therefore:

Before operating the machine, read the entire manual and keep it.

The supplier is not liable for any damage or injury resulting from use of the machine for purposes other than its intended use, failure to comply with safety regulations and recommendations in this manual. Use of the machine for purposes other than its intended use also results in loss of the user's rights to warranty and guarantee.

EQUIPMENT

The machine is delivered complete, but assembly is required before first use.

TECHNICAL DATA

Parameter	Unit of measurement	Value
Catalogue number		YT-86125
Fuel type		Unleaded petrol E10
Engine oil type		SAE15W-40
Engine oil tank capacity	[l]	1,1
Fuel tank capacity	[l]	6.5
Number of cylinders		1
Number of bars		4
Start-up type		Manual
Cooling		By air
Spark plug type		F7RTC
Engine displacement	[cm^3]	420
Engine power	[kW]	9.0
Maximum engine speed	[min^{-1}]	3600
Milling wheel diameter	[mm]	300
Number of teeth		8T
Cutting height	[mm]	250
Cutting depth	[mm]	170
Dimensions	[mm]	1755x750x1200
Mass	[kg]	113
Noise		
sound pressure	[dB (A)]	90.8 ± 2.5
power L_{WA}	[dB (A)]	101 ± 1.61
Vibration level (hand-arm)	[m/s^2]	6.9 ± 1.5
Operating/Storage Temperature	[°C]	5~30

GENERAL SAFETY RULES

Getting to know the machine

Before operating the machine, read this manual and the labels on the machine to understand its limitations and potential hazards. The operator must be fully familiar with the controls and their correct operation, including how to stop the machine and disengage drive systems.
Before using the machine, carefully read and understand all instructions and precautions in the operator's manual.
Do not operate the machine without full knowledge of its operation and maintenance procedures, which could result in personal injury or property damage.
If the machine is given to another person, loaned or sold, this manual must be passed on and appropriate safety training must be provided. The operator is responsible for any accidents or injuries that may occur as a result of improper use.
The machine's capabilities should not be exceeded. The machine should be used in accordance with its intended purpose, which will ensure its efficient and safe operation.

Personal safety
Never allow children to operate the machine.
Bystanders, children and pets must be kept out of the machine's working area. If people or animals are found in the working area, the machine must be switched off immediately. Children must be under the constant supervision of adults.
Do not operate the machine under the influence of alcohol, drugs or medications that may impair your ability to work safely.
Appropriate protective clothing must be worn. It is advisable to wear long trousers, safety shoes and gloves. It is prohibited to wear loose clothing, jewellery or shorts that could get caught in moving parts of the machine. Long hair must be secured above the shoulders.
Eyes, face and head must be protected from splashes. Safety glasses or goggles with side shields are required.
Hearing protection should be worn.
During operation, maintain a safe distance from all moving parts of the machine. There is a risk of serious injury in the event of contact with rotating parts.
Do not touch machine components that may become hot during operation. Allow the machine to cool before performing maintenance, adjustments or servicing.
Do not work barefoot or in light footwear, such as sandals. It is recommended to use protective footwear that increases grip on slippery surfaces.

Work area
This machine is equipped with a combustion engine. Do not use it near forested, overgrown or dry vegetation areas unless the exhaust system is equipped with a spark arrester that complies with local fire regulations.
Do not start or operate the engine in an enclosed area. Exhaust gas contains carbon monoxide (CO), a colorless, odorless gas that is deadly. The machine may only be used in well-ventilated outdoor areas.
Do not interfere with the engine system to increase its speed above the values permitted by the manufacturer.
It is recommended to carry a Type B fire extinguisher when working in dry conditions to minimise the risk of fire.
Do not operate the machine in conditions of limited visibility or insufficient lighting.

Machine inspection before start-up
Before each use, check the technical condition of the machine, in particular the correct assembly of covers and the tightening of nuts and screws.
Do not use the machine if it requires repair or is in poor condition. Replace damaged, missing or faulty parts before operating the machine.
Do not operate the machine unless the engine switch stops the engine. Any combustion machine that cannot be turned off with the switch is dangerous and must be repaired.
Regularly check that all keys and adjusting tools have been removed from the machine area before starting it. Tools left behind can be caught in moving parts and cause injuries.
Avoid accidental starting of the machine. Before transporting, maintaining or servicing, make sure that the engine switch is in the OFF position.
If the machine starts to vibrate abnormally during operation, immediately turn off the engine and check the cause. Vibration may be a sign of a serious fault.

Fuel Precautions
WARNING! Fuel is highly flammable and its vapors can explode. Every precaution must be taken to minimize the risk of serious injury.
When filling or emptying the fuel tank:
Only use approved fuel containers.
Refuel in a clean, well-ventilated area outdoors.
Before refueling, turn the engine off and wait until it cools down completely.
Do not smoke, use open flames or stay near sparks or high temperatures near fuel.
It is prohibited to refuel the machine in closed rooms.
Store fuel only in approved and appropriately labelled sealed containers, in a cool, well-ventilated place, away from sources of heat and ignition.
Do not overfill the fuel tank. The fuel level should not exceed 12.5 mm below the bottom of the filler neck to allow room for fuel expansion due to temperature rise.
Any spilled fuel must be wiped up immediately. If fuel is spilled, do not start the machine until the fuel vapors have completely evaporated.
The machine must not be stored with fuel in the tank in an area where fuel vapors could contact ignition sources such as water heaters, furnaces or other high-temperature appliances.

Operational safety
The machine must be positioned so that it cannot accidentally move during maintenance, cleaning, adjustments or the installation of accessories.
The machine must not be forced to work beyond its rated capabilities.
It is prohibited to interfere with the engine regulator settings or operate the engine at excessive speeds.
Do not place hands or feet near moving parts of the machine.

Avoid contact with hot oil, fuel, exhaust fumes and hot machine parts.
If excessive noise or vibration occurs, turn off the machine immediately and investigate the cause.

SAFETY AND OPERATING INSTRUCTIONS FOR THE STUM GRINDER

WARNING! Before operating the stump grinder, read and fully understand this instruction manual. Please pay close attention to all warnings and precautions.
Improper operation and maintenance of the machine can result in serious injury or death to the operator or bystanders.
Each machine is associated with a specific operational risk. The stump grinder is characterized by specific hazards that the user should be aware of and consciously avoid. The operator and owner of the machine are obliged to be aware of potential hazards and to comply with safety rules. In order to minimize the risk, appropriate preventive measures must be observed. When reading this manual, pay special attention to the information on avoiding hazards.
The manual should be kept for future reference and review. If the machine is used by someone other than the owner, the operator's manual should be given to them to read. Anyone to whom the milling machine is loaned or lent must have access to this manual and use it before starting work. Check that there is a copy of the operator's manual in the container located in the handle of the machine. Operators must read the manual before using the machine. It is also recommended that they receive basic training in the safe operation of the machine and remain available for any questions.

Application of the machine
Before use, the operator should ensure that the machine is suitable for the intended use. The user assumes full responsibility for the correct use of the machine.
The stump grinder is designed for outdoor use only and is used to remove tree stumps and exposed roots close to ground level. The stump grinder is operated by moving the blade horizontally over the top and front of the stump, gradually grinding it away. Before using the machine for the first time, please read this instruction manual carefully.

WARNING! Never cut on slopes exceeding 15°!
When cutting stumps on a slope, be especially careful as the machine may unexpectedly move or tilt. Never cut stumps uphill or downhill as the machine may slide toward the operator or tip over. Cut only on the side of the slope.

Rules for safe operation
Recommended fuel: E10 unleaded petrol with a minimum octane rating of 95.
You should use fuel and oil free of any impurities, and designed for four-stroke engines. It is recommended to use high-quality products. This will extend the life of the engine.
Regularly check the engine oil level. Using the machine with too low or no oil can damage it or even cause a fire.
Before starting work, make sure that the working area is free from buried electrical and utility cables, stones, wires and other objects that could be damaged or caught and thrown by the rotating milling wheel.
Children and untrained persons are not permitted to operate the machine.
Safety goggles and personal protective equipment should be worn while working to protect against splinters and wood chips.
Before starting the machine, check the technical condition of the milling wheel teeth – they should be sharp, properly fastened and undamaged.
Before starting the engine, make sure that the milling wheel is not in contact with the surface, stump or any other object.
The operator should be prepared for the possibility of the machine „kicking back" upon first contact with the trunk.
Before starting the machine, make sure that all cutting elements are free of dirt and that the oil level is correct. Check that all nuts and bolts are tight and that the air pressure in the tires is correct. Do not use the machine if the safety lever (operator presence) does not automatically stop the engine when released. Regularly check that the safety lever is working properly.
Do not use the machine in precipitation or when there is a risk of lightning. Do not use the machine in a damp or wet environment, do not expose it to moisture.
Keep the engine and muffler clean and free of grass, leaves, excess grease and carbon deposits to reduce the risk of fire.
Do not modify the machine in any way. Only use attachments and accessories approved by the manufacturer. Use of unauthorized parts may result in damage to the machine and personal injury.
Bystanders, especially children and animals, should be kept at least 25 m away from the machine while it is in operation. If bystanders or animals appear in the work area, the machine must be switched off immediately.
Nearby vehicles, windows and other objects within a 25 m radius should be protected from potential hazards resulting from cut timber.
It is prohibited to operate the machine without all protective covers properly installed.
Care should be taken to avoid carbon monoxide (CO) poisoning when working in poorly ventilated spaces. Appropriate precautions should be taken when refueling to prevent fires and explosions.
It is not permitted to adjust or clean the machine while the engine is running.
Avoid contact with hot fuel, oil, exhaust fumes and hot machine surfaces. Do not touch the engine or muffler, as these parts become very hot during operation and remain hot for some time after operation. Allow the machine to cool before servicing or adjusting.
Do not place any part of your body in areas where hazardous contact could occur if the machine is moving during assembly,

installation, operation, maintenance, repair or transportation.
It is prohibited to use the machine on wet or icy surfaces, which may increase the risk of falling.
The machine must be kept out of reach of children and people who are not trained in its operation. Unauthorized use of the machine may pose a risk.
If the machine starts making unusual noises or vibrations, immediately stop the engine, disconnect the spark plug wire and check for the cause of the problem. Unusual noises or vibrations may indicate a serious fault.
Do not pour water or other liquids on the machine **.** The machine should be kept clean, but without using water - hands must remain dry and the surface of the machine free from dirt and contamination.
Never open the oil filler cap while the engine is running. Hot oil can splash on your face and body.
Stop the machine engine and make sure all moving parts have stopped:
-every time you need to step away from the machine,
-before cleaning, checking, replacing accessories or repairing the device,
-after being hit by a foreign object,
-before transporting to and from the workplace,
-if the machine begins to vibrate excessively.
NOTE! After the engine is turned off, moving parts may continue to rotate for some time. Wait until the moving parts of the machine have stopped.

Hazards at work
Damage. Do not use the machine if it is damaged, incomplete, improperly adjusted or has damaged components.
Fuel leaks. Check the machine for fuel leaks before starting. After opening the fuel valve, make sure there is no smell of gasoline. If you smell fuel, do not start the engine, do not use open flames or electrical devices. In the event of a fuel leak, leave the area immediately and secure the site of the accident. If possible, remove spilled fuel using absorbent materials and check for the source of the leak. Before restarting the machine, make sure that the leak has been completely fixed and that all fuel connections are tight. Always call the fire department immediately if there is a risk of fire.
Carbon monoxide. A running engine emits carbon monoxide, an odorless, toxic gas that can cause poisoning and death. If you experience dizziness, weakness, or nausea while working, immediately stop the engine, go outside to get some fresh air, and call a doctor.
Other hazards related to exhaust gases. The machine can emit chemicals that can cause cancer, birth defects or other reproductive harm. Avoid breathing exhaust gases.
Smoking/Sparks. Do not smoke near an operating machine or near sparks or open flames.
Hot muffler. Do not touch the muffler or exhaust manifold. Exhaust system and engine components can become very hot and cause burns.
Moving machine parts. Keep hands, feet and clothing away from drive belts, cutting wheel and other moving machine parts. Never remove guards or tensioners while the machine is running. Contact with the drive belt or rotating cutting teeth can cause serious injury.
Refueling. Do not refuel the engine until it has cooled for at least 30 minutes.
Abnormal operation. If abnormal noises, unusual vibrations or other abnormalities occur during operation of the machine, immediately turn it off and check the cause.
Vibration. Long-term exposure to machine vibration can lead to circulatory problems and nerve damage.
Adjustments/Repairs. Always turn off the machine and disconnect the spark plug wire before making any repairs to prevent accidental starting.
Clearing a Material Jam. If material becomes jammed in the machine, first turn off the engine, disconnect the spark plug wire, and make sure all moving parts have completely stopped before attempting to clear the jam or perform diagnostics.

Personal protective equipment
Hearing protection. Wear earplugs or other hearing protection when operating a milling machine.
Eye protection. Wear approved eye protection when operating a milling machine.
Face protection. Wear a helmet with a full face shield or mesh visor with safety glasses.
Loose clothing and accessories. Loose clothing, jewelry, or long hair can get caught in moving parts. Do not wear jewelry or loose-fitting clothing while operating the mill.
Long trousers. Wear long, sturdy trousers to protect your legs from debris thrown by the machine.

Refueling Safety – Static Electricity Hazard
When refueling, there is a risk of electrostatic sparking which could ignite fuel vapors and cause a fire. To minimize the risk, always refuel the machine using a portable, grounded container rather than filling directly from a dispenser. The container should be on the ground and the tip should be in contact with the fuel filler opening. Do not refuel the machine while it is on a trailer or in a vehicle. Before refueling, it is recommended that you touch a grounded metal object to discharge any static electricity. Do not use open flames, smoke, or perform activities that may generate sparks while refueling.
Machine maintenance rules
Some parts of the machine are made of plastic or rubber and should therefore be kept away from contact with chemicals.

Do not cover the machine if the exhaust outlet is still hot.
It is not allowed to interfere with any sealed parts of the machine or engine that are secured by the manufacturer or distributor. Any adjustments, such as increasing or decreasing the engine speed, may only be carried out by a qualified technical service.
To keep your machine in good working order, regularly check that all components are properly aligned and that no moving parts are jammed.
Damaged or worn parts should be repaired or replaced before further use of the machine. Many accidents are the result of operating a machine in poor condition.

Waste management
Used consumables, packaging and tools should be recycled in accordance with applicable environmental protection regulations. Waste should be taken to a local recycling point in a manner consistent with the principles of industrial waste disposal.

PRODUCT ASSEMBLY

Preparation for assembly
The product should be unpacked from the packaging and all packaging elements should be removed. It is recommended to keep the packaging, which may be useful during transport or storage of the product. Check whether none of the product parts have been damaged during transport, any observed damage, e.g. cracks or deformations, disqualify the product from further use until they are repaired or the damaged parts are replaced.
It is recommended to place the machine on a flat, hard and clean surface.
Personal protective equipment such as protective gloves, eye protection and protective clothing should be worn during installation.

Machine assembly
To assemble, proceed as shown in the illustration:

(II) – Install the wheels. There is an arrow on the sidewalls of the tires indicating the recommended direction of travel. The wheels should be installed according to this marking, adjusting their position to the direction of travel of the machine when moving forward. Attach the hub to the wheel axles on both sides of the machine using flat washers and M14 nuts. Align the wheel holes with the hub holes, paying attention to the correct direction of rotation of the wheel, and then attach them to the hub using M8×20 mm hexagonal bolts, flat washers and M8 self-locking nuts. Tighten the nuts evenly and alternately to ensure stability and proper wheel seating.
(III) – Install the work holder base. To do this, align the holes in the work holder base (a) with the holes in the mounting plate (b) and the machine body, and then secure the base to the machine body using four M12×45 mm screws and washers.
(IV) – Install the cable guide of the rotation lock lever to the mount in the base of the operating handle. To do this, insert the cable through the hole in the base of the operating handle, place the cable guide (a) in the mount (b), and then lock its position using the nuts. To ensure correct operation of the rotation lock lever, the length of the cable can only be adjusted after the cable rod has been mounted to the lever by changing the position of the cable guide (a) in the mount (b).
(V) – Install the operating handle and cables to the machine controls. To do this, insert a M16×360 mm screw through the operating handle and the handle base, then secure with the locking lever. Install the throttle levers to the operating handle using two M6×40 mm screws, washers and M6 nuts. Install the cable to the rotation lock lever. To do this, insert the cable through the mount, then secure by tightening the fastening nut. Attach the cable rod to the lever using the screw and nut. Install the wheel lock lever cable in the same way. After assembly, secure the connections by tightening the fastening nuts.
(VI) – Connect the safety lever cable to the engine. To do this, connect the engine wiring harness plug to the safety lever wiring harness socket, making sure the connection is properly seated and latched.
(VII) – Install the rubber protective covers. To do this, align the mounting holes in the cover with the holes in the machine body, then secure it using M8×25 mm hexagonal screws and M8 self-locking nuts. Install the remaining covers in the same way – on the opposite side and at the rear of the machine. After assembly, make sure that all protective covers are properly installed.
(VIII) – A transport drawbar equipped with a support wheel enables the machine to be moved over short distances. In the position with the wheel facing down, it facilitates maneuvering during manual movement of the machine, while in the position with the wheel facing up, it allows the machine to be moved only over short distances within the working area using another machine equipped with an appropriate hook, e.g. a tractor.
NOTE! The drawbar is not intended for transporting the machine by means of a vehicle on public roads.
In normal operation, the drawbar is not mounted so as not to constitute an obstacle during milling.
To mount the drawbar, insert it into the mount with the wheel facing down or up, align the mounting holes with the holes in the machine mount, then lock its position using the locking pin (a). Then make sure the pin is fully seated, then secure the connection by inserting the spring cotter pin.

PREPARING FOR WORK

Preparing the workplace
Before starting milling, the area at the work site must be prepared appropriately. Cut or shorten the trunk to ground level, using

a chainsaw, for example. Remove the layer of soil and any stones and objects near the trunk or roots that may hinder work and pose a hazard. Work should only be carried out during the day or in an adequately lit area. The milling machine must not be used after dark.
WARNING! Leaving stones or other objects in the work area can lead to dangerous situations, such as damage to the machine and/or objects being caught and thrown by the milling wheel. This can cause serious injury or even death.

Preparing the machine for work
NOTE! The engine may only have a small amount of oil in it from the factory to protect it during transport and storage. Before first start-up, check the engine oil level and then top up to the required level. The oil level should be checked regularly and topped up as necessary. Starting the machine without oil or with too little oil in the engine gearbox can lead to irreversible damage.
You should prepare oil intended for four-stroke engines with a viscosity class of SAE 15W-40.
Before topping up the oil, place the machine on a flat surface, then unscrew the oil tank cover (IX) and wipe the oil dipstick dry. Fill the tank with oil. When filling, it is recommended to use a funnel or a filler neck to avoid spilling oil. If oil spills, wipe off any residue before starting the engine. Check that the oil level is correct. To do this, insert the dipstick into the filler hole and screw on the tank cover. Then unscrew it and check the oil level on the dipstick. The oil level should be between the maximum and minimum levels on the dipstick. After making sure that the oil level is correct, close the filler hole with the cap.
Note! The oil level must be checked each time before starting work.
After topping up the oil, you must top up with fuel. The fuel is unleaded petrol with an octane rating of at least 95. To top up the fuel, unscrew the fuel tank cap (X) and pour fuel into the tank. When filling the fuel, it is recommended to use a filler or funnel to reduce the risk of fuel spilling. If fuel spills, wipe off any remaining fuel thoroughly. Wait until the vapours have completely dissipated and start the engine in a different place than where the fuel was filled. After filling the fuel, close the fuel tank filler opening with the cap.
The machine is equipped with pneumatic wheels. The recommended tire pressure is 10 PSI / 0.7 BAR. The tires must be inflated before starting work. Do not exceed the recommended tire pressure. Check the tire pressure before starting work. Always inflate the tires to the same pressure.
Warning! Incorrect or uneven tire pressure can lead to dangerous situations, such as the machine tipping over on its side, which could result in serious injury or even death.

Adjusting the height of the working handle (XI)
Before starting work, adjust the height of the working handle to the height of the operator. To do this, unscrew the locking lever until it is possible to change the position of the working handle, adjust its position, and then lock it again by tightening the locking lever. Make sure that the working handle is properly immobilized and does not change its position during work.

Component check
Before first use, carefully inspect the machine to ensure that all components are properly secured and free from damage.

PRODUCT SERVICE

Machine Controls
Below is a description of the machine controls:

Rotation lock lever (XII)
It is used to lock and unlock the machine's ability to rotate relative to its wheels - moving the lever all the way back unlocks rotation, and moving it all the way forward blocks machine rotation. In the unlocked position, the machine can rotate to a limited extent by controlling the work handle, which facilitates precise guidance during milling. Locking is only possible in one position - when the machine is set to work straight ahead.

Wheel lock lever (XIII)
Used to lock or unlock the machine's wheels. Moving the lever fully rearward locks the wheels for stability during operation, while moving the lever fully forward unlocks the wheels, allowing the machine to move forward or backward. Always keep the wheels locked except when changing the machine's position.

Throttle lever (XIV)
Used to set the engine speed. Moving the lever fully forward sets the engine speed to high, while moving it fully back sets the engine speed to low.
Increasing the RPM causes the milling wheel to start rotating – the higher the RPM, the faster the milling wheel rotates. Before setting the RPM to high, make sure that the milling wheel is not in contact with the ground or any other object to prevent the machine from jerking suddenly, kicking back towards the operator, or damaging the teeth of the milling wheel.
Safety lever (XV)
This lever controls the engine by detecting the presence of the operator. Pulling the lever to the operating handle allows the engine to run, while releasing the lever causes it to automatically stop, ensuring the safety of using the machine.

NOTE! The safety lever does not have a locking mechanism to lock it in the operator presence position. Never lock the lever in this position to avoid dangerous situations if you need to quickly stop the engine.

Starting the combustion engine
WARNING! Do not run the engine in a closed or poorly ventilated area because the exhaust fumes contain carbon monoxide, an odorless, toxic gas that can cause poisoning, unconsciousness, or even death. When running the engine, provide adequate ventilation to prevent the accumulation of exhaust fumes.
WARNING! Keep hands and feet away from rotating machine parts. Contact with rotating machine parts can cause serious injury.
NOTE! Before each start of the engine, make sure that the engine oil level is correct.

Use the wheel lock lever and the slew lock lever to lock the machine's wheels and slew it, then make sure it remains stable and does not move or rotate sideways.
As shown in illustration (XVI), open the fuel valve by moving the fuel valve lever (a) to the ON position.
As shown in illustration (XVII), to start a cold engine, close the throttle valve by moving the choke lever (a) to the CLOSE position, and to start a warm engine, open the throttle valve by moving the choke lever (a) to the OPEN position.
Move the throttle lever to the low engine speed position.
Turn the engine switch (XVIII) to the ON position to turn on the engine ignition system. The switch must be in the ON position for the engine to run.
Make sure the milling wheel is not in contact with the ground.
Pull the safety lever towards the operating handle.
Pull the starter rope handle several times smoothly until you feel resistance caused by engine compression, then pull with a vigorous, decisive movement (XIX). After several pulls, the engine should start.
After starting the engine, do not release the starter rope handle from your hand, but move it to the lower position.
As the engine warms up, gradually move the choke lever towards the OPEN position. After each change of the choke lever position, wait until the engine is running smoothly. The speed of the choke lever return depends on the atmospheric conditions in which the engine is started. The lower the ambient temperature, the slower the return must be.

Emergency stop of the combustion engine
Release the safety lever, which will stop the combustion engine.
Caution! The milling wheel may continue to rotate for some time after the engine stops. **Keep hands and feet away from the rotating cutting element. Contact with the blades may cause serious injury.**

Stopping the combustion engine
To stop the engine, follow these steps:
While holding the cutting tool above the ground, release the safety lever. The engine will stop. Wait until the cutting tool has come to a complete stop.
Once the milling wheel has come to a complete stop, lower the machine so that the milling wheel rests on the ground.
Before leaving the operator's position, make sure the wheels are locked using the wheel lock levers, especially if the machine is on a slope.
Set the engine switch (XVIII) to the OFF position.
As shown in illustration (XVI), close the fuel valve by moving the fuel valve lever (a) to the OFF position.
Allow the engine to cool for at least 30 minutes before releasing the wheel lock and storing or transporting the machine. A hot engine is a fire hazard.

Refueling
WARNING! Fuel is highly flammable! Observe all safety precautions when handling fuel. Do not fill the fuel tank while the machine is running. Do not refuel near an open flame. Do not smoke in the refueling area. Do not spill fuel. If fuel is spilled, thoroughly dry the spilled fuel before starting the machine. Tighten the fuel filler cap securely. Store fuel in tightly closed, approved containers away from heat sources and out of the reach of children.

Stop the engine according to the procedure described above.
Wait for the engine to cool down.
The fuel is unleaded petrol with an octane rating of at least 95. To refuel, unscrew the fuel tank cap (X) and pour fuel into the tank. When filling the fuel, it is recommended to use a filler or funnel to reduce the risk of fuel spilling. If fuel spills, wipe off any remaining fuel thoroughly. Wait until the vapours have completely dissipated and start the engine in a place other than where the fuel was filled. After filling the fuel, close the fuel tank filler opening with the cap.
Restart the engine according to the procedure in section „ *Starting the combustion engine"*.

Milling of stumps and roots
WARNING! Ensure that the work area is properly prepared. Risk of thrown debris. Stones, chips and debris can cause serious personal injury or property damage. Fragments can be thrown up to 25 m (82 ft) in any direction. They can ricochet off hard sur-

faces and hit the operator, bystanders or sensitive surroundings. Never use a milling machine without proper personal protective equipment, especially eye protection and a face shield.
WARNING! Rotating milling wheel. Keep hands and feet away from the rotating milling wheel. Contact with teeth can cause serious injury.

Use the wheel locking lever to lock the machine wheels in the place intended for processing to ensure adequate stability and safe operation.
Use the rotation lock lever to unlock the machine rotation to allow full milling operation.
Use the throttle lever to increase the engine speed. The milling wheel will start to rotate. Wait until the milling wheel has reached full operating speed before starting work.
Turn the router towards the side of the trunk, then slowly insert the cutting element into the surface.
Once the cutting element is in contact with the trunk, begin smooth sideways movements, gradually moving the cutting wheel towards the edge of the trunk until it is completely clear of it.
Then change direction and continue milling in the opposite direction until the milling wheel reaches the opposite edge of the trunk.
During lateral movements, pay attention to the sound of the engine and adjust the pressure to avoid overloading it. If the noise of the V-belt or centrifugal clutch indicates excessive load, reduce the pressure on the operating handle.
If the lateral movement cannot be performed freely, the milling wheel must be lifted.
Roots can be milled by inserting the blade perpendicularly.
Additional recommendations for milling large trunks (XX):
When milling larger trunks, chips (a) can accumulate under the milling wheel (b). In this case, release the wheel lock and move the machine forward so that the chips accumulate directly under the blades. Lowering the cutting wheel onto the layer of chips will cause them to be thrown out of the machine's working area.
Do not allow the wheels of the milling machine to fall into the hollow of the stump. If there is a hollow in the milling area, fill it with wood chips or move the machine to another location.
After finishing the milling operation, stop the engine and block the machine wheels before leaving the operator's position. Allow the machine to cool completely, disconnect the spark plug wire, install the transport bar, and then transport the machine to the maintenance location.

PRODUCT MAINTENANCE
CAUTION! Before cleaning, repairing, inspecting or adjusting, turn off the engine and make sure all moving parts have come to a complete stop. Disconnect the spark plug wire and keep it away from the spark plug to prevent accidental starting. Allow all machine components to cool completely.

During the warranty period, the user may not dismantle the machine or replace any other components or parts than those listed below, as this will void the warranty. Any irregularities observed during inspection or during operation are a signal to carry out repairs at a service point.

After finishing work, the housing, ventilation slots, switches, additional handle and covers should be cleaned, for example, with an air jet (pressure not exceeding 0.3 MPa), brush or dry cloth without using chemicals and cleaning fluids. Tools and handles should be cleaned with a dry, clean cloth.

Note! All maintenance procedures should be performed with the machine switched off and not working. After switching off the engine, wait until the engine and machine components have cooled down completely, and then disconnect the spark plug cable.
Note! If the course of a service is not described below. This means that the machine must be taken to a specialist service point for this service.
Warning! In case of using a solvent for cleaning, avoid contact of the solvent with skin and eyes. Use personal protective equipment. The product may not be cleaned with a water jet, especially under pressure or by immersing it in water.

General maintenance activities
Check the general condition of the machine. Check for loose screws, misalignment or jamming of moving parts, cracks, damaged components and other defects that may affect safe operation.
Remove any dirt or material that may have accumulated on the machine, its guards, and the cutting unit. Clean the machine after each use. Then use a high-quality, light machine oil to lubricate the moving parts.
Caution! Do not use a pressure washer to clean the machine. Water can penetrate hard-to-reach areas of the machine and covers, which can damage the spindles, bearings or motor.

Periodic inspections
Periodic inspection and maintenance of the machine components listed below should be performed.

Checking the engine oil level
Unscrew the filler cap and remove the oil level gauge (IX).

Clean and dry the indicator with a clean cloth.
Insert the dipstick into the filler but do not turn it. Then remove it and observe the indicated oil level.
If the level indicated is too low, top up the oil to the upper level of the dipstick (dashed area).
Screw the dipstick into the oil filler neck.

Engine oil change
The engine oil should be changed after the first 2 to 5 hours of operation. Any subsequent oil change should be performed every 25 hours of operation.
Be careful when changing the oil. The oil is hot right after the engine is stopped and can cause burns. The used oil should be extracted using a suction device designed for this purpose, in accordance with the suction device manufacturer's recommendations .
As shown in the illustration (XXI), unscrew the oil filler cap (a), insert the tube (b) of the suction device (c) directly into the oil filler hole, and then suck out all the engine oil, remembering that the operation must be repeated several times until all the oil has been removed. After sucking out, wipe off any remaining oil.
Top up the oil according to the procedure described in section: "Preparing for work".
NOTE! Used engine oil must be disposed of in accordance with local regulations. It is prohibited to pour engine oil into the sewage system.

Lubrication of the cutting element bearings (XXII) – every 20 hours of operation
To ensure proper operation and extend the life of the cutting element, the bearings of the milling wheel shaft should be regularly lubricated. Lubrication is performed through grease nipples located on both sides of the shaft.
To do this, clean the grease nipples from dirt to prevent contamination from entering the lubrication system. Open the protective caps.
Using a suitable grease gun, inject NLGI grade 2 industrial grease until grease appears at the seals.
After lubrication, remove excess grease and protect the grease nipples with protective caps.
Regular lubrication reduces friction, prevents premature wear of bearings and ensures smooth operation of the milling wheel.

Cutting element maintenance
One of the most important components of a stump grinder is the milling wheel (a), which is equipped with cutting teeth (b) attached to the base (c) of the cutting tooth, as shown in illustration (XXIII). The components of the milling wheel are also most exposed to wear and damage. When milling stumps, it comes into contact not only with wood, but may also come into contact with hidden abrasive materials and hard objects located in the vicinity of the stump, such as soil, stones, rubble or other waste. Wear and damage to the cutting teeth can significantly reduce the efficiency and performance of the machine, therefore their condition should be checked regularly and damaged or worn components replaced. It is prohibited to work with the milling machine if any of the components of the milling wheel are worn or damaged, until they are replaced with new ones free from defects.
To remove a worn cutter tooth, turn off the engine, disconnect the spark plug wire and make sure the cutter wheel is completely stopped. Then block the cutter wheel from turning to prevent it from moving during removal. Using a suitable wrench, unscrew the cutter tooth retaining nut, then remove the worn tooth and thoroughly clean the cutter tooth mounting seat of dirt and grease residue.
Place the new cutting tooth into the base, then secure its position with the nut, tightening it firmly and securely.
If it is necessary to replace the tooth base, unscrew the fastening screw and then dismantle the base. Clean the tooth base mounting socket from dirt and grease residue. Place the new tooth base in the milling wheel, aligning the mounting holes, and then secure it to the wheel with the mounting screw. Tighten the screw to a torque of 81 Nm. In the next step, mount the cutting tooth to the new base according to the procedure described above.
After assembly, check that the tooth and its base are securely attached to the milling wheel and do not have any play. Before starting the machine, make sure that all tools have been removed and the protective covers have been reinstalled. Regular inspection and replacement of the milling wheel components ensures efficient and safe operation of the machine.
It is possible to use YATO spare parts such as: straight cutting tooth base YT-861925, curved cutting tooth base YT-861924, cutting tooth YT-861926.

Air filter maintenance (XXIV) – every 50 hours of operation
WARNING! Do not use the machine without a properly installed air filter or with a damaged air filter. Otherwise, the combustion engine may suck in impurities that would normally be retained by the filter. Impurities can lead to engine malfunctions or even damage.
Completely unscrew the knob securing the filter housing, then remove the filter cover. Remove the filter from the base. The air filter consists of two elements – paper and sponge. Carefully check each filter element for holes, tears and damage. If any filter element is damaged or cannot be cleaned during maintenance, it must be replaced with a new one, free from defects. It is possible to use the YATO YT-861932 air filter.
Clean the paper element with a compressed air jet (pressure no greater than 0.2 MPa), blowing out the dirt from the inside or sucking out the dirt from the outside using a narrow vacuum cleaner brush. Due to the delicate structure of the paper filter, gentle cleaning is recommended. The paper element should not be soaked in water or any other liquid. Do not brush to avoid rubbing dirt into the filter structure.

Clean the sponge element in warm water with dishwashing liquid, rinse thoroughly and leave to dry completely. Soak the dried filter sponge in clean engine oil and squeeze out, but so that the filter remains moist.
Use a cloth slightly dampened with water to clean dirt from the inside of the filter base and the filter cover. Be careful not to allow dust or dirt to enter the line leading to the carburettor.
Place the sponge element on the paper filter element. Install the filter in place and close the filter cover. Make sure the filter cover is tightly closed and the filter housing mounting knob is properly tightened.
Spark plug maintenance (XXV) – every 100 hours of operation
Disconnect the spark plug wire. Unscrew the spark plug (a) with a spark plug wrench. Clean the electrodes from carbon deposits with a wire brush. Check the distance between the electrodes, it should be between 0.7 mm and 0.8 mm.
If you find burnt electrodes or a cracked ceramic cover, replace the spark plug with a new one. Screw in the spark plug. Connect the wire to the spark plug.

Fuel filler filter maintenance
Remove the fuel filler cap (X). Pull out the fuel filler filter (XXVI). Clean the fuel filler filter with white spirit. Dry with a soft, clean cloth. Install the filter in the filler opening. Install the fuel filler cap.
Attention! The filter walls are made of a delicate mesh. Care should be taken during maintenance to avoid damaging them. If the filter is damaged, it must be replaced with a new one without damage before resuming operation.

Adjusting the V-belt tension (XXVII)
Unscrew all mounting screws and then remove the V-belt cover.
Loosen the four screws (a) securing the engine base, which will allow the engine to be moved.
Loosen the lock nut (b) on the tensioning screw (c), which also serves to align the pulley axes.
Turn the tensioning screw clockwise to increase the V-belt tension, or counterclockwise to decrease it.
Check the V-belt tension – under a load of approximately 2.3–3.2 kg the belt should deflect by approximately 10 mm in the middle.
Check the alignment of the pulleys using a straightedge. If necessary, correct their alignment by adjusting the position of the engine relative to the base.
Tighten the lock nut and engine base mounting screws.
Install the V-belt cover with the mounting screws.
If you notice any damage to the V-belt or a drop in machine performance, replace the belt with a new one that is free from defects. To do this, loosen the tensioning bolt and the four bolts securing the engine base, remove the worn belt, install a new V-belt, and then adjust the tension according to the above procedure. It is possible to use the YATO YT-861927 V-belt.

PRODUCT STORAGE AND TRANSPORT

If the machine will not be used for longer than 30 days, follow the steps below to properly prepare it for storage.
Note! Always empty the fuel tank before storing or transporting.
Completely drain the fuel tank, as fuel containing ethanol can lose its properties after just 30 days. Used fuel can contain resin deposits that can clog the carburetor and restrict fuel flow.
Start the engine and run it until it stops by itself. This will ensure that all fuel is drained from the carburettor. Running the engine until it is completely empty helps prevent carbon build-up inside the carburettor and possible engine damage.
While the engine is still warm, drain the oil from the engine as described in the „ *Changing the engine oil* „ section of the instructions. Then fill the system with fresh oil with the specifications given in the technical data table.
Pull the starter rope so that the engine revs a few times.
Stop pulling the cord when you feel resistance.
Once the machine has completely cooled, disconnect the spark plug wire to prevent accidental starting during storage.
Use clean cloths to clean the outside of the machine and to remove dirt from the vents to keep them clear. Keep the vents clear during storage. Do not cover the vents.
Caution! Do not use strong detergents or petroleum-based cleaners to clean plastic parts, as the chemicals may damage the plastic parts.
Clean according to instructions.
Store in a dark, dry, frost-free and well-ventilated area. Keep the machine away from heat sources, open flames, sparks and pilot lights – such as water heaters, fan heaters, furnaces, tumble dryers or other gas appliances – even if the machine's fuel tank is empty, as any remaining fuel may ignite.
The storage location should be protected from access by children. The product should be stored at a temperature between 5 and 30 degrees Celsius. It is recommended to store the product in the factory packaging or in another packaging that protects against dust. Store the product in a horizontal position.
During transport, the machine must be protected from impacts and strong vibrations that can damage its components. The machine must be transported in a horizontal position and properly secured to prevent it from moving, slipping or tipping over.
After each transport, check whether the fastening screws are properly tightened.

PRODUKTMERKMALE

Eine Benzin-Stubbenfräse ist eine von einem Verbrennungsmotor angetriebene Gartenmaschine zum Entfernen der Reste gefällter Bäume. Das rotierende Zahnrad zerkleinert den Baumstumpf wirkungsvoll und ermöglicht so eine schnelle und präzise Einebnung des Bodens. Die solide Konstruktion und die Transportdeichsel sorgen für Mobilität und Stabilität während des Betriebs und beim Bewegen der Maschine in unterschiedlichen Geländebedingungen. Der korrekte, zuverlässige und sichere Betrieb der Maschine hängt von der ordnungsgemäßen Bedienung ab. Daher gilt:

Lesen Sie vor der Inbetriebnahme der Maschine das gesamte Handbuch durch und bewahren Sie es auf.

Der Lieferant haftet nicht für Schäden oder Verletzungen, die durch den Einsatz der Maschine für andere als den vorgesehenen Zweck oder durch die Nichtbeachtung der Sicherheitsvorschriften und Empfehlungen dieses Handbuchs entstehen. Bei Verwendung der Maschine zu anderen als den bestimmungsgemäßen Zwecken erlischt außerdem der Anspruch des Benutzers auf Garantie und Gewährleistung.

AUSRÜSTUNG

Die Maschine wird komplett geliefert, vor der ersten Inbetriebnahme ist jedoch eine Montage erforderlich.

TECHNISCHE DATEN

Parameter	Maßeinheit	Wert
Katalognummer		YT-86125
Kraftstoffart		Bleifreies Benzin E10
Motorölsorte		SAE15W-40
Fassungsvermögen des Motoröltanks	[l]	1,1
Kraftstofftankkapazität	[l]	6.5
Anzahl der Zylinder		1
Anzahl der Balken		4
Starttyp		Handbuch
Kühlung		Mit dem Flugzeug
Zündkerzentyp		F7RTC
Hubraum	[cm^3]	420
Motorleistung	[kW]	9,0
Maximale Motordrehzahl	[min^{-1}]	3600
Fräsraddurchmesser	[mm]	300
Anzahl Zähne		8T
Schnitthöhe	[mm]	250
Schnitttiefe	[mm]	170
Maße	[mm]	1755 x 750 x 1200
Masse	[kg]	113
Lärm		
Schalldruck	[dB (A)]	90,8 ± 2,5
Leistung L_{WA}	[dB (A)]	101 ± 1,61
Vibrationspegel (Hand-Arm)	[m/s^2]	6,9 ± 1,5
Betriebs-/Lagertemperatur	[^oC]	5 bis 30

ALLGEMEINE SICHERHEITSREGELN

Kennenlernen der Maschine
Lesen Sie vor der Inbetriebnahme der Maschine dieses Handbuch und die Etiketten auf der Maschine, um ihre Einschränkungen und potenziellen Gefahren zu verstehen.
Der Bediener muss mit den Bedienelementen und ihrer korrekten Funktionsweise vollständig vertraut sein, einschließlich der Kenntnis des Anhaltens der Maschine und Auskuppelns von Antriebssystemen.
Lesen Sie vor der Verwendung der Maschine alle Anweisungen und Vorsichtsmaßnahmen in der Bedienungsanleitung sorgfältig durch und stellen Sie sicher, dass Sie sie verstanden haben.
Betreiben Sie die Maschine nicht ohne umfassende Kenntnis ihrer Betriebs- und Wartungsverfahren, da dies zu Verletzungen oder Sachschäden führen kann.
Bei Übergabe, Verleih oder Verkauf der Maschine an Dritte ist diese Anleitung weiterzugeben und eine entsprechende Sicher-

heitsunterweisung durchzuführen. Für Unfälle und Verletzungen, die durch unsachgemäßen Gebrauch entstehen können, ist der Betreiber verantwortlich.
Überschreiten Sie nicht die Leistungsfähigkeit der Maschine. Die Maschine sollte bestimmungsgemäß verwendet werden. Dadurch wird ein effizienter und sicherer Betrieb gewährleistet.

Persönliche Sicherheit
Erlauben Sie niemals Kindern, die Maschine zu bedienen.
Halten Sie Unbeteiligte, Kinder und Haustiere vom Arbeitsbereich der Maschine fern. Sollten sich Personen oder Tiere im Arbeitsbereich befinden, schalten Sie die Maschine sofort aus. Kinder sollten ständig unter Aufsicht eines Erwachsenen stehen.
Bedienen Sie die Maschine nicht unter Einfluss von Alkohol, Drogen oder Medikamenten, die Ihre Arbeitssicherheit beeinträchtigen könnten.
Es sollte entsprechende Schutzkleidung getragen werden. Es wird empfohlen, lange Hosen, Schutzschuhe und Handschuhe zu tragen. Das Tragen weiter Kleidung, Schmuck oder kurzer Hosen, die sich in beweglichen Teilen der Maschine verfangen könnten, ist verboten. Lange Haare sollten über den Schultern zusammengebunden werden.
Augen, Gesicht und Kopf sollten vor Spritzern geschützt werden. Das Tragen einer Schutzbrille oder einer Schutzbrille mit Seitenschutz ist erforderlich.
Es sollte ein Gehörschutz getragen werden.
Halten Sie während der Arbeit einen Sicherheitsabstand zu allen beweglichen Teilen der Maschine ein. Bei Kontakt mit rotierenden Teilen besteht die Gefahr schwerer Verletzungen.
Berühren Sie keine Maschinenteile, die im Betrieb heiß werden können. Lassen Sie die Maschine abkühlen, bevor Sie Wartungs-, Einstellungs- oder Servicearbeiten durchführen.
Arbeiten Sie nicht barfuß oder mit leichtem Schuhwerk, wie etwa Sandalen. Es wird empfohlen, Schutzschuhe zu tragen, die den Halt auf rutschigen Oberflächen erhöhen.

Arbeitsbereich
Die Maschine ist mit einem Verbrennungsmotor ausgestattet. Nicht in der Nähe von Waldgebieten, überwucherten Gebieten oder Gebieten mit trockener Vegetation verwenden, es sei denn, die Abgasanlage ist mit einem Funkenfänger ausgestattet, der den örtlichen Brandschutzbestimmungen entspricht.
Den Motor nicht in geschlossenen Räumen starten oder betreiben. Die Abgase enthalten Kohlenmonoxid (CO), ein farb- und geruchloses Gas, das tödlich ist. Die Maschine darf nur in gut belüfteten Außenbereichen verwendet werden.
Greifen Sie nicht in das Motorsystem ein, um dessen Drehzahl über die vom Hersteller zugelassenen Werte zu erhöhen.
Es wird empfohlen, bei Arbeiten unter trockenen Bedingungen einen Feuerlöscher vom Typ B mitzuführen, um die Brandgefahr zu minimieren.
Betreiben Sie die Maschine nicht bei eingeschränkter Sicht oder unzureichender Beleuchtung.

Maschineninspektion vor der Inbetriebnahme
Überprüfen Sie vor jedem Gebrauch den technischen Zustand der Maschine, insbesondere die korrekte Montage der Abdeckungen und den festen Sitz der Muttern und Schrauben.
Benutzen Sie die Maschine nicht, wenn sie reparaturbedürftig ist oder sich in einem schlechten technischen Zustand befindet. Beschädigte, fehlende oder defekte Teile müssen vor dem Betrieb der Maschine ausgetauscht werden.
Betreiben Sie die Maschine nicht, wenn der Motorschalter den Motor nicht stoppt. Jede Verbrennungsmaschine, die sich nicht mit einem Schalter abschalten lässt, ist gefährlich und muss repariert werden.
Überprüfen Sie regelmäßig, dass alle Schlüssel und Einstellwerkzeuge aus dem Maschinenbereich entfernt wurden, bevor Sie die Maschine starten. Zurückgelassenes Werkzeug kann sich in beweglichen Teilen verfangen und Verletzungen verursachen.
Vermeiden Sie ein unbeabsichtigtes Starten der Maschine. Stellen Sie vor dem Transport sowie vor Wartungs- und Instandhaltungsarbeiten sicher, dass sich der Motorschalter in der Position „OFF“ befindet.
Wenn die Maschine während des Betriebs ungewöhnlich zu vibrieren beginnt, schalten Sie sofort den Motor aus und suchen Sie nach der Ursache. Vibrationen können ein Zeichen für einen schwerwiegenden Fehler sein.

Vorsichtsmaßnahmen beim Kraftstoff
WARNUNG! Der Kraftstoff ist leicht entzündlich und seine Dämpfe können eine Explosion verursachen. Es müssen alle Vorkehrungen getroffen werden, um das Risiko schwerer Verletzungen zu minimieren.
Beim Befüllen oder Entleeren des Kraftstofftanks:
Verwenden Sie nur zugelassene Kraftstoffbehälter.
Tanken Sie in einem sauberen, gut belüfteten Bereich im Freien.
Schalten Sie vor dem Tanken den Motor aus und warten Sie, bis er vollständig abgekühlt ist.
Rauchen Sie nicht, verwenden Sie kein offenes Feuer und halten Sie sich nicht in der Nähe von Funken oder hohen Temperaturen in der Nähe von Kraftstoff auf.
Das Betanken der Maschine in geschlossenen Räumen ist verboten.
Lagern Sie Kraftstoff nur in zugelassenen und entsprechend gekennzeichneten, verschlossenen Behältern an einem kühlen, gut belüfteten Ort und fern von Wärme- und Zündquellen.

Überfüllen Sie den Kraftstofftank nicht. Der Kraftstoffstand sollte nicht mehr als 12,5 mm unter der Unterkante des Einfüllstutzens liegen, um bei steigender Temperatur Raum für die Ausdehnung des Kraftstoffs zu lassen.
Verschütteter Kraftstoff muss sofort aufgewischt werden. Wenn Kraftstoff verschüttet wurde, starten Sie die Maschine erst, wenn die Kraftstoffdämpfe vollständig verdunstet sind.
Die Maschine darf nicht mit Kraftstoff im Tank in einem Bereich gelagert werden, wo Kraftstoffdämpfe mit Zündquellen wie Warmwasserbereitern, Öfen oder anderen Geräten in Kontakt kommen könnten, die hohe Temperaturen erzeugen.

Betriebssicherheit
Die Maschine muss so aufgestellt werden, dass sie sich bei Wartungs-, Reinigungs-, Einstell- oder Zubehörarbeiten nicht unbeabsichtigt bewegen kann.
Die Maschine darf nicht zu Arbeiten über ihre Nennleistung hinaus beansprucht werden.
Es ist verboten, in die Einstellungen des Motorreglers einzugreifen oder den Motor mit überhöhter Drehzahl zu betreiben.
Halten Sie Hände und Füße von beweglichen Teilen der Maschine fern.
Vermeiden Sie den Kontakt mit heißem Öl, Kraftstoff, Abgasen und heißen Maschinenteilen.
Wenn übermäßiger Lärm oder Vibrationen auftreten, schalten Sie die Maschine sofort aus und untersuchen Sie die Ursache.

SICHERHEITS- UND BEDIENUNGSHINWEISE FÜR DIE STUMMFRÄSE

WARNUNG! Lesen Sie vor der Inbetriebnahme der Stubbenfräse diese Bedienungsanleitung sorgfältig durch und stellen Sie sicher, dass Sie sie vollständig verstanden haben. Bitte beachten Sie alle Warnungen und Vorsichtsmaßnahmen.
Unsachgemäßer Betrieb und Wartung der Maschine können zu schweren Verletzungen oder zum Tod des Bedieners oder umstehender Personen führen.
Jede Maschine birgt gewisse Betriebsrisiken. Mit dem Einsatz einer Stubbenfräse gehen besondere Gefahren einher, die der Benutzer kennen und bewusst vermeiden sollte. Der Betreiber und Besitzer des Gerätes ist verpflichtet, sich über mögliche Gefahren zu informieren und die Sicherheitsregeln einzuhalten. Um Risiken zu minimieren, müssen entsprechende Präventivmaßnahmen getroffen werden. Achten Sie beim Lesen dieser Anleitung besonders auf die Hinweise zur Vermeidung von Gefahren.
Bitte bewahren Sie dieses Handbuch zum späteren Nachschlagen und Durchlesen auf. Ist der Benutzer der Maschine nicht der Eigentümer, geben Sie ihm die Betriebsanleitung zum Lesen. Jede Person, der die Fräsmaschine geliehen oder verliehen wird, muss Zugriff auf dieses Handbuch haben und es vor Arbeitsbeginn verwenden. Bitte prüfen Sie, ob sich im Behälter im Griff der Maschine eine Kopie der Bedienungsanleitung befindet. Personen, die die Maschine bedienen, müssen vor der Benutzung die Anleitung lesen. Empfehlenswert ist zudem, ihnen eine Grundausbildung im sicheren Umgang mit der Maschine zu geben und für eventuelle Fragen zur Verfügung zu stehen.

Anwendung der Maschine
Vor dem Einsatz sollte sich der Betreiber davon überzeugen, dass die Maschine für den vorgesehenen Einsatzzweck geeignet ist. Der Benutzer trägt die volle Verantwortung für den ordnungsgemäßen Betrieb der Maschine.
Die Stubbenfräse ist nur für den Einsatz im Freien vorgesehen und dient zum Entfernen von Baumstümpfen und freiliegenden Wurzeln in Bodennähe. Der Stumpfentfernungsprozess erfolgt durch horizontales Bewegen der Klinge über die Oberseite und Vorderseite des Stammes, wobei dieser nach und nach weggefräst wird. Bevor Sie die Maschine zum ersten Mal benutzen, lesen Sie bitte diese Bedienungsanleitung sorgfältig durch.

WARNUNG! Schneiden Sie niemals an Hängen mit einer Neigung von mehr als 15°!
Beim Fällen von Baumstämmen auf abschüssigem Gelände ist besondere Vorsicht geboten, da sich die Maschine unerwartet bewegen oder kippen kann. Fräsen Sie Baumstümpfe niemals hangaufwärts oder hangabwärts, da die Maschine auf den Bediener zurutschen oder umkippen kann. Der Schnitt sollte ausschließlich seitlich zum Hang erfolgen.

Regeln für den sicheren Betrieb
Empfohlener Kraftstoff: bleifreies Benzin E10 mit einer Oktanzahl von mindestens 95.
Es müssen Kraftstoff und Öl verwendet werden, die frei von jeglichen Verunreinigungen und für Viertaktmotoren geeignet sind. Es empfiehlt sich, qualitativ hochwertige Produkte zu verwenden. Dadurch wird die Lebensdauer des Motors verlängert.
Überprüfen Sie regelmäßig den Motorölstand. Der Betrieb der Maschine mit zu niedrigem Ölstand oder ohne Öl kann zu Schäden oder sogar zu Bränden führen.
Stellen Sie vor Arbeitsbeginn sicher, dass der Arbeitsbereich frei von vergrabenen Elektro- und Versorgungskabeln, Steinen, Drähten und anderen Gegenständen ist, die vom rotierenden Fräsrad beschädigt oder erfasst und weggeschleudert werden könnten.
Kindern und ungeschulten Personen ist die Bedienung der Maschine nicht gestattet.
Zum Schutz vor Splittern und Holzspänen sollten während der Arbeit eine Schutzbrille und persönliche Schutzausrüstung getragen werden.
Überprüfen Sie vor dem Starten der Maschine den technischen Zustand der Fräsradzähne – sie müssen scharf, richtig befestigt und unbeschädigt sein.
Stellen Sie vor dem Starten des Motors sicher, dass das Fräsrad keinen Kontakt mit der Oberfläche, dem Baumstumpf oder einem

anderen Gegenstand hat.
Der Bediener muss darauf vorbereitet sein, dass die Maschine beim ersten Kontakt mit dem Stamm möglicherweise „zurückschlägt".
Stellen Sie vor dem Starten der Maschine sicher, dass alle Schneidelemente frei von Verunreinigungen sind und der Ölstand korrekt ist. Überprüfen Sie den festen Sitz aller Schrauben und Muttern sowie den Reifendruck. Benutzen Sie die Maschine nicht, wenn der Sicherheitshebel (Bediener-Anwesenheitshebel) den Motor nicht automatisch stoppt, wenn er losgelassen wird. Der Sicherungshebel sollte regelmäßig auf seine einwandfreie Funktion überprüft werden.
Benutzen Sie die Maschine nicht bei Niederschlag oder bei Blitzeinschlag. Betreiben Sie die Maschine nicht in feuchter oder nasser Umgebung und setzen Sie sie keiner Nässe aus.
Halten Sie Motor und Schalldämpfer sauber und frei von Gras, Blättern, überschüssigem Fett und Kohlenstoffablagerungen, um die Brandgefahr zu verringern.
Sie dürfen die Maschine in keinerlei Art und Weise verändern. Es dürfen nur vom Hersteller zugelassene Anbaugeräte und Zubehörteile verwendet werden. Die Verwendung nicht autorisierter Teile kann zu Maschinenschäden und Verletzungen führen.
Unbeteiligte, insbesondere Kinder und Tiere, sollten einen Abstand von mindestens 25 m zur laufenden Maschine einhalten. Sollten sich unbeteiligte Personen oder Tiere im Arbeitsbereich befinden, schalten Sie die Maschine sofort aus.
In einem Umkreis von 25 m sind Fahrzeuge, Fenster und andere Objekte vor möglichen Gefahren durch gefälltes Holz zu schützen.
Der Betrieb der Maschine ohne ordnungsgemäße Montage aller Schutzabdeckungen ist verboten.
Bei Arbeiten in schlecht belüfteten Räumen muss darauf geachtet werden, eine Kohlenmonoxidvergiftung (CO) zu vermeiden. Treffen Sie beim Tanken entsprechende Vorsichtsmaßnahmen, um Brände und Explosionen zu vermeiden.
Das Einstellen und Reinigen der Maschine bei laufendem Motor ist nicht gestattet.
Vermeiden Sie den Kontakt mit heißem Kraftstoff, Öl, Abgasen und heißen Maschinenoberflächen. Berühren Sie nicht den Motor oder den Schalldämpfer, da diese Teile während des Betriebs sehr heiß werden und auch einige Zeit nach dem Betrieb heiß bleiben. Lassen Sie die Maschine abkühlen, bevor Sie Wartungs- oder Einstellungsarbeiten durchführen.
Bringen Sie keinen Körperteil in Bereiche, in denen es zu gefährlichem Kontakt kommen könnte, wenn sich die Maschine während der Montage, Installation, des Betriebs, der Wartung, Reparatur oder des Transports bewegt.
Es ist verboten, die Maschine auf nassen oder vereisten Oberflächen zu benutzen, da dies die Sturzgefahr erhöhen kann.
Bewahren Sie die Maschine außerhalb der Reichweite von Kindern und Personen auf, die nicht in deren Bedienung eingewiesen sind. Der unbefugte Gebrauch der Maschine kann eine Gefahr darstellen.
Wenn die Maschine ungewöhnliche Geräusche oder Vibrationen von sich gibt, schalten Sie den Motor sofort aus, ziehen Sie das Zündkerzenkabel ab und untersuchen Sie die Ursache des Problems. Ungewöhnliche Geräusche oder Vibrationen können auf einen schwerwiegenden Fehler hinweisen.
Gießen Sie kein Wasser oder andere Flüssigkeiten auf die Maschine **.** Die Maschine sollte sauber gehalten werden, jedoch ohne Verwendung von Wasser – die Hände müssen trocken bleiben und die Oberfläche der Maschine frei von Schmutz und Verunreinigungen.
Öffnen Sie den Öleinfülldeckel niemals bei laufendem Motor. Es kann sein, dass heißes Öl auf Ihr Gesicht und Ihren Körper spritzt.
Stellen Sie den Motor der Maschine ab und stellen Sie sicher, dass alle beweglichen Teile zum Stillstand gekommen sind:
-jedes Mal, wenn Sie von der Maschine weggehen müssen,
-bevor Sie das Gerät reinigen, prüfen, Zubehör austauschen oder reparieren,
-nach dem Aufprall auf einen Fremdkörper,
-vor dem Transport zum und vom Arbeitsplatz,
- wenn die Maschine beginnt, übermäßig zu vibrieren.
AUFMERKSAMKEIT! Nach dem Abstellen des Motors können sich bewegliche Teile noch einige Zeit weiterdrehen. Warten Sie, bis die beweglichen Teile der Maschine zum Stillstand kommen.

Gefahren am Arbeitsplatz
Schaden. Benutzen Sie die Maschine nicht, wenn sie beschädigt, unvollständig oder falsch eingestellt ist oder beschädigte Komponenten aufweist.
Kraftstofflecks. Überprüfen Sie die Maschine vor dem Starten auf Kraftstofflecks. Stellen Sie nach dem Öffnen des Kraftstoffhahns sicher, dass kein Benzingeruch vorhanden ist. Bei Kraftstoffgeruch weder den Motor starten noch offene Flammen oder Elektrogeräte verwenden. Bei einem Kraftstoffleck sofort den Bereich verlassen und die Pannenstelle absichern. Entfernen Sie verschütteten Kraftstoff wenn möglich mit saugfähigen Materialien und suchen Sie nach der Ursache des Lecks. Stellen Sie vor dem Neustart der Maschine sicher, dass das Leck vollständig repariert wurde und alle Kraftstoffanschlüsse dicht sind. Bei Brandgefahr sofort die Feuerwehr rufen.
Kohlenmonoxid. Ein laufender Motor stößt Kohlenmonoxid aus, ein geruchloses, giftiges Gas, das zu Vergiftungen und zum Tod führen kann. Sollten Sie während der Arbeit Schwindel, Schwäche oder Übelkeit verspüren, schalten Sie den Motor sofort ab, gehen Sie an die frische Luft und kontaktieren Sie einen Arzt.
Weitere Gefahren im Zusammenhang mit Abgasen. Das Gerät kann Chemikalien ausstoßen, die Krebs, Geburtsfehler oder andere Fortpflanzungsschäden verursachen können. Vermeiden Sie das Einatmen von Abgasen.
Brennen/Funken. Rauchen Sie nicht in der Nähe laufender Maschinen oder in der Nähe von Funken oder offenen Flammen.
Heißer Schalldämpfer. Berühren Sie nicht den Schalldämpfer oder den Auspuffkrümmer. Auspuff und Motorteile können sehr heiß

werden und Verbrennungen verursachen.
Bewegliche Teile der Maschine. Halten Sie Hände, Füße und Kleidung von Antriebsriemen, Trennscheibe und anderen beweglichen Teilen der Maschine fern. Entfernen Sie niemals Schutzvorrichtungen oder Spanner bei laufender Maschine. Der Kontakt mit dem Antriebsriemen oder den rotierenden Schneidzähnen kann zu schweren Verletzungen führen.
Auftanken. Tanken Sie den Motor erst, wenn er mindestens 30 Minuten lang abgekühlt ist.
Unsachgemäßer Betrieb. Sollten Sie während des Betriebs ungewöhnliche Geräusche, ungewöhnliche Vibrationen oder sonstige Unregelmäßigkeiten feststellen, schalten Sie die Maschine sofort aus und gehen Sie der Ursache auf den Grund.
Vibrationen. Länger andauernde Belastung durch Maschinenvibrationen kann zu Kreislaufproblemen und Nervenschäden führen. Anpassungen/Reparaturen. Um ein unbeabsichtigtes Starten zu verhindern, schalten Sie die Maschine immer aus und ziehen Sie das Zündkerzenkabel ab, bevor Sie Reparaturen durchführen.
Entfernen von blockiertem Material. Wenn sich Material in der Maschine verklemmt, schalten Sie zuerst den Motor aus, ziehen Sie das Zündkerzenkabel ab und stellen Sie sicher, dass alle beweglichen Teile vollständig zum Stillstand gekommen sind. Erst dann kann mit der Beseitigung der Verstopfung bzw. der Diagnose begonnen werden.

Persönliche Schutzausrüstung
Gehörschutz. Tragen Sie beim Bedienen einer Fräsmaschine Ohrstöpsel oder einen anderen Gehörschutz.
Augenschutz. Tragen Sie beim Bedienen einer Fräsmaschine einen zugelassenen Augenschutz.
Gesichtsschutz. Tragen Sie einen Helm mit Vollgesichtsschutz oder Netzvisier und eine Schutzbrille.
Lockere Kleidung und Accessoires. Lockere Kleidung, Schmuck oder lange Haare können in beweglichen Maschinenteilen hängen bleiben. Tragen Sie beim Bedienen einer Fräsmaschine keinen Schmuck oder weite Kleidung.
Lange Hosen. Tragen Sie lange, robuste Hosen, um Ihre Beine vor von der Maschine hochgeschleuderten Fremdkörpern zu schützen.

Sicherheit beim Tanken – Gefahr durch statische Elektrizität
Beim Tanken besteht die Gefahr elektrostatischer Funkenbildung, die die Kraftstoffdämpfe entzünden und einen Brand verursachen kann. Um Gefahren zu minimieren, betanken Sie die Maschine immer mit einem tragbaren, geerdeten Behälter und nicht direkt an einer Zapfsäule. Der Behälter sollte auf dem Boden platziert werden und seine Spitze sollte die Einfüllöffnung des Kraftstoffs berühren. Tanken Sie die Maschine nicht, während sie sich auf einem Anhänger oder in einem Fahrzeug befindet. Vor dem Auftanken wird empfohlen, einen geerdeten Metallgegenstand zu berühren, um die angesammelte statische Elektrizität zu entladen. Verwenden Sie beim Tanken kein offenes Feuer, rauchen Sie nicht und führen Sie keine Tätigkeiten aus, bei denen Funken entstehen können.

Regeln für die Maschinenwartung
Einige Teile der Maschine bestehen aus Kunststoff oder Gummi und sollten daher vor dem Kontakt mit Chemikalien geschützt werden.
Decken Sie die Maschine nicht ab, wenn die Abluftöffnung noch heiß ist.
Es ist nicht gestattet, an versiegelten und vom Hersteller oder Vertreiber gesicherten Teilen der Maschine oder des Motors Manipulationen vorzunehmen. Sämtliche Einstellungen, wie beispielsweise die Erhöhung oder Verringerung der Motordrehzahl, dürfen nur von einem qualifizierten Servicetechniker vorgenommen werden.
Um die Funktionsfähigkeit Ihrer Maschine zu erhalten, prüfen Sie regelmäßig, ob alle Bauteile richtig ausgerichtet sind und keine beweglichen Teile blockiert sind.
Beschädigte oder verschlissene Teile sollten vor der weiteren Verwendung der Maschine repariert oder ausgetauscht werden. Viele Unfälle sind auf den Betrieb von Maschinen in schlechtem technischen Zustand zurückzuführen.

Abfallmanagement
Verbrauchte Verbrauchsmaterialien, Verpackungen und Werkzeuge müssen entsprechend den geltenden Umweltschutzvorschriften einer Wiederverwertung zugeführt werden. Abfälle sind entsprechend den Grundsätzen der gewerblichen Abfallbeseitigung einer örtlichen Recyclingstelle zuzuführen.

PRODUKTMONTAGE

Vorbereitung zur Montage
Das Produkt muss aus der Verpackung ausgepackt und sämtliche Verpackungselemente müssen entfernt werden. Es wird empfohlen, die Verpackung aufzubewahren, sie kann beim Transport oder der Lagerung des Produkts nützlich sein. Überprüfen Sie, ob Teile des Produkts während des Transports beschädigt wurden. Bei festgestellten Schäden, z. B. Rissen oder Verformungen, ist das Produkt nicht mehr verwendbar, bis die beschädigten Teile repariert oder ersetzt wurden.
Es wird empfohlen, die Maschine auf einer ebenen, harten und sauberen Oberfläche aufzustellen.
Während der Installation sollte persönliche Schutzausrüstung wie Schutzhandschuhe, Augenschutz und Schutzkleidung getragen werden.

Maschinenmontage
Gehen Sie zum Zusammenbau wie in der Abbildung gezeigt vor:

(II) – Montieren Sie die Räder. Auf der Seitenwand der Reifen befindet sich ein Pfeil, der die empfohlene Fahrtrichtung angibt. Die Räder müssen entsprechend dieser Markierung montiert werden und ihre Position muss der Fahrtrichtung der Maschine bei Vorwärtsfahrt entsprechen.
Befestigen Sie die Nabe mit Unterlegscheiben und M14-Muttern an den Radachsen auf beiden Seiten der Maschine. Richten Sie die Radlöcher an den Nabenlöchern aus, achten Sie dabei auf die richtige Raddrehrichtung und befestigen Sie sie dann mit M8 × 20 mm Sechskantschrauben, Unterlegscheiben und M8 selbstsichernden Muttern an der Nabe. Ziehen Sie die Muttern gleichmäßig und abwechselnd an, um Stabilität und den richtigen Sitz der Räder sicherzustellen.
(III) – Installieren Sie die Arbeitsgriffbasis. Richten Sie hierzu die Löcher in der Basis des Arbeitsgriffs (a) mit den Löchern in der Montageplatte (b) und dem Maschinenkörper aus und befestigen Sie die Basis dann mit vier M12×45 mm-Schrauben und Unterlegscheiben am Maschinenkörper.
(IV) – Installieren Sie die Kabelführung des Drehverriegelungshebels an der Halterung an der Basis des Bediengriffs. Hierzu das Kabel durch die Bohrung im Fuß des Bediengriffs führen, die Kabelführung (a) in die Halterung (b) einsetzen und anschließend mit den Muttern in ihrer Position fixieren. Um eine einwandfreie Funktion des Drehsperrhebels zu gewährleisten, kann die Seillänge erst nach der Montage der Seilstange am Hebel durch Veränderung der Position der Seilführung (a) in der Halterung (b) angepasst werden.
(V) – Installieren Sie den Bediengriff und die Kabel zur Maschinensteuerung. Hierzu eine M16×360 mm Schraube durch den Arbeitsgriff und den Griffsockel stecken und anschließend mit dem Feststellhebel fixieren. Montieren Sie die Gashebel mit zwei M6×40 mm-Schrauben, Unterlegscheiben und M6-Muttern am Bediengriff. Installieren Sie das Kabel am Drehverriegelungshebel. Hierzu das Kabel durch die Halterung führen und anschließend durch Anziehen der Befestigungsmutter fixieren. Befestigen Sie die Kabelstange mit einer Schraube und Mutter am Hebel. Installieren Sie das Kabel des Radfeststellhebels auf die gleiche Weise. Sobald die Montage abgeschlossen ist, sichern Sie die Verbindungen durch Festziehen der Befestigungsmuttern.
(VI) – Das Sicherungshebelkabel mit dem Motor verbinden. Hierzu den Stecker des Motorkabelbaums mit der Buchse des Sicherheitshebelkabelbaums verbinden. Dabei auf korrekten Sitz und Einrasten der Verbindung achten.
(VII) – Montieren Sie die Gummischutzabdeckungen. Richten Sie dazu die Befestigungslöcher der Abdeckung auf die Löcher im Maschinenkörper aus und befestigen Sie sie anschließend mit Sechskantschrauben M8×25 mm und selbstsichernden Muttern M8. Montieren Sie die restlichen Abdeckungen in gleicher Weise – auf der gegenüberliegenden Seite und an der Rückseite der Maschine. Stellen Sie nach Abschluss der Installation sicher, dass alle Schutzabdeckungen ordnungsgemäß angebracht sind.
(VIII) – Eine mit einem Stützrad ausgestattete Transportdeichsel ermöglicht das Verschieben der Maschine über kurze Distanzen. In der nach unten gerichteten Radposition erleichtert es das Manövrieren beim manuellen Verschieben der Maschine, während in der nach oben gerichteten Radposition das Verschieben der Maschine über lediglich kurze Distanzen innerhalb des Arbeitsbereichs mithilfe einer anderen Maschine, die mit einem entsprechenden Haken ausgestattet ist, z. B. einem Traktor, möglich ist.
AUFMERKSAMKEIT! Die Deichsel ist nicht für den Transport der Maschine mittels Fahrzeug auf öffentlichen Straßen vorgesehen.
Im Normalbetrieb ist die Deichsel nicht montiert, um beim Fräsen kein Hindernis darzustellen.
Um die Deichsel zu montieren, stecken Sie sie mit dem Rad nach unten oder oben in die Halterung, richten Sie die Montagelöcher mit den Löchern in der Maschinenhalterung aus und verriegeln Sie ihre Position anschließend mit dem Verriegelungsstift (a). Stellen Sie anschließend sicher, dass der Stift richtig sitzt, und sichern Sie die Verbindung anschließend durch Einstecken des Federstifts.

VORBEREITUNG AUF DIE ARBEIT

Vorbereitung des Arbeitsplatzes
Bevor mit dem Fräsen begonnen wird, muss der Arbeitsbereich entsprechend vorbereitet werden. Den Stamm bis auf Bodenniveau zurückschneiden bzw. kürzen, z.B. mit einer Motorsäge. Entfernen Sie die Erdschicht und alle Steine und Gegenstände in der Nähe des Stammes oder der Wurzeln, die die Arbeit behindern und eine Gefahr darstellen könnten. Die Arbeiten sollten nur tagsüber oder in ausreichend beleuchteten Bereichen durchgeführt werden. Benutzen Sie die Fräsmaschine nicht nach Einbruch der Dunkelheit.
WARNUNG! Das Zurücklassen von Steinen oder anderen Gegenständen im Arbeitsbereich kann zu gefährlichen Situationen führen, beispielsweise zu Schäden an der Maschine und/oder dazu, dass Gegenstände vom Fräsrad erfasst und weggeschleudert werden. Dies könnte zu schweren Verletzungen oder sogar zum Tod führen.

Maschine für die Arbeit vorbereiten
AUFMERKSAMKEIT! Ab Werk enthält der Motor möglicherweise nur eine geringe Menge Öl, um den Motor während des Transports und der Lagerung zu schützen. Vor der ersten Inbetriebnahme ist der Motorölstand zu prüfen und anschließend bis zum erforderlichen Ölstand nachzufüllen. Der Ölstand sollte regelmäßig kontrolliert und bei Bedarf nachgefüllt werden. Der Betrieb der Maschine ohne Öl oder mit zu wenig Öl im Motorgetriebe kann zu irreversiblen Schäden am Motor führen.
Sie sollten Öl für Viertaktmotoren mit einer Viskositätsklasse von SAE 15W-40 vorbereiten.
Vor dem Nachfüllen des Öls die Maschine auf eine ebene Fläche stellen, anschließend den Öltankdeckel (IX) abschrauben und den beiliegenden Ölmessstab trocken wischen. Füllen Sie den Tank mit Öl. Beim Einfüllen empfiehlt sich die Verwendung eines Trichters oder Ausgießers, um ein Verschütten des Öls zu vermeiden. Wenn Öl verschüttet wird, wischen Sie alle Ölreste gründlich auf, bevor Sie den Motor starten. Überprüfen Sie, ob der Ölstand korrekt ist. Hierzu den Ölmessstab in die Einfüllöffnung

stecken und den Tankdeckel aufschrauben. Anschließend schrauben Sie es ab und prüfen den Ölstand am Ölmessstab. Der Ölstand sollte zwischen der maximalen und minimalen Markierung auf dem Ölmessstab liegen. Nachdem Sie sichergestellt haben, dass der Ölstand korrekt ist, verschließen Sie die Einfüllöffnung mit der Kappe.
Aufmerksamkeit! Der Ölstand sollte vor jedem Arbeitsbeginn kontrolliert werden.
Nach dem Nachfüllen von Öl muss Kraftstoff nachgefüllt werden. Als Kraftstoff dient bleifreies Benzin mit einer Oktanzahl von mindestens 95. Zum Tanken den Tankdeckel (X) abschrauben und Kraftstoff in den Tank füllen. Beim Einfüllen von Kraftstoff empfiehlt sich die Verwendung eines Ausgießers oder Trichters, um die Gefahr von Kraftstoffspritzern zu verringern. Wenn Kraftstoff verschüttet wird, wischen Sie den restlichen Kraftstoff sorgfältig auf. Warten Sie, bis die Dämpfe vollständig verflogen sind und starten Sie den Motor an einer anderen Stelle als der, an der er betankt wurde. Nach dem Befüllen des Kraftstofftanks verschließen Sie die Tanköffnung mit dem Deckel.
Die Maschine ist mit Lufträdern ausgestattet. Der empfohlene Reifendruck beträgt 10 PSI / 0,7 BAR. Vor Arbeitsbeginn müssen die Reifen aufgepumpt werden. Überschreiten Sie nicht den empfohlenen Reifendruck. Prüfen Sie vor Arbeitsbeginn den Reifendruck. Reifen sollten immer mit gleichmäßigem Druck aufgepumpt sein.
Aufmerksamkeit! Falscher oder ungleichmäßiger Reifendruck kann zu gefährlichen Situationen führen, beispielsweise dazu, dass die Maschine auf die Seite kippt, was zu schweren Verletzungen oder sogar zum Tod führen kann.

Höhenverstellung des Arbeitsgriffes (XI)
Passen Sie vor Arbeitsbeginn die Höhe des Arbeitsgriffs an die Körpergröße des Bedieners an. Hierzu den Feststellhebel soweit aufschrauben, bis sich die Position des Arbeitsgriffes verändern lässt, dessen Position justieren und anschließend durch Festziehen des Feststellhebels wieder verriegeln. Achten Sie darauf, dass der Bediengriff richtig befestigt ist und während des Betriebs seine Position nicht verändert.

Komponentenprüfung
Überprüfen Sie die Maschine vor dem ersten Gebrauch sorgfältig, um sicherzustellen, dass alle Komponenten ordnungsgemäß befestigt und frei von Beschädigungen sind.

PRODUKTSERVICE

Maschinensteuerungen
Nachfolgend finden Sie eine Beschreibung der Maschinensteuerung:

Drehverriegelungshebel (XII)
Damit lässt sich die Drehbarkeit der Maschine relativ zu ihren Rädern sperren bzw. entsperren. Wenn Sie den Hebel ganz nach hinten bewegen, wird die Drehung entsperrt, und wenn Sie ihn ganz nach vorne bewegen, wird die Drehung der Maschine blockiert. In der entriegelten Stellung lässt sich die Maschine durch Steuerung des Arbeitsgriffs in einem begrenzten Bereich drehen, was eine präzise Führung beim Fräsen erleichtert. Die Verriegelung ist nur in einer Stellung möglich – bei Geradeauslauf der Maschine.

Radfeststellhebel (XIII)
Dient zum Blockieren oder Entriegeln der Räder der Maschine. Durch vollständiges Zurückbewegen des Hebels werden die Räder gesperrt, um während des Betriebs Stabilität zu gewährleisten. Durch vollständiges Vorwärtsbewegen des Hebels werden die Räder entsperrt, sodass die Maschine vorwärts oder rückwärts bewegt werden kann. Lassen Sie die Räder stets blockiert, außer wenn Sie die Position der Maschine ändern.

Gashebel (XIV)
Dient zum Einstellen der Motordrehzahl. Wenn Sie den Hebel ganz nach vorne bewegen, wird die Motordrehzahl hoch eingestellt, wenn Sie ihn ganz nach hinten bewegen, wird die Motordrehzahl niedrig eingestellt.
Durch eine Erhöhung der Drehzahl wird das Fräsrad in Rotation versetzt – je höher die Drehzahl, desto schneller rotiert das Fräsrad. Bevor Sie die Geschwindigkeit auf hoch einstellen, stellen Sie sicher, dass das Fräsrad keinen Kontakt mit dem Boden oder anderen Gegenständen hat, um zu verhindern, dass die Maschine plötzlich ruckt, in Richtung des Bedieners zurückschlägt oder die Zähne des Fräsrads beschädigt.
Sicherungshebel (XV)
Dieser Hebel steuert den Motorbetrieb, indem er die Anwesenheit des Bedieners erkennt. Durch Ziehen des Hebels in Richtung Bediengriff startet der Motor, durch Loslassen des Hebels stoppt er automatisch und gewährleistet so die sichere Verwendung der Maschine.
AUFMERKSAMKEIT! Der Sicherheitshebel verfügt über keinen Verriegelungsmechanismus, um ihn in der Bediener-Anwesenheitsposition zu verriegeln. Um gefährliche Situationen zu vermeiden, wenn Sie den Motor schnell abstellen müssen, verriegeln Sie den Hebel niemals in dieser Position.

Starten des Verbrennungsmotors
WARNUNG! Lassen Sie den Verbrennungsmotor nicht in geschlossenen oder schlecht belüfteten Räumen laufen, da die Ab-

gase Kohlenmonoxid enthalten, ein geruchloses, giftiges Gas, das zu Vergiftungen, Bewusstlosigkeit und sogar zum Tod führen kann. Bei laufendem Motor muss für ausreichende Belüftung gesorgt werden, um eine Ansammlung von Abgasen zu verhindern.
WARNUNG! Halten Sie Hände und Füße von rotierenden Maschinenteilen fern. Der Kontakt mit rotierenden Maschinenteilen kann zu schweren Verletzungen führen.
AUFMERKSAMKEIT! Stellen Sie vor jedem Starten des Motors sicher, dass der Motorölstand korrekt ist.

Verwenden Sie den Radfeststellhebel und den Drehfeststellhebel, um die Räder und die Drehung der Maschine zu blockieren. Stellen Sie dann sicher, dass sie stabil bleibt und sich nicht seitwärts bewegt oder dreht.
Öffnen Sie das Kraftstoffventil, indem Sie den Kraftstoffventilhebel (a) in die Position „ON" bringen, wie in Abbildung (XVI) gezeigt.
Wie in Abbildung (XVII) gezeigt, schließen Sie zum Starten eines kalten Motors die Drosselklappe, indem Sie den Choke-Hebel (a) in die Position „GESCHLOSSEN" bringen, und öffnen Sie zum Starten eines warmen Motors die Drosselklappe, indem Sie den Choke-Hebel (a) in die Position „ÖFFNEN".
Bewegen Sie den Gashebel in die Position „niedrige Motordrehzahl".
Drehen Sie den Motorschalter (XVIII) in die Position „ON", um das Motorzündsystem einzuschalten. Damit der Motor läuft, muss sich der Schalter in der Position „ON" befinden.
Achten Sie darauf, dass das Fräsrad keinen Bodenkontakt hat.
Ziehen Sie den Sicherungshebel in Richtung Bediengriff.
Ziehen Sie den Starterseilgriff mehrere Male sanft, bis Sie einen durch die Kompression des Motors verursachten Widerstand spüren, und ziehen Sie dann mit einer kräftigen, entschlossenen Bewegung (XIX). Nach ein paar Zügen sollte der Motor anspringen.
Nach dem Starten des Motors den Starterseilgriff nicht aus der Hand lassen, sondern in die untere Position bewegen.
Wenn der Motor warm wird, bewegen Sie den Choke-Hebel allmählich in Richtung der Position „OFFEN". Nach jeder Änderung der Chokehebelstellung muss gewartet werden, bis der Motor rund läuft. Die Rückstellgeschwindigkeit des Chokehebels hängt von den atmosphärischen Bedingungen ab, unter denen der Motor gestartet wird. Je niedriger die Umgebungstemperatur, desto langsamer muss die Rückführung erfolgen.

Notstopp des Verbrennungsmotors
Durch das Lösen des Sicherheitshebels wird der Verbrennungsmotor gestoppt.
Aufmerksamkeit! Nach dem Stoppen des Motors kann sich das Fräsrad noch einige Zeit weiterdrehen. **Halten Sie Hände und Füße vom rotierenden Schneidelement fern. Der Kontakt mit den Klingen kann schwere Verletzungen verursachen.**

Abstellen des Verbrennungsmotors
Um den Motor abzustellen, gehen Sie folgendermaßen vor:
Halten Sie das Schneidelement über dem Boden und lösen Sie den Sicherheitshebel. Der Motor stoppt. Bitte warten Sie bis das Schneidelement komplett zum Stillstand gekommen ist.
Sobald das Fräsrad vollständig zum Stillstand gekommen ist, senken Sie die Maschine ab, sodass das Fräsrad auf dem Boden aufliegt.
Stellen Sie vor dem Verlassen des Fahrerplatzes sicher, dass die Räder mit den Feststellhebeln blockiert sind, insbesondere, wenn sich die Maschine an einem Hang befindet.
Stellen Sie den Motorschalter (XVIII) auf die Position OFF.
Schließen Sie das Kraftstoffventil, indem Sie den Kraftstoffventilhebel (a) in die Position „OFF" (Aus) bringen, wie in Abbildung (XVI) gezeigt.
Lassen Sie den Motor mindestens 30 Minuten lang abkühlen, bevor Sie die Bremse lösen und die Maschine einlagern oder transportieren. Ein heißer Motor stellt eine Brandgefahr dar.

Auftanken
WARNUNG! Kraftstoff ist leicht entzündlich! Beim Umgang mit Kraftstoff müssen sämtliche Sicherheitsvorkehrungen beachtet werden. Füllen Sie den Kraftstofftank nicht während des Maschinenbetriebs. Nicht in der Nähe von offenem Feuer tanken. Das Rauchen ist im Tankbereich nicht gestattet. Verschütten Sie keinen Kraftstoff. Wenn Kraftstoff verschüttet wurde, trocknen Sie den verschütteten Kraftstoff gründlich ab, bevor Sie die Maschine starten. Den Tankdeckel fest und sicher anziehen. Kraftstoff sollte in dicht verschlossenen, zugelassenen Behältern, fern von Wärmequellen und außerhalb der Reichweite von Kindern gelagert werden.

Stoppen Sie den Motor gemäß dem oben beschriebenen Verfahren.
Warten Sie, bis der Motor abgekühlt ist.
Als Kraftstoff dient bleifreies Benzin mit einer Oktanzahl von mindestens 95. Zum Tanken den Tankdeckel (X) abschrauben und Kraftstoff in den Tank füllen. Beim Einfüllen von Kraftstoff empfiehlt sich die Verwendung eines Ausgießers oder Trichters, um die Gefahr von Kraftstoffspritzern zu verringern. Wenn Kraftstoff verschüttet wird, wischen Sie den restlichen Kraftstoff sorgfältig auf. Warten Sie, bis die Dämpfe vollständig verflogen sind und starten Sie den Motor an einer anderen Stelle als der, an der er betankt wurde. Nach dem Befüllen des Kraftstofftanks verschließen Sie die Tanköffnung mit dem Deckel.
Starten Sie den Motor erneut, gemäß der Vorgehensweise im Abschnitt „ *Verbrennungsmotor starten".*
Fräsen von Stümpfen und Wurzeln

WARNUNG! Stellen Sie sicher, dass der Arbeitsbereich ordnungsgemäß vorbereitet ist. Gefahr des Zurückschleuderns von Trümmern. Steine, Splitter und Schutt können schwere Verletzungen oder Sachschäden verursachen. Trümmer können bis zu 25 m in jede Richtung geschleudert werden. Sie können von harten Oberflächen abprallen und den Bediener, umstehende Personen oder empfindliche Umgebungen treffen. Benutzen Sie eine Fräsmaschine niemals ohne entsprechende persönliche Schutzausrüstung, insbesondere Augenschutz und Gesichtsschutz.
WARNUNG! Rotierendes Fräsrad. Halten Sie Hände und Füße vom rotierenden Fräsrad fern. Der Kontakt mit den Zähnen kann zu schweren Verletzungen führen.

Mit dem Radfeststellhebel können Sie die Räder der Maschine am vorgesehenen Bearbeitungsort feststellen, um ausreichend Standfestigkeit und einen sicheren Betrieb zu gewährleisten.
Verwenden Sie den Rotationssperrhebel, um die Maschinenrotation zu entsperren und den vollen Fräsbetrieb zu ermöglichen.
Erhöhen Sie die Motordrehzahl mit dem Gashebel. Das Fräsrad beginnt sich zu drehen. Warten Sie vor Arbeitsbeginn, bis das Fräsrad die volle Betriebsdrehzahl erreicht hat.
Drehen Sie die Oberfräse zur Stammseite und führen Sie das Schneidelement anschließend langsam in die Oberfläche ein.
Sobald das Schneidelement den Stamm berührt, beginnen Sie mit sanften Seitwärtsbewegungen und bewegen das Schneidrad schrittweise in Richtung Stammkante, bis es vollständig davon frei ist.
Anschließend die Richtung ändern und in die entgegengesetzte Richtung weiterfräsen, bis das Fräsrad die gegenüberliegende Stammkante erreicht.
Achten Sie bei Seitwärtsbewegungen auf das Motorgeräusch und passen Sie den Druck an, um eine Überlastung zu vermeiden. Wenn der Keilriemen oder die Fliehkraftkupplung Geräusche machen, die auf eine zu hohe Belastung hinweisen, verringern Sie den Druck auf den Bediengriff.
Ist die Seitenbewegung nicht frei durchführbar, muss das Fräsrad angehoben werden.
Durch senkrechtes Einführen der Klinge ist ein Fräsen der Wurzeln möglich.
Zusätzliche Empfehlungen zum Fräsen von Großstämmen (XX):
Beim Fräsen größerer Baumstämme kann es vorkommen, dass sich Späne (a) unter dem Fräsrad (b) ansammeln. In diesem Fall lösen Sie die Feststellbremse und bewegen die Maschine nach vorne, sodass sich die Späne direkt unter den Messern sammeln. Das Absenken der Trennscheibe auf eine Schicht Späne führt dazu, dass diese aus dem Arbeitsbereich der Maschine geschleudert werden.
Achten Sie darauf, dass die Räder der Fräse nicht in den Kofferraum fallen. Sollte im Fräsbereich eine Vertiefung entstehen, füllen Sie diese mit Holzspänen auf oder verschieben Sie die Maschine an einen anderen Standort.
Wenn das Fräsen abgeschlossen ist, stellen Sie den Motor ab und blockieren Sie die Maschinenräder, bevor Sie den Bedienerplatz verlassen. Lassen Sie die Maschine vollständig abkühlen, ziehen Sie das Zündkerzenkabel ab, montieren Sie die Transportstange und transportieren Sie die Maschine anschließend zum Wartungsort.

PRODUKTWARTUNG
AUFMERKSAMKEIT! Stellen Sie vor der Reinigung, Reparatur, Inspektion oder Einstellung den Motor ab und stellen Sie sicher, dass alle beweglichen Teile vollständig zum Stillstand gekommen sind. Trennen Sie das Zündkerzenkabel und halten Sie es von der Zündkerze fern, um ein unbeabsichtigtes Starten des Motors zu verhindern. Warten Sie, bis alle Maschinenkomponenten vollständig abgekühlt sind.

Während der Garantiezeit darf der Benutzer die Maschine nicht zerlegen oder andere als die unten aufgeführten Komponenten oder Teile austauschen, da sonst die Garantie erlischt. Sollten bei der Inspektion oder im Betrieb Unregelmäßigkeiten auftreten, ist dies ein Signal, die Reparatur in einer Servicestelle durchführen zu lassen.

Nach Abschluss der Arbeiten sollten Gehäuse, Lüftungsschlitze, Schalter, Zusatzgriff und Abdeckungen ohne Verwendung von Chemikalien und Reinigungsmitteln z. B. mit einem Luftstrahl (bei einem Druck von maximal 0,3 MPa), einer Bürste oder einem trockenen Tuch gereinigt werden. Reinigen Sie Werkzeuge und Griffe mit einem trockenen, sauberen Tuch.

Aufmerksamkeit! Sämtliche Wartungsarbeiten müssen bei ausgeschalteter und im Leerlauf laufender Maschine durchgeführt werden. Warten Sie nach dem Abstellen des Motors, bis Motor und Maschinenteile vollständig abgekühlt sind und ziehen Sie dann das Zündkerzenkabel ab.
Aufmerksamkeit! Wenn der Ablauf einer Servicetätigkeit nachfolgend nicht beschrieben ist. Dies bedeutet, dass Sie die Maschine zu einer Fachwerkstatt bringen müssen, um diese Arbeiten durchführen zu lassen.
Aufmerksamkeit! Wenn zur Reinigung ein Lösungsmittel verwendet wird, vermeiden Sie den Kontakt des Lösungsmittels mit Haut und Augen. Verwenden Sie persönliche Schutzausrüstung. Das Produkt darf nicht mit einem Wasserstrahl, insbesondere unter Druck, oder durch Eintauchen in Wasser gereinigt werden.

Allgemeine Wartungstätigkeiten
Überprüfen Sie den allgemeinen Zustand der Maschine. Achten Sie auf lose Schrauben, Fehlausrichtung oder Festsitzen beweglicher Teile, Risse, beschädigte Komponenten und andere Defekte, die den sicheren Betrieb beeinträchtigen könnten.
Entfernen Sie sämtlichen Schmutz oder Material, das sich auf der Maschine, ihren Schutzvorrichtungen und dem Schneidelement

angesammelt haben könnte. Bitte reinigen Sie das Gerät nach jedem Gebrauch. Verwenden Sie dann ein hochwertiges leichtes Maschinenöl, um die beweglichen Teile zu schmieren.
Aufmerksamkeit! Verwenden Sie zum Reinigen der Maschine keinen Hochdruckreiniger. Wasser kann in schwer zugängliche Bereiche der Maschine und in Abdeckungen eindringen und so zu Schäden an Spindeln, Lagern oder Motor führen.

Regelmäßige Inspektionen
Die unten aufgeführten Maschinenbauteile müssen regelmäßig überprüft und gewartet werden.

Motorölstand prüfen
Den Einfülldeckel abschrauben und die Ölstandsanzeige (IX) herausnehmen.
Reinigen und trocknen Sie den Indikator mit einem sauberen Tuch.
Führen Sie den Ölmessstab in das Einfüllrohr ein, ohne ihn zu drehen. Anschließend ausbauen und den angezeigten Ölstand beobachten.
Wenn der angezeigte Ölstand zu niedrig ist, füllen Sie Öl bis zur oberen Markierung am Messstab nach (gestrichelter Bereich).
Schrauben Sie den Ölmessstab in den Öleinfüllstutzen.

Motorölwechsel
Nach den ersten 2 bis 5 Betriebsstunden sollte ein Motorölwechsel durchgeführt werden. Jeder nachfolgende Ölwechsel sollte alle 25 Betriebsstunden durchgeführt werden.
Seien Sie beim Ölwechsel vorsichtig. Unmittelbar nach dem Abstellen des Motors ist das Öl heiß und kann Verbrennungen verursachen. Altöl sollte mit einem speziell dafür vorgesehenen Extraktor und gemäß den Empfehlungen des Extraktorherstellers abgesaugt werden .
Wie in der Abbildung (XXI) gezeigt, schrauben Sie den Öleinfülldeckel (a) ab, stecken Sie den Schlauch (b) der Absaugvorrichtung (c) direkt in die Öleinfüllöffnung und saugen Sie anschließend das gesamte Motoröl ab. Bedenken Sie dabei, dass der Vorgang mehrere Male wiederholt werden muss, bis das gesamte Öl entfernt ist. Wischen Sie nach dem Absaugen das restliche Öl ab.
Füllen Sie das Öl gemäß der im Abschnitt „Arbeitsvorbereitung“ beschriebenen Vorgehensweise nach.
AUFMERKSAMKEIT! Altöl muss entsprechend den örtlichen Vorschriften entsorgt werden. Das Einfüllen von Motoröl in die Kanalisation ist verboten.

Schmierung der Schneidelementlager (XXII) – alle 20 Betriebsstunden
Um einen ordnungsgemäßen Betrieb zu gewährleisten und die Lebensdauer des Schneidelements zu verlängern, sollten die Lager der Fräsradwelle regelmäßig geschmiert werden. Die Schmierung erfolgt über Schmiernippel, die sich auf beiden Seiten der Welle befinden.
Reinigen Sie dazu die Schmiernippel, um zu verhindern, dass Verunreinigungen in das Schmiersystem gelangen. Öffnen Sie die Schutzkappen.
Mithilfe einer geeigneten Fettpresse Industriefett der NLGI-Klasse 2 einspritzen, bis Fett an den Dichtungen austritt.
Nach dem Abschmieren überschüssiges Fett entfernen und die Schmiernippel mit Schutzkappen schützen.
Regelmäßiges Schmieren verringert die Reibung, verhindert den vorzeitigen Verschleiß der Lager und sorgt für einen reibungslosen Betrieb des Fräsrades.

Wartung des Schneidelements
Eine der wichtigsten Komponenten einer Stubbenfräse ist das Fräsrad (a), welches mit Schneidzähnen (b) bestückt ist, an denen, wie in der Abbildung (XXIII) dargestellt, die Schneidzahnbasis (c) befestigt ist. Die Fräsradkomponenten sind auch am anfälligsten für Verschleiß und Beschädigungen. Beim Stubbenfräsen kommt es nicht nur zum Kontakt mit dem Holz, sondern es kann auch zu versteckten abrasiven Materialien und harten Gegenständen in der Umgebung des Stubbens kommen, wie zum Beispiel Erde, Steine, Bauschutt oder andere Abfälle. Verschleiß und Beschädigungen der Schneidzähne können die Effizienz und Leistung der Maschine erheblich verringern, daher sollte ihr Zustand regelmäßig überprüft und beschädigte oder verschlissene Teile ausgetauscht werden. Bei Verschleiß oder Beschädigung von Fräsradelementen ist die Benutzung der Fräsmaschine bis zum Austausch gegen neue, mangelfreie Elemente untersagt.
Um einen abgenutzten Schneidzahn zu entfernen, schalten Sie den Motor aus, ziehen Sie das Zündkerzenkabel ab und stellen Sie sicher, dass das Schneidrad vollständig zum Stillstand gekommen ist. Anschließend die Drehung des Fräsrads blockieren, um zu verhindern, dass es sich beim Abnehmen bewegt. Lösen Sie mit einem passenden Schraubenschlüssel die Befestigungsmutter des Schneidzahns, entnehmen Sie anschließend den verschlissenen Zahn und reinigen Sie den Zahnaufnahmesitz gründlich von Schmutz- und Fettrückständen.
Setzen Sie den neuen Schneidzahn in die Basis ein und fixieren Sie seine Position anschließend mit der Mutter, indem Sie diese fest und sicher anziehen.
Wenn ein Austausch des Zahnsockels erforderlich ist, lösen Sie die Befestigungsschraube und demontieren Sie anschließend den Sockel. Reinigen Sie die Zahngrundaufnahme von Schmutz und Fettrückständen. Setzen Sie den neuen Zahnfuß unter Ausrichtung der Befestigungslöcher in das Fräsrad ein und befestigen Sie ihn anschließend mit der Befestigungsschraube am Rad. Ziehen Sie die Schraube mit 81 Nm fest. Im nächsten Schritt montieren Sie den Schneidzahn nach der oben beschriebenen Vorgehensweise auf der neuen Basis.

Nach dem Einbau ist zu prüfen, ob der Zahn samt Zahnfuß fest und spielfrei am Fräsrad sitzt. Stellen Sie vor dem Starten der Maschine sicher, dass alle Werkzeuge entfernt und Schutzabdeckungen wieder angebracht wurden. Durch regelmäßige Überprüfung und Austausch der Fräsradkomponenten wird ein effizienter und sicherer Betrieb der Maschine gewährleistet.
Es können folgende YATO-Ersatzteile verwendet werden: gerade Schneidzahnbasis YT-861925, gebogene Schneidzahnbasis YT-861924, Schneidzahn YT-861926.

Luftfilterwartung (XXIV) – alle 50 Betriebsstunden
AUFMERKSAMKEIT! Verwenden Sie die Maschine nicht ohne ordnungsgemäß installierten Luftfilter oder mit einem beschädigten Luftfilter. Andernfalls kann es passieren, dass der Verbrennungsmotor Verunreinigungen ansaugt, die normalerweise vom Filter zurückgehalten werden. Verunreinigungen können zu Motorstörungen oder sogar zu Motorschäden führen.
Schrauben Sie den Knopf zur Befestigung des Filtergehäuses vollständig ab und entfernen Sie anschließend die Filterabdeckung. Entfernen Sie den Filter von der Basis. Der Luftfilter besteht aus zwei Elementen – Papier und Schwamm. Überprüfen Sie jedes Filterelement sorgfältig auf Löcher, Risse und Beschädigungen. Sollte ein Filterelement beschädigt sein oder bei einer Wartung nicht gereinigt werden können, muss es durch ein neues, einwandfreies ersetzt werden. Es besteht die Möglichkeit, den Luftfilter YATO YT-861932 zu verwenden.
Reinigen Sie das Papierelement mit einem Druckluftstrahl (Druck maximal 0,2 MPa), indem Sie den Schmutz von innen herausblasen oder mit einer schmalen Staubsaugerbürste den Schmutz von außen heraussaugen. Aufgrund der empfindlichen Struktur des Papierfilters empfiehlt sich eine schonende Reinigung. Weichen Sie das Papierelement nicht in Wasser oder andere Flüssigkeiten ein. Um ein Einreiben von Schmutz in die Filterstruktur zu vermeiden, nicht bürsten.
Das Schwammelement in warmem Wasser mit Spülmittel reinigen, gründlich ausspülen und vollständig trocknen lassen. Den getrockneten Filterschwamm in sauberem Motoröl einweichen und ausdrücken, dabei jedoch darauf achten, dass der Filter feucht bleibt.
Reinigen Sie die Innenseite des Filtersockels und der Filterabdeckung mit einem leicht mit Wasser angefeuchteten Tuch von Schmutz. Achten Sie darauf, dass kein Staub oder Schmutz in das Rohr zum Vergaser gelangt.
Legen Sie das Schwammelement auf das Papierfilterelement. Setzen Sie den Filter wieder ein und schließen Sie die Filterabdeckung. Stellen Sie sicher, dass die Filterabdeckung fest geschlossen ist und der Befestigungsknopf des Filtergehäuses richtig festgezogen ist.
Zündkerzenwartung (XXV) – alle 100 Betriebsstunden
Trennen Sie das Kabel von der Zündkerze. Entfernen Sie die Zündkerze (a) mit einem Zündkerzenschlüssel. Reinigen Sie die Elektroden mit einer Drahtbürste von Kohlenstoffablagerungen. Überprüfen Sie den Abstand zwischen den Elektroden, er sollte zwischen 0,7 mm und 0,8 mm liegen.
Wenn Sie verbrannte Elektroden oder eine gerissene Keramikabdeckung bemerken, ersetzen Sie die Zündkerze durch eine neue. Die Zündkerze einschrauben. Verbinden Sie das Kabel mit der Zündkerze.

Wartung des Kraftstoff-Einfüllfilters
Den Tankdeckel (X) entfernen. Ziehen Sie den Kraftstofffilter (XXVI) heraus. Reinigen Sie den Kraftstofffilter mit Waschbenzin. Mit einem weichen, sauberen Tuch trocknen. Setzen Sie den Filter in die Einfüllöffnung ein. Montieren Sie die Tankklappe.
Aufmerksamkeit! Die Filterwände bestehen aus einem feinen Gewebe. Bei der Wartung muss darauf geachtet werden, dass sie nicht beschädigt werden. Bei Beschädigung des Filters ist dieser vor Wiederaufnahme der Arbeit durch einen neuen, beschädigungsfreien Filter zu ersetzen.

Einstellen der Keilriemenspannung (XXVII)
Alle Befestigungsschrauben lösen und anschließend die Keilriemenabdeckung abnehmen.
Die vier Schrauben (a) zur Befestigung des Motorsockels lösen, um den Motor verschieben zu können.
Lösen Sie die Kontermutter (b) an der Spannschraube (c), die gleichzeitig zum Ausrichten der Riemenscheibenachsen dient.
Drehen Sie die Spannschraube im Uhrzeigersinn, um die Keilriemenspannung zu erhöhen, oder gegen den Uhrzeigersinn, um sie zu verringern.
Prüfen Sie die Keilriemenspannung – bei einer Belastung von ca. 2,3–3,2 kg sollte der Riemen in der Mitte eine Durchbiegung von ca. 10 mm aufweisen.
Überprüfen Sie die Ausrichtung der Riemenscheiben mit einer Richtschnur. Korrigieren Sie gegebenenfalls deren Einstellung, indem Sie die Position des Motors im Verhältnis zur Basis anpassen.
Ziehen Sie die Kontermutter und die Befestigungsschrauben des Motorsockels fest.
Montieren Sie die Keilriemenabdeckung mit den Befestigungsschrauben.
Sollten Sie Schäden am Keilriemen oder eine Leistungsminderung der Maschine feststellen, ersetzen Sie den Riemen durch einen neuen, einwandfreien Riemen. Hierzu müssen die Spannschraube und die vier Schrauben, mit denen der Motorsockel befestigt ist, gelöst werden, der verschlissene Riemen muss abmontiert werden, ein neuer Keilriemen muss montiert werden und anschließend muss die Spannung gemäß der oben beschriebenen Vorgehensweise wieder eingestellt werden. Es besteht die Möglichkeit den Keilriemen YATO YT-861927 zu verwenden.

PRODUKTLAGERUNG UND TRANSPORT

Wenn die Maschine länger als 30 Tage nicht verwendet wird, befolgen Sie die unten aufgeführten Schritte, um sie ordnungsge-

mäß für die Lagerung vorzubereiten.
Aufmerksamkeit! Entleeren Sie vor der Lagerung oder dem Transport immer den Kraftstofftank.
Entleeren Sie den Kraftstofftank vollständig, da ethanolhaltiger Kraftstoff bereits nach 30 Tagen seine Eigenschaften verlieren kann. Altkraftstoff kann Gummiablagerungen enthalten, die den Vergaser verstopfen und den Kraftstoffdurchfluss einschränken können.
Den Motor starten und laufen lassen, bis er automatisch stoppt. Dadurch wird sichergestellt, dass der Kraftstoff vollständig aus dem Vergaser abgelassen wird. Indem Sie den Motor völlig leer laufen lassen, verhindern Sie, dass sich Kohlenstoffablagerungen im Vergaser bilden und es zu möglichen Motorschäden kommt.
Lassen Sie bei noch warmem Motor das Öl aus dem Motor ab, wie im Kapitel „ *Motoröl wechseln* “ der Anleitung beschrieben. Anschließend wird das System mit frischem Öl befüllt, das den in der Tabelle „Technische Daten“ angegebenen Spezifikationen entspricht.
Ziehen Sie am Starterseil, sodass der Motor einige Male durchdreht.
Hören Sie auf, an der Schnur zu ziehen, wenn Sie einen Widerstand spüren.
Sobald die Maschine vollständig abgekühlt ist, ziehen Sie das Zündkerzenkabel ab, um ein unbeabsichtigtes Starten während der Lagerung zu verhindern.
Reinigen Sie die Außenseite der Maschine mit sauberen Tüchern und entfernen Sie Schmutz aus den Lüftungsschlitzen, damit diese frei bleiben. Während der Lagerung sollten die Belüftungslöcher frei gehalten werden. Belüftungsöffnungen nicht abdecken.
Aufmerksamkeit! Verwenden Sie zum Reinigen von Kunststoffteilen keine starken Reinigungsmittel oder Reiniger auf Mineralölbasis, da die Chemikalien die Kunststoffteile beschädigen können.
Gemäß Anleitung reinigen.
An einem dunklen, trockenen, frostfreien und gut belüfteten Ort lagern. Halten Sie die Maschine von Wärmequellen, offenen Flammen, Funken und Zündflammen – wie z. B. Warmwasserbereitern, Heizlüftern, Öfen, Wäschetrocknern oder anderen Gasgeräten – fern, auch wenn der Kraftstofftank der Maschine leer ist, da sich der verbleibende Kraftstoff entzünden könnte.
Der Aufbewahrungsort sollte vor dem Zugriff durch Kinder geschützt sein. Das Produkt sollte bei einer Temperatur zwischen 5 und 30 Grad Celsius gelagert werden. Es wird empfohlen, das Produkt in der Originalverpackung oder in einer anderen Verpackung aufzubewahren, die es vor Staub schützt. Lagern Sie das Produkt in horizontaler Position.
Während des Transports muss die Maschine vor Stößen und starken Vibrationen geschützt werden, die die Komponenten beschädigen könnten. Die Maschine muss in horizontaler Lage transportiert und entsprechend gesichert werden, um ein Verschieben, Verrutschen oder Umkippen zu verhindern.
Prüfen Sie nach jedem Transport, ob die Befestigungsschrauben ordnungsgemäß festgezogen sind.

ХАРАКТЕРИСТИКИ ПРОДУКТА

Бензиновый измельчитель пней — садовая машина, работающая от двигателя внутреннего сгорания и предназначенная для удаления остатков спиленных деревьев. Вращающееся зубчатое колесо эффективно измельчает пень, позволяя быстро и точно выравнивать землю. Прочная конструкция и транспортное дышло обеспечивают мобильность и устойчивость при эксплуатации и перемещении машины в различных условиях местности. Правильная, надежная и безопасная работа машины зависит от правильной эксплуатации, поэтому:

Перед эксплуатацией машины внимательно прочтите руководство и сохраните его.

Поставщик не несет ответственности за какой-либо ущерб или травмы, возникшие в результате использования машины не по назначению или несоблюдения правил техники безопасности и рекомендаций настоящего руководства. Использование машины не по назначению также влечет за собой утрату пользователем права на гарантию и поручительство.

ОБОРУДОВАНИЕ

Машина поставляется в полностью укомплектованном виде, но перед первым использованием ее необходимо собрать.

ТЕХНИЧЕСКИЕ ДАННЫЕ

Параметр	Единица измерения	Ценить
Номер по каталогу		YT-86125
Тип топлива		Неэтилированный бензин E10
Тип моторного масла		SAE15W-40
Емкость масляного бака двигателя	[л]	1,1
Емкость топливного бака	[л]	6.5
Количество цилиндров		1
Количество баров		4
Тип запуска		Руководство
Охлаждение		По воздуху
Тип свечи зажигания		F7RTC
Объем двигателя	[см^3]	420
Мощность двигателя	[кВт]	9.0
Максимальная частота вращения двигателя	[мин$^{-1}$]	3600
Диаметр фрезерного круга	[мм]	300
Количество зубцов		8T
Высота среза	[мм]	250
Глубина реза	[мм]	170
Размеры	[мм]	1755x750x1200
Масса	[кг]	113
Шум		
звуковое давление	[дБ (A)]	90,8 ± 2,5
мощность L_{WA}	[дБ (A)]	101 ± 1,61
Уровень вибрации (рука-рука)	[м/с^2]	6,9 ± 1,5
Температура эксплуатации/хранения	[^{0}C]	5~30

ОБЩИЕ ПРАВИЛА БЕЗОПАСНОСТИ

Знакомство с машиной
Перед эксплуатацией машины прочтите данное руководство и этикетки на машине, чтобы понять ее ограничения и потенциальные опасности.
Оператор должен быть полностью знаком с органами управления и их правильной работой, включая порядок остановки машины и отключения приводных систем.
Перед использованием машины внимательно прочитайте и усвойте все инструкции и меры предосторожности, изложенные в руководстве оператора.
Не эксплуатируйте машину, не имея полных знаний о ее эксплуатации и обслуживании, так как это может привести к травмам или повреждению имущества.
Если машина передается, сдается в аренду или продается другому лицу, необходимо передать ему данное руководство и провести соответствующее обучение по технике безопасности. Оператор несет ответственность за любые несчастные

случаи или травмы, которые могут возникнуть в результате неправильного использования.
Не превышайте возможности машины. Машину следует использовать в соответствии с ее назначением, что обеспечит ее эффективную и безопасную работу.

Личная безопасность
Никогда не позволяйте детям управлять машиной.
Не допускайте посторонних лиц, детей и домашних животных в рабочую зону машины. Если в рабочей зоне обнаружены люди или животные, немедленно выключите машину. Дети должны находиться под постоянным присмотром взрослых.
Не работайте на машине, находясь под воздействием алкоголя, наркотиков или лекарств, которые могут повлиять на вашу способность безопасно работать.
Необходимо надевать соответствующую защитную одежду. Рекомендуется надевать длинные брюки, защитную обувь и перчатки. Запрещается носить свободную одежду, украшения или шорты, которые могут попасть в движущиеся части машины. Длинные волосы следует закрепить выше плеч.
Глаза, лицо и голову следует защищать от брызг. Обязательно использование защитных очков или очков с боковыми щитками.
Необходимо использовать средства защиты органов слуха.
Во время работы соблюдайте безопасное расстояние от всех движущихся частей машины. При контакте с вращающимися частями существует риск получения серьезных травм.
Не прикасайтесь к деталям машины, которые могут нагреваться во время работы. Дайте машине остыть перед выполнением технического обслуживания, регулировки или ремонта.
Не работайте босиком или в легкой обуви, например, в сандалиях. Рекомендуется использовать защитную обувь, повышающую сцепление на скользких поверхностях.

Рабочая зона
Машина оснащена двигателем внутреннего сгорания. Не используйте вблизи лесных массивов, зарослей или участков с сухой растительностью, если выхлопная система не оборудована искрогасителем, соответствующим местным правилам пожарной безопасности.
Не запускайте и не эксплуатируйте двигатель в закрытых помещениях. Выхлопные газы содержат оксид углерода (CO) — бесцветный и не имеющий запаха газ, который смертельно опасен. Машину следует использовать только на хорошо проветриваемых открытых площадках.
Не вмешивайтесь в работу двигателя с целью увеличения его оборотов выше значений, разрешенных производителем.
При работе в сухих условиях рекомендуется иметь при себе огнетушитель типа B, чтобы свести к минимуму риск возникновения пожара.
Не эксплуатируйте машину в условиях ограниченной видимости или недостаточного освещения.

Проверка машины перед запуском
Перед каждым использованием проверяйте техническое состояние машины, в частности правильность установки крышек и затяжку гаек и болтов.
Не пользуйтесь машиной, если она требует ремонта или находится в плохом техническом состоянии. Перед эксплуатацией машины необходимо заменить поврежденные, отсутствующие или дефектные детали.
Не эксплуатируйте машину, если выключатель двигателя не останавливает двигатель. Любой двигатель внутреннего сгорания, который невозможно выключить с помощью выключателя, опасен и должен быть отремонтирован.
Регулярно проверяйте, чтобы все ключи и регулировочные инструменты были убраны из зоны работы машины перед ее запуском. Оставленные инструменты могут попасть в движущиеся части и стать причиной травм.
Избегайте случайного запуска машины. Перед транспортировкой, обслуживанием или ремонтом убедитесь, что выключатель двигателя находится в положении «ВЫКЛ».
Если во время работы машина начинает ненормально вибрировать, немедленно выключите двигатель и выясните причину. Вибрация может быть признаком серьезной неисправности.

Меры предосторожности при использовании топлива
ПРЕДУПРЕЖДЕНИЕ! Топливо легко воспламеняется, а его пары могут вызвать взрыв. Необходимо принять все меры предосторожности, чтобы свести к минимуму риск получения серьезных травм.
При заполнении или опорожнении топливного бака:
Используйте только одобренные топливные емкости.
Заправляйтесь в чистом, хорошо проветриваемом помещении на открытом воздухе.
Перед заправкой заглушите двигатель и подождите, пока он полностью остынет.
Не курите, не пользуйтесь открытым огнем и не находитесь вблизи источников искр или высоких температур вблизи топлива.
Запрещается заправлять машину в закрытых помещениях.
Храните топливо только в утвержденных и соответствующим образом маркированных герметичных емкостях, в прохладном, хорошо проветриваемом месте, вдали от источников тепла и возгорания.

Не переполняйте топливный бак. Уровень топлива не должен превышать 12,5 мм ниже дна заливной горловины, чтобы обеспечить место для расширения топлива при повышении температуры.
Любое пролитое топливо необходимо немедленно вытереть. Если топливо пролилось, не запускайте машину, пока пары топлива полностью не испарится.
Машину нельзя хранить с топливом в баке в местах, где пары топлива могут соприкасаться с источниками возгорания, такими как водонагреватели, печи или другие высокотемпературные приборы.

Эксплуатационная безопасность
Машину следует располагать таким образом, чтобы исключить ее случайное перемещение во время технического обслуживания, чистки, регулировки или установки дополнительных принадлежностей.
Машину нельзя заставлять работать сверх ее номинальных возможностей.
Запрещается вмешиваться в настройки регулятора двигателя или эксплуатировать двигатель на повышенных оборотах.
Не подносите руки и ноги к движущимся частям машины.
Избегайте контакта с горячим маслом, топливом, выхлопными газами и горячими деталями машин.
При возникновении чрезмерного шума или вибрации немедленно выключите машину и выясните причину.

ИНСТРУКЦИЯ ПО БЕЗОПАСНОСТИ И ЭКСПЛУАТАЦИИ ИЗМЕЛЬЧИТЕЛЯ СТУМ

ПРЕДУПРЕЖДЕНИЕ! Перед эксплуатацией измельчителя пней внимательно прочтите и усвойте данное руководство по эксплуатации. Пожалуйста, обратите особое внимание на все предупреждения и меры предосторожности.
Неправильная эксплуатация и обслуживание машины могут привести к серьезным травмам или смерти оператора или находящихся рядом людей.
Каждая машина несет в себе определенные эксплуатационные риски. Измельчитель пней таит в себе определенные опасности, о которых пользователь должен знать и которых следует сознательно избегать. Оператор и владелец устройства обязаны осознавать потенциальные опасности и соблюдать правила безопасности. Чтобы минимизировать риски, необходимо соблюдать соответствующие профилактические меры. При чтении данного руководства обратите особое внимание на информацию о том, как избежать опасностей.
Пожалуйста, сохраните это руководство для дальнейшего использования и изучения. Если пользователем машины является лицо, не являющееся ее владельцем, передайте ему или ей инструкцию по эксплуатации для прочтения. Любое лицо, которому фрезерный станок предоставляется в пользование или аренду, должно иметь доступ к настоящему руководству и использовать его перед началом работы. Пожалуйста, проверьте наличие копии инструкции по эксплуатации в контейнере, расположенном в ручке машины. Лица, эксплуатирующие машину, должны прочитать инструкцию перед ее использованием. Также рекомендуется провести для них базовое обучение по безопасной эксплуатации машины и быть готовыми ответить на любые их вопросы.

Применение машины
Перед использованием оператор должен убедиться, что машина пригодна для предполагаемого использования. Пользователь несет полную ответственность за правильную работу машины.
Измельчитель пней предназначен только для использования на открытом воздухе и используется для удаления пней деревьев и оголенных корней близко к уровню земли. Процесс удаления пня осуществляется путем перемещения лезвия горизонтально над верхней и передней частью ствола, постепенно его фрезеруя. Перед первым использованием машины внимательно прочтите данную инструкцию.

ПРЕДУПРЕЖДЕНИЕ! Никогда не производите резку на склонах, превышающих 15°!
При резке стволов деревьев на наклонной поверхности необходимо соблюдать особую осторожность, поскольку машина может неожиданно переместиться или наклониться. Никогда не фрезеруйте пни вверх или вниз по склону, так как машина может соскользнуть в сторону оператора или опрокинуться. Резку следует производить только по краю склона.

Правила безопасной эксплуатации
Рекомендуемое топливо: неэтилированный бензин Е10 с октановым числом не менее 95.
Необходимо использовать топливо и масло, не содержащие никаких загрязнений и предназначенные для четырехтактных двигателей. Рекомендуется использовать высококачественную продукцию. Это продлит срок службы двигателя.
Регулярно проверяйте уровень масла в двигателе. Использование машины со слишком низким уровнем масла или без него может привести к повреждению или даже возгоранию.
Перед началом работы убедитесь, что в рабочей зоне нет зарытых электрических и коммунальных кабелей, камней, проводов и других предметов, которые могут быть повреждены или захвачены и отброшены вращающимся фрезерным кругом.
Детям и неподготовленным лицам к эксплуатации машины не допускается.
Во время работы следует надевать защитные очки и средства индивидуальной защиты для защиты от щепок и щепок.

Перед запуском машины проверьте техническое состояние зубьев фрезерного круга — они должны быть острыми, надежно закрепленными и неповрежденными.
Перед запуском двигателя убедитесь, что фрезерный круг не касается поверхности, пня или другого предмета.
Оператор должен быть готов к возможности «отдачи» машины при первом контакте со стволом.
Перед запуском машины убедитесь, что все режущие элементы свободны от загрязнений и уровень масла правильный.
Проверьте затяжку всех гаек и болтов, а также давление в шинах. Не пользуйтесь машиной, если рычаг безопасности (присутствия оператора) не останавливает двигатель автоматически при отпускании. Необходимо регулярно проверять предохранительный рычаг, чтобы убедиться в его правильной работе.
Не пользуйтесь машиной во время осадков или там, где существует риск удара молнии. Не используйте машину во влажной или мокрой среде и не подвергайте ее воздействию влаги.
Содержите двигатель и глушитель в чистоте и не допускайте попадания на них травы, листьев, излишков смазки и нагара, чтобы снизить риск возгорания.
Запрещается каким-либо образом модифицировать машину. Следует использовать только одобренные производителем насадки и аксессуары. Использование несертифицированных деталей может привести к повреждению машины и травмам.
Посторонние лица, особенно дети и животные, должны находиться на расстоянии не менее 25 м от работающей машины. Если в рабочей зоне обнаружены посторонние лица или животные, немедленно выключите машину.
Близлежащие транспортные средства, окна и другие объекты в радиусе 25 м должны быть защищены от потенциальных опасностей, возникающих при рубке леса.
Запрещается эксплуатировать машину без правильно установленных всех защитных кожухов.
При работе в плохо проветриваемых помещениях необходимо соблюдать осторожность, чтобы избежать отравления угарным газом (CO).
При заправке примите соответствующие меры предосторожности для предотвращения пожаров и взрывов.
Запрещается производить регулировку или чистку машины при работающем двигателе.
Избегайте контакта с горячим топливом, маслом, выхлопными газами и горячими поверхностями машины. Не прикасайтесь к двигателю или глушителю, так как эти детали сильно нагреваются во время работы и остаются горячими в течение некоторого времени после работы. Перед обслуживанием или регулировкой дайте машине остыть.
Не помещайте никакие части тела в зоны, где может возникнуть опасный контакт, если машина движется во время сборки, установки, эксплуатации, обслуживания, ремонта или транспортировки.
Запрещается использовать машину на мокрых или обледенелых поверхностях, так как это может увеличить риск падения.
Храните машину в недоступном для детей и лиц, не обученных ее эксплуатации. Несанкционированное использование машины может представлять опасность.
Если машина начинает издавать необычные шумы или вибрации, немедленно остановите двигатель, отсоедините провод свечи зажигания и выясните причину проблемы. Необычные шумы или вибрации могут указывать на серьезную неисправность.
Не проливайте воду или другие жидкости на машину **.** Машину следует содержать в чистоте, но без использования воды — руки должны оставаться сухими, а поверхность машины — свободной от грязи и загрязнений.
Никогда не открывайте крышку маслозаливной горловины при работающем двигателе. Горячее масло может попасть на ваше лицо и тело.
Остановите двигатель машины и убедитесь, что все движущиеся части остановились:
-каждый раз, когда вам нужно отойти от машины,
-перед чисткой, проверкой, заменой принадлежностей или ремонтом устройства,
-после удара посторонним предметом,
-перед транспортировкой на рабочее место и обратно,
-если машина начинает сильно вибрировать.
ВНИМАНИЕ! После выключения двигателя движущиеся части могут продолжать вращаться в течение некоторого времени. Дождитесь остановки движущихся частей машины.

Опасности на работе

Повреждать. Не пользуйтесь машиной, если она повреждена, некомплектна, неправильно отрегулирована или имеет поврежденные компоненты.
Утечка топлива. Перед запуском проверьте машину на предмет утечек топлива. Открыв топливный кран, убедитесь, что нет запаха бензина. Если вы почувствовали запах топлива, не запускайте двигатель и не пользуйтесь открытым огнем или электроприборами. В случае утечки топлива немедленно покиньте опасную зону и обезопасьте место аварии. Если возможно, удалите пролитое топливо с помощью абсорбирующих материалов и проверьте источник утечки. Перед повторным запуском машины убедитесь, что утечка полностью устранена и все топливные соединения герметичны. При возникновении риска возникновения пожара немедленно вызывайте пожарную службу.
Окись углерода. Работающий двигатель выделяет оксид углерода — токсичный газ без запаха, который может привести к отравлению и смерти. Если во время работы вы почувствуете головокружение, слабость или тошноту, немедленно остановите двигатель, выйдите на свежий воздух и обратитесь к врачу.
Другие опасности, связанные с выхлопными газами. Машина может выделять химические вещества, которые могут вы-

звать рак, врожденные дефекты или другие нарушения репродуктивной функции. Избегайте вдыхания выхлопных газов.
Горение/Искры. Не курите вблизи работающей машины, искр или открытого огня.
Горячий глушитель. Не прикасайтесь к глушителю или выпускному коллектору. Детали выхлопной системы и двигателя могут сильно нагреваться и вызывать ожоги.
Движущиеся части машины. Держите руки, ноги и одежду подальше от приводных ремней, режущего диска и других движущихся частей машины. Никогда не снимайте защитные ограждения или натяжители во время работы машины. Контакт с приводным ремнем или вращающимися режущими зубьями может привести к серьезным травмам.
Заправка. Не заправляйте двигатель, пока он не остынет в течение как минимум 30 минут.
Неправильная эксплуатация. Если вы заметили необычные шумы, необычную вибрацию или другие нарушения во время работы машины, немедленно выключите ее и выясните причину.
Вибрации. Длительное воздействие вибрации машин может привести к проблемам с кровообращением и повреждению нервов.
Регулировки/Ремонт. Перед выполнением любых ремонтных работ всегда выключайте машину и отсоединяйте провод свечи зажигания, чтобы предотвратить случайный запуск.
Удаление заблокированного материала. Если материал застрял в машине, сначала выключите двигатель, отсоедините провод свечи зажигания и убедитесь, что все движущиеся части полностью остановились. Только после этого можно приступать к устранению засора или проведению диагностики.

Средства индивидуальной защиты
Защита органов слуха. При работе на фрезерном станке используйте беруши или другие средства защиты органов слуха.
Защита глаз. При работе на фрезерном станке используйте утвержденные средства защиты глаз.
Защита лица. Надевайте шлем с полнолицевым щитком или сетчатым забралом, а также защитные очки.
Свободная одежда и аксессуары. Свободная одежда, украшения или длинные волосы могут попасть в движущиеся части машины. Не надевайте украшения или свободную одежду при работе на фрезерном станке.
Длинные брюки. Надевайте длинные прочные брюки, чтобы защитить ноги от мусора, выбрасываемого машиной.

Безопасность при заправке – опасность статического электричества
При заправке существует риск возникновения электростатических искр, которые могут привести к воспламенению паров топлива и пожару. Чтобы свести к минимуму опасность, всегда заправляйте машину из переносной заземленной емкости, а не напрямую из топливораздаточной колонки. Емкость следует поставить на землю, а ее кончик должен соприкасаться с заливной горловиной топливного бака. Не заправляйте машину, когда она находится на прицепе или в транспортном средстве. Перед заправкой рекомендуется прикоснуться к заземленному металлическому предмету, чтобы снять накопившееся статическое электричество. Во время заправки не пользуйтесь открытым огнем, не курите и не выполняйте действия, которые могут привести к образованию искр.

Правила обслуживания машин
Некоторые части машины изготовлены из пластика или резины, поэтому их следует беречь от контакта с химическими веществами.
Не накрывайте машину, если выхлопное отверстие еще горячее.
Запрещается вмешиваться в работу любых опломбированных частей машины или двигателя, которые были защищены производителем или дистрибьютором. Любые регулировки, такие как увеличение или уменьшение частоты вращения двигателя, могут выполняться только квалифицированным специалистом по техническому обслуживанию.
Чтобы поддерживать машину в хорошем рабочем состоянии, регулярно проверяйте, чтобы все компоненты были правильно выровнены и чтобы никакие движущиеся части не были зажаты.
Перед дальнейшим использованием машины необходимо отремонтировать или заменить поврежденные или изношенные детали. Многие несчастные случаи являются следствием эксплуатации техники, находящейся в плохом техническом состоянии.

Управление отходами
Использованные расходные материалы, упаковка и инструменты должны быть переработаны в соответствии с действующими нормами по охране окружающей среды. Отходы следует сдавать в местный пункт переработки в соответствии с принципами утилизации промышленных отходов.

СБОРКА ИЗДЕЛИЯ

Подготовка к сборке
Изделие необходимо распаковать из упаковки и удалить все элементы упаковки. Рекомендуется сохранить упаковку, она может пригодиться при транспортировке или хранении продукта. Проверьте, не была ли повреждена какая-либо часть продукта во время транспортировки. Любое обнаруженное повреждение, например, трещины или деформации, делает продукт непригодным для дальнейшего использования до тех пор, пока поврежденные части не будут отремонтированы или заменены.

Рекомендуется устанавливать машину на ровную, твердую и чистую поверхность.
Во время установки следует использовать средства индивидуальной защиты, такие как защитные перчатки, средства защиты глаз и защитную одежду.

Сборка машины
Для сборки действуйте, как показано на рисунке:

(II) – Установите колеса. На боковинах шин имеется стрелка, указывающая рекомендуемое направление движения. Колеса необходимо устанавливать в соответствии с этой маркировкой, регулируя их положение в соответствии с направлением движения машины при движении вперед.
Прикрепите ступицу к осям колес с обеих сторон машины с помощью плоских шайб и гаек M14. Совместите отверстия колеса с отверстиями ступицы, обращая внимание на правильное направление вращения колеса, затем закрепите их на ступице с помощью шестигранных болтов M8×20 мм, плоских шайб и самоконтрящихся гаек M8. Затягивайте гайки равномерно и попеременно, чтобы обеспечить устойчивость и правильную посадку колеса.
(III) – Установите основание рабочей ручки. Для этого совместите отверстия в основании рабочей рукоятки (a) с отверстиями в монтажной пластине (b) и корпусе машины, а затем прикрепите основание к корпусу машины с помощью четырех винтов M12×45 мм и шайб.
(IV) – Установите направляющую троса рычага блокировки вращения на крепление на основании рабочей рукоятки. Для этого проденьте трос через отверстие в основании рукоятки управления, поместите направляющую троса (a) в крепление (b), а затем зафиксируйте ее положение с помощью гаек. Для обеспечения правильной работы рычага блокировки вращения длину троса можно регулировать только после установки стержня троса на рычаг путем изменения положения направляющей троса (a) в креплении (b).
(V) – Установите рабочую рукоятку и кабели на органы управления машиной. Для этого вставьте винт M16×360 мм через рабочую рукоятку и основание рукоятки, а затем закрепите его фиксирующим рычагом. Установите рычаги дроссельной заслонки на рукоятку управления с помощью двух винтов M6×40 мм, шайб и гаек M6. Установите трос на рычаг блокировки вращения. Для этого пропустите кабель через крепление, а затем закрепите его, затянув крепежную гайку. Прикрепите тросовый стержень к рычагу с помощью болта и гайки. Аналогичным образом установите трос рычага блокировки колеса. После завершения сборки закрепите соединения, затянув крепежные гайки.
(VI) – Подсоедините трос рычага безопасности к двигателю. Для этого подсоедините разъем жгута проводов двигателя к разъему жгута проводов рычага безопасности, убедившись, что соединение надежно зафиксировано и зафиксировано.
(VII) – Установите резиновые защитные кожухи. Для этого совместите монтажные отверстия в крышке с отверстиями в корпусе машины, а затем закрепите ее с помощью шестигранных винтов M8×25 мм и самоконтрящихся гаек M8. Установите остальные крышки таким же образом – с противоположной стороны и сзади машины. После завершения установки убедитесь, что все защитные крышки установлены правильно.
(VIII) – Транспортное дышло, оснащенное опорным колесом, позволяет перемещать машину на короткие расстояния. В нижнем положении колес он облегчает маневрирование при ручном перемещении машины, тогда как в верхнем положении колес он позволяет перемещать машину только на короткие расстояния в пределах рабочей зоны с помощью другой машины, оснащенной соответствующим крюком, например, трактора.
ВНИМАНИЕ! Дышло не предназначено для транспортировки машины с помощью транспортного средства по дорогам общего пользования.
При нормальной работе дышло не установлено, чтобы не создавать помех при фрезеровании.
Чтобы установить дышло, вставьте его в крепление колесом вниз или вверх, совместите монтажные отверстия с отверстиями в креплении машины, а затем зафиксируйте его положение с помощью стопорного штифта (a). Затем убедитесь, что штифт полностью вошел в гнездо, после чего закрепите соединение, вставив пружинный штифт.

ПОДГОТОВКА К РАБОТЕ

Подготовка рабочего места
Перед началом фрезерования необходимо надлежащим образом подготовить рабочую зону. Обрежьте или укоротите ствол до уровня земли, например, с помощью бензопилы. Удалите слой почвы, а также все камни и предметы вблизи ствола или корней, которые могут помешать работе и создать опасность. Работы следует выполнять только в дневное время или в достаточно освещенном месте. Не пользуйтесь фрезерным станком в темное время суток.
ПРЕДУПРЕЖДЕНИЕ! Оставление камней или других предметов в рабочей зоне может привести к возникновению опасных ситуаций, таких как повреждение машины и/или захват и отбрасывание предметов фрезерным кругом. Это может привести к серьезным травмам или даже смерти.

Подготовка машины к работе
ВНИМАНИЕ! На заводе двигатель может содержать лишь небольшое количество масла для защиты двигателя во время транспортировки и хранения. Перед первым запуском проверьте уровень масла в двигателе, а затем долейте масло до требуемого уровня. Уровень масла следует регулярно проверять и при необходимости доливать. Эксплуатация машины без масла или при недостаточном уровне масла в коробке передач двигателя может

привести к необратимому повреждению двигателя.
Необходимо подготовить масло, предназначенное для четырехтактных двигателей, с классом вязкости SAE 15W-40.
Перед заправкой масла поставьте машину на ровную поверхность, затем открутите крышку масляного бака (IX) и насухо вытрите прикрепленный масляный щуп. Заполните бак маслом. При заливке рекомендуется использовать воронку или заливное отверстие, чтобы избежать проливания масла. Если масло пролилось, тщательно вытрите его остатки перед запуском двигателя. Проверьте правильность уровня масла. Для этого вставьте щуп в заливное отверстие и закрутите крышку бака. Затем открутите его и проверьте уровень масла по щупу. Уровень масла должен находиться между максимальной и минимальной отметками на щупе. Убедившись, что уровень масла правильный, закройте заливное отверстие крышкой.
Внимание! Уровень масла следует проверять каждый раз перед началом работы.
После доливания масла необходимо долить топливо. Топливо — неэтилированный бензин с октановым числом не менее 95. Для заправки открутите крышку топливного бака (X) и залейте топливо в бак. При заливке топлива рекомендуется использовать заливное устройство или воронку, чтобы снизить риск разбрызгивания топлива. Если топливо пролилось, тщательно вытрите его остатки. Подождите, пока пары полностью рассеются, и запустите двигатель в другом месте, нежели то, где он был заправлен. После заправки топливного бака закройте заливную горловину топливного бака крышкой.
Машина оснащена пневматическими колесами. Рекомендуемое давление в шинах — 10 фунтов на кв. дюйм / 0,7 бар. Перед началом работы шины необходимо накачать. Не превышайте рекомендуемое давление в шинах. Перед началом работы проверьте давление в шинах. Шины всегда должны быть накачаны до одинакового давления.
Внимание! Неправильное или неравномерное давление в шинах может привести к опасным ситуациям, например, опрокидыванию машины на бок, что может привести к серьезным травмам или даже смерти.

Регулировка высоты рабочей ручки (XI)
Перед началом работы отрегулируйте высоту рабочей рукоятки в соответствии с ростом оператора. Для этого открутите фиксирующий рычаг настолько, чтобы можно было изменить положение рабочей рукоятки, отрегулируйте ее положение, а затем снова зафиксируйте ее, затянув фиксирующий рычаг. Убедитесь, что рабочая рукоятка надежно закреплена и не меняет своего положения во время работы.

Проверка компонентов
Перед первым использованием внимательно осмотрите машину, чтобы убедиться, что все компоненты надежно закреплены и не имеют повреждений.

ПРОДУКТ СЕРВИС

Управление машиной
Ниже приведено описание органов управления машиной:

Рычаг блокировки вращения (XII)
Он используется для блокировки и разблокировки возможности вращения машины относительно ее колес — перемещение рычага до упора назад разблокирует вращение, а перемещение рычага до упора вперед блокирует вращение машины. В разблокированном положении станок может вращаться в ограниченном диапазоне, управляя рабочей рукояткой, что обеспечивает точное ведение во время фрезерования. Блокировка возможна только в одном положении — когда машина настроена на работу по прямой.

Рычаг блокировки колеса (XIII)
Используется для блокировки или разблокировки колес машины. Перемещение рычага полностью назад блокирует колеса для обеспечения устойчивости во время работы, а перемещение рычага полностью вперед разблокирует колеса, позволяя машине двигаться вперед или назад. Всегда держите колеса заблокированными, за исключением случаев изменения положения машины.

Рычаг дроссельной заслонки (XIV)
Используется для установки частоты вращения двигателя. Перемещение рычага полностью вперед устанавливает высокие обороты двигателя, а перемещение рычага полностью назад устанавливает низкие обороты двигателя.
Увеличение скорости вращения приводит к вращению фрезерного круга — чем выше скорость вращения, тем быстрее вращается фрезерный круг. Прежде чем устанавливать высокую скорость, убедитесь, что фрезерный круг не касается земли или других предметов, чтобы предотвратить резкий рывок машины, отдачу назад в сторону оператора или повреждение зубьев фрезерного круга.
Рычаг безопасности (XV)
Этот рычаг управляет работой двигателя, определяя присутствие оператора. Потянув рычаг в сторону рабочей рукоятки, можно запустить двигатель, а отпустив рычаг, двигатель автоматически остановится, что гарантирует безопасное использование машины.
ВНИМАНИЕ! Рычаг безопасности не имеет механизма блокировки, который мог бы заблокировать его в положении при-

сутствия оператора. Никогда не блокируйте рычаг в этом положении, чтобы избежать опасных ситуаций, если вам необходимо быстро остановить двигатель.

Запуск двигателя внутреннего сгорания

ПРЕДУПРЕЖДЕНИЕ! Не запускайте двигатель внутреннего сгорания в закрытых или плохо проветриваемых помещениях, поскольку выхлопные газы содержат оксид углерода — токсичный газ без запаха, который может привести к отравлению, потере сознания и даже смерти. При работе двигателя необходимо обеспечить достаточную вентиляцию для предотвращения скопления выхлопных газов.

ПРЕДУПРЕЖДЕНИЕ! Держите руки и ноги подальше от вращающихся частей машины. Контакт с вращающимися частями машины может привести к серьезным травмам.

ВНИМАНИЕ! Каждый раз перед запуском двигателя проверяйте уровень масла в двигателе.

Используйте рычаг блокировки колес и рычаг блокировки вращения, чтобы заблокировать колеса и вращение машины, затем убедитесь, что она остается устойчивой, не двигается и не вращается вбок.

Как показано на рисунке (XVI), откройте топливный кран, переместив рычаг топливного крана (a) в положение ВКЛ.

Как показано на рисунке (XVII), для запуска холодного двигателя закройте дроссельную заслонку, переместив рычаг воздушной заслонки (a) в положение «ЗАКРЫТО», а для запуска прогретого двигателя откройте дроссельную заслонку, переместив рычаг воздушной заслонки (a) в положение «ОТКРЫТО».

Переведите рычаг дроссельной заслонки в положение низких оборотов двигателя.

Поверните выключатель двигателя (XVIII) в положение ВКЛ, чтобы включить систему зажигания двигателя. Для работы двигателя переключатель должен находиться в положении «ВКЛ».

Убедитесь, что фрезерное колесо не касается земли.

Потяните рычаг безопасности по направлению к рабочей рукоятке.

Плавно потяните ручку троса стартера несколько раз, пока не почувствуете сопротивление, вызванное компрессией двигателя, затем дерните энергичным, решительным движением (XIX). После нескольких рывков двигатель должен запуститься.

После запуска двигателя не выпускайте рукоятку троса стартера из руки, а переведите ее в нижнее положение.

По мере прогрева двигателя постепенно перемещайте рычаг воздушной заслонки в положение ОТКРЫТО. После каждого изменения положения рычага воздушной заслонки необходимо дождаться, пока двигатель начнет работать ровно. Скорость возврата рычага воздушной заслонки зависит от атмосферных условий, в которых запускается двигатель. Чем ниже температура окружающей среды, тем медленнее должен быть возврат.

Аварийная остановка двигателя внутреннего сгорания

Отпустите рычаг безопасности, что приведет к остановке двигателя внутреннего сгорания.

Внимание! После остановки двигателя фрезерный круг может продолжать вращаться еще некоторое время. **Держите руки и ноги подальше от вращающегося режущего элемента. Контакт с лезвиями может привести к серьезным травмам.**

Остановка двигателя внутреннего сгорания

Чтобы остановить двигатель, выполните следующие действия:

Удерживая режущий элемент над землей, отпустите рычаг безопасности. Двигатель остановится. Подождите, пока режущий элемент полностью не остановится.

После полной остановки фрезерного колеса опустите машину так, чтобы фрезерное колесо опиралось на землю.

Прежде чем покинуть рабочее место оператора, убедитесь, что колеса заблокированы с помощью рычагов блокировки колес, особенно если машина находится на склоне.

Установите выключатель двигателя (XVIII) в положение «ВЫКЛ».

Как показано на рисунке (XVI), закройте топливный кран, переместив рычаг топливного крана (a) в положение ВЫКЛ.

Дайте двигателю остыть в течение не менее 30 минут, прежде чем открывать замок колеса и отправлять машину на хранение или транспортировку. Горячий двигатель опасен в плане пожара.

Заправка

ПРЕДУПРЕЖДЕНИЕ! Топливо легко воспламеняется! При обращении с топливом необходимо соблюдать все меры предосторожности. Не заправляйте топливный бак во время работы машины. Не заправляйте автомобиль вблизи открытого огня. Курение в зоне заправки запрещено. Не проливайте топливо. Если топливо пролилось, тщательно высушите его перед запуском машины. Плотно и надежно затяните крышку топливного бака. Топливо следует хранить в плотно закрытых, одобренных емкостях, вдали от источников тепла и в недоступном для детей месте.

Остановите двигатель, следуя процедуре, описанной выше.

Подождите, пока двигатель остынет.

Топливо — неэтилированный бензин с октановым числом не менее 95. Для заправки открутите крышку топливного бака (X) и залейте топливо в бак. При заливке топлива рекомендуется использовать заливное устройство или воронку, чтобы снизить риск разбрызгивания топлива. Если топливо пролилось, тщательно вытрите его остатки. Подождите, пока пары

полностью рассеются, и запустите двигатель в другом месте, нежели то, где он был заправлен. После заправки топливного бака закройте заливную горловину топливного бака крышкой.
Перезапустите двигатель в соответствии с процедурой, описанной в разделе « *Запуск двигателя внутреннего сгорания*».

Фрезерование пней и корней
ПРЕДУПРЕЖДЕНИЕ! Убедитесь, что рабочая зона надлежащим образом подготовлена. Риск отбрасывания обломков. Камни, щепки и мусор могут стать причиной серьезных травм или повреждения имущества. Мусор может быть выброшен на расстояние до 25 м в любом направлении. Они могут отскакивать от твердых поверхностей и поражать оператора, прохожих или уязвимые места. Никогда не пользуйтесь фрезерным станком без соответствующих средств индивидуальной защиты, особенно средств защиты глаз и лица.
ПРЕДУПРЕЖДЕНИЕ! Вращающееся фрезерное колесо. Держите руки и ноги подальше от вращающегося фрезерного круга. Контакт с зубами может привести к серьезным травмам.

Используйте рычаг блокировки колес для фиксации колес машины в месте, предназначенном для обработки, чтобы обеспечить достаточную устойчивость и безопасную эксплуатацию.
Используйте рычаг блокировки вращения, чтобы разблокировать вращение машины и обеспечить полноценную работу фрезерного станка.
Используя рычаг дроссельной заслонки, увеличьте обороты двигателя. Фрезерный круг начнет вращаться. Перед началом работы дождитесь, пока фрезерный круг наберет полную рабочую скорость.
Поверните фрезер в сторону ствола, затем медленно введите режущий элемент в поверхность.
Как только режущий элемент коснется ствола, начните плавные боковые движения, постепенно перемещая режущий диск к краю ствола, пока он полностью не оторвется от него.
Затем измените направление и продолжайте фрезерование в противоположном направлении, пока фрезерный круг не достигнет противоположного края ствола.
Во время боковых движений обращайте внимание на звук двигателя и регулируйте давление, чтобы не перегружать его.
Если клиновой ремень или центробежная муфта издают шум, указывающий на чрезмерную нагрузку, уменьшите давление на рукоятку управления.
Если боковое движение невозможно выполнить свободно, фрезерный круг необходимо поднять.
Корни можно фрезеровать, вставляя лезвие перпендикулярно.
Дополнительные рекомендации по фрезерованию крупных стволов (XX):
При фрезеровании крупных стволов деревьев под фрезерным кругом (b) может скапливаться стружка (a). В этом случае отпустите блокировку колес и переместите машину вперед так, чтобы стружка скапливалась непосредственно под лезвиями. Опускание режущего круга на слой стружки приведет к ее выбросу из рабочей зоны станка.
Не допускайте падения колес фрезерного станка в полость багажника. Если в зоне фрезерования имеется углубление, заполните его щепой или переместите машину в другое место.
После завершения фрезерования заглушите двигатель и заблокируйте колеса машины, прежде чем покинуть рабочее место оператора. Дайте машине полностью остыть, отсоедините кабель свечи зажигания, установите транспортировочную штангу, а затем перевезите машину к месту технического обслуживания.

ОБСЛУЖИВАНИЕ ПРОДУКТА
ВНИМАНИЕ! Перед чисткой, ремонтом, проверкой или регулировкой остановите двигатель и убедитесь, что все движущиеся части полностью остановились. Отсоедините провод свечи зажигания и держите его подальше от свечи зажигания, чтобы предотвратить случайный запуск двигателя. Подождите, пока все компоненты машины полностью остынут.

В течение гарантийного периода пользователь не имеет права разбирать машину или заменять какие-либо компоненты или детали, кроме перечисленных ниже, поскольку это приведет к аннулированию гарантии. Любые нарушения, обнаруженные во время осмотра или эксплуатации, являются сигналом к проведению ремонта в сервисном центре.

После окончания работ корпус, вентиляционные щели, выключатели, дополнительную ручку и крышки следует очистить, например, струей воздуха (давлением не более 0,3 МПа), щеткой или сухой тканью без использования химикатов и чистящих жидкостей. Протирайте инструменты и ручки сухой чистой тканью.

Внимание! Все процедуры по техническому обслуживанию должны выполняться при выключенной и работающей вхолостую машине. После выключения двигателя дождитесь полного остывания двигателя и узлов машины, а затем отсоедините провод свечи зажигания.
Внимание! Если ход оказания услуг не описан ниже. Это означает, что вам необходимо отвезти машину в специализированный сервисный центр для выполнения данной работы.
Внимание! Если для очистки используется растворитель, избегайте его попадания на кожу и в глаза. Используйте средства индивидуальной защиты. Изделие нельзя очищать струей воды, особенно под давлением, или погружать в воду.

Общие работы по техническому обслуживанию
Проверьте общее состояние машины. Проверьте наличие ослабленных винтов, несоосности или заедания движущихся частей, трещин, поврежденных компонентов и других дефектов, которые могут повлиять на безопасную эксплуатацию.
Удалите всю грязь или материал, которые могли скопиться на машине, ее защитных кожухах и режущем элементе. Пожалуйста, очищайте устройство после каждого использования. Затем используйте высококачественное легкое машинное масло для смазки движущихся частей.
Внимание! Не используйте для чистки машины мойку высокого давления. Вода может проникнуть в труднодоступные места машины и крышки, что может привести к повреждению шпинделей, подшипников или двигателя.

Периодические проверки
Необходимо проводить периодический осмотр и техническое обслуживание перечисленных ниже компонентов машины.

Проверка уровня масла в двигателе
Открутите крышку заливной горловины и снимите указатель уровня масла (IX).
Очистите и высушите индикатор чистой тканью.
Вставьте щуп в заливную горловину, но не поворачивайте его. Затем снимите и проверьте указанный уровень масла.
Если указанный уровень слишком низкий, долейте масло до верхнего уровня щупа (пунктирная область).
Вверните щуп в маслозаливную горловину.

Замена моторного масла
Моторное масло следует заменять после первых 2–5 часов работы. Последующую замену масла следует производить каждые 25 часов работы.
Будьте осторожны при замене масла. Сразу после остановки двигателя масло горячее и может вызвать ожоги. Отработанное масло следует извлекать с помощью экстрактора, предназначенного для этой цели, в соответствии с рекомендациями производителя экстрактора .
Как показано на рисунке (XXI), открутите крышку маслозаливной горловины (a), вставьте трубку (b) отсасывающего устройства (c) непосредственно в маслозаливное отверстие, а затем откачайте все моторное масло, помня о том, что операцию придется повторить несколько раз, прежде чем будет удалено все масло. После завершения отсасывания вытрите оставшееся масло.
Долейте масло в соответствии с процедурой, описанной в разделе: «Подготовка к работе».
ВНИМАНИЕ! Отработанное моторное масло необходимо утилизировать в соответствии с местными правилами. Запрещается сливать моторное масло в канализацию.

Смазка подшипников режущего элемента (XXII) – каждые 20 часов работы
Для обеспечения правильной работы и продления срока службы режущего элемента подшипники вала фрезерного круга следует регулярно смазывать. Смазка осуществляется через смазочные ниппели, расположенные по обеим сторонам вала.
Для этого очистите смазочные ниппели, чтобы предотвратить попадание загрязнений в систему смазки. Откройте защитные колпачки.
Используя подходящий смазочный шприц, вводите промышленную смазку класса NLGI 2 до тех пор, пока смазка не появится на уплотнениях.
После смазки удалите излишки смазки и закройте смазочные ниппели защитными колпачками.
Регулярная смазка снижает трение, предотвращает преждевременный износ подшипников и обеспечивает плавную работу фрезерного круга.

Техническое обслуживание режущего элемента
Одним из важнейших компонентов измельчителя пней является фрезерное колесо (a), оснащенное режущими зубьями (b), прикрепленными к основанию режущего зуба (c), как показано на рисунке (XXIII). Детали фрезерного круга также наиболее подвержены износу и повреждениям. При фрезеровании пней происходит контакт не только с древесиной, но и со скрытыми абразивными материалами и твердыми предметами, находящимися вблизи пня, такими как почва, камни, щебень или другие отходы. Износ и повреждение режущих зубьев могут значительно снизить эффективность и производительность машины, поэтому следует регулярно проверять их состояние и заменять поврежденные или изношенные детали. Запрещается эксплуатировать фрезерный станок, если какой-либо из элементов фрезерного круга изношен или поврежден, до тех пор, пока он не будет заменен новым, не имеющим дефектов.
Чтобы снять изношенный зуб режущего диска, выключите двигатель, отсоедините провод свечи зажигания и убедитесь, что режущий диск полностью остановился. Затем заблокируйте вращение фрезерного круга, чтобы предотвратить его перемещение во время снятия. Используя подходящий гаечный ключ, открутите гайку, фиксирующую режущий зуб, затем снимите изношенный зуб и тщательно очистите посадочное место зуба от грязи и остатков смазки.
Установите новый режущий зуб в основание, затем закрепите его положение гайкой, крепко и надежно затянув ее.
При необходимости замены основания зуба открутите крепежный винт и затем демонтируйте основание. Очистите гнездо крепления основания зуба от грязи и остатков смазки. Поместите новое основание зуба во фрезерный круг, совместив крепежные отверстия, а затем закрепите его на круге крепежным винтом. Затяните винт с моментом 81 Нм. На следую-

щем этапе установите режущий зуб на новое основание в соответствии с процедурой, описанной выше.
После установки проверьте, что зуб и его основание надежно прикреплены к фрезерному кругу и не имеют люфта. Перед запуском машины убедитесь, что все инструменты убраны и защитные кожухи установлены на место. Регулярный осмотр и замена компонентов фрезерного круга обеспечивают эффективную и безопасную работу машины.
Возможно использование запасных частей YATO, таких как: основание прямого режущего зуба YT-861925, основание изогнутого режущего зуба YT-861924, режущий зуб YT-861926.

Техническое обслуживание воздушного фильтра (XXIV) – каждые 50 часов работы
ВНИМАНИЕ! Не используйте машину без правильно установленного воздушного фильтра или с поврежденным воздушным фильтром. В противном случае двигатель внутреннего сгорания может засасывать примеси, которые обычно задерживаются фильтром. Загрязнения могут привести к сбоям в работе двигателя и даже его повреждению.
Полностью открутите ручку, фиксирующую корпус фильтра, затем снимите крышку фильтра. Снимите фильтр с основания. Воздушный фильтр состоит из двух элементов – бумаги и губки. Внимательно осмотрите каждый фильтрующий элемент на предмет наличия отверстий, разрывов и повреждений. Если какой-либо фильтрующий элемент поврежден или не поддается очистке во время технического обслуживания, его необходимо заменить новым, без дефектов. Возможно использование воздушного фильтра YATO YT-861932.
Очистите бумажный элемент струей сжатого воздуха (давление не более 0,2 МПа), выдувая грязь изнутри или высасывая грязь снаружи с помощью узкой щетки пылесоса. В связи с деликатной структурой бумажного фильтра рекомендуется бережная очистка. Не замачивайте бумажный элемент в воде или другой жидкости. Не чистите щеткой, чтобы не втереть грязь в структуру фильтра.
Очистите губчатый элемент в теплой воде с добавлением средства для мытья посуды, тщательно промойте и дайте полностью высохнуть. Смочите высушенную губку фильтра в чистом моторном масле и отожмите ее, но следите за тем, чтобы фильтр оставался влажным.
Для очистки внутренней поверхности основания фильтра и крышки фильтра используйте ткань, слегка смоченную водой. Будьте осторожны, чтобы не допустить попадания пыли и грязи в трубку, ведущую к карбюратору.
Поместите губчатый элемент на бумажный фильтрующий элемент. Установите фильтр на место и закройте крышку фильтра. Убедитесь, что крышка фильтра плотно закрыта, а ручка крепления корпуса фильтра надежно затянута.
Техническое обслуживание свечей зажигания (XXV) – каждые 100 часов работы
Отсоедините провод от свечи зажигания. Снимите свечу зажигания (a) с помощью свечного ключа. Для очистки электродов от углеродистых отложений используйте металлическую щетку. Проверьте расстояние между электродами, оно должно быть в пределах от 0,7 мм до 0,8 мм.
Если вы заметили сгоревшие электроды или треснувшую керамическую крышку, замените свечу зажигания на новую. Вкрутите свечу зажигания. Подсоедините провод к свече зажигания.

Техническое обслуживание топливного фильтра
Снимите крышку топливного бака (X). Выньте фильтр топливного бака (XXVI). Очистите топливный фильтр уайт-спиритом. Протрите насухо мягкой чистой тканью. Установите фильтр в заливное отверстие. Установите крышку топливного бака.
Внимание! Стенки фильтра изготовлены из тонкой сетки. Во время технического обслуживания необходимо соблюдать осторожность, чтобы не повредить их. Если фильтр поврежден, его необходимо заменить новым, неповрежденным, прежде чем продолжить работу.

Регулировка натяжения клинового ремня (XXVII)
Открутите все крепежные винты, а затем снимите крышку клинового ремня.
Ослабьте четыре винта (a), крепящие основание двигателя, что позволит переместить двигатель.
Ослабьте стопорную гайку (b) на натяжном винте (c), который также служит для выравнивания осей шкивов.
Поверните натяжной винт по часовой стрелке, чтобы увеличить натяжение клинового ремня, или против часовой стрелки, чтобы уменьшить его.
Проверьте натяжение клинового ремня – при нагрузке около 2,3–3,2 кг ремень должен прогибаться примерно на 10 мм посередине.
Проверьте выравнивание шкивов с помощью линейки. При необходимости откорректируйте их настройку, отрегулировав положение двигателя относительно основания.
Затяните стопорную гайку и винты крепления основания двигателя.
Установите крышку клинового ремня с помощью крепежных винтов.
Если вы заметили какие-либо повреждения клинового ремня или снижение производительности машины, замените ремень на новый, не имеющий дефектов. Для этого ослабьте натяжной болт и четыре болта, крепящие основание двигателя, снимите изношенный ремень, установите новый клиновой ремень, а затем отрегулируйте натяжение в соответствии с вышеописанной процедурой. Возможно использование клинового ремня YATO YT-861927.

ХРАНЕНИЕ И ТРАНСПОРТИРОВКА ПРОДУКЦИИ

Если машина не будет использоваться более 30 дней, выполните следующие действия, чтобы правильно подготовить

ее к хранению.
Внимание! Перед хранением или транспортировкой всегда опорожняйте топливный бак.
Полностью опорожните топливный бак, так как топливо, содержащее этанол, может потерять свои свойства уже через 30 дней. Использованное топливо может содержать смолистые отложения, которые могут засорить карбюратор и ограничить подачу топлива.
Запустите двигатель и дайте ему поработать до тех пор, пока он автоматически не остановится. Это обеспечит полный слив топлива из карбюратора. Работа двигателя до полного опорожнения помогает предотвратить образование нагара внутри карбюратора и возможное повреждение двигателя.
Пока двигатель еще теплый, слейте масло из двигателя, как описано в разделе « *Замена моторного масла* » инструкции.
Затем заполните систему свежим маслом, соответствующим спецификациям, указанным в таблице технических данных.
Потяните за шнур стартера так, чтобы двигатель сделал несколько оборотов.
Перестаньте тянуть за шнур, если почувствуете сопротивление.
После того, как машина полностью остынет, отсоедините провод свечи зажигания, чтобы предотвратить случайный запуск во время хранения.
Используйте чистую ткань для очистки внешней поверхности машины и удаления грязи из вентиляционных отверстий, чтобы поддерживать их в чистоте. Во время хранения вентиляционные отверстия должны быть свободны. Не закрывайте вентиляционные отверстия.
Внимание! Не используйте для чистки пластиковых деталей сильные моющие средства или очистители на основе нефтепродуктов, так как химические вещества могут повредить пластиковые детали.
Очистите согласно инструкции.
Хранить в темном, сухом, защищенном от мороза и хорошо проветриваемом месте. Держите машину вдали от источников тепла, открытого огня, искр и запальников, таких как водонагреватели, тепловентиляторы, печи, сушильные машины или другие газовые приборы, даже если топливный бак машины пуст, так как оставшееся топливо может воспламениться.
Место хранения должно быть защищено от доступа детей. Продукт следует хранить при температуре от 5 до 30 градусов по Цельсию. Рекомендуется хранить продукт в заводской упаковке или в другой упаковке, защищающей его от пыли.
Хранить изделие в горизонтальном положении.
Во время транспортировки машину следует защищать от ударов и сильных вибраций, которые могут повредить ее компоненты. Машину необходимо транспортировать в горизонтальном положении и надежно закрепить, чтобы исключить ее перемещение, скольжение или опрокидывание.
После каждой транспортировки проверяйте, правильно ли затянуты крепежные винты.

ХАРАКТЕРИСТИКА ПРОДУКЦІЇ

Бензиновий подрібнювач пнів - це садово-городня машина з двигуном внутрішнього згоряння, призначена для видалення залишків зрізаних дерев. Обертове зубчасте колесо ефективно подрібнює пень, дозволяючи швидко й точно вирівняти землю. Міцна конструкція і транспортне дишло забезпечують мобільність і стійкість під час експлуатації і пересування машини в різних умовах місцевості. Правильна, надійна та безпечна робота машини залежить від правильної експлуатації, тому:

Перед використанням машини прочитайте всю інструкцію та збережіть її.

Постачальник не несе відповідальності за будь-які збитки або травми, спричинені використанням машини не за призначенням або недотриманням правил безпеки та рекомендацій цього посібника. Використання машини не за призначенням також призводить до втрати прав користувача на гарантію.

ОБЛАДНАННЯ

Машина поставляється в комплекті, але перед першим використанням її необхідно зібрати.

ТЕХНІЧНІ ДАНІ

Параметр	Одиниця вимірювання	Значення
Каталожний номер		YT-86125
Тип палива		Неетилований бензин E10
Тип моторного масла		SAE15W-40
Ємність масляного бака двигуна	[l]	1,1
Ємність паливного баку	[l]	6.5
Кількість циліндрів		1
Кількість барів		4
Тип запуску		Інструкція
Охолодження		По повітрю
Тип свічки		F7RTC
Об'єм двигуна	[см^3]	420
Потужність двигуна	[кВт]	9.0
Максимальна швидкість двигуна	[хв $^{-1}$]	3600
Діаметр фрезерного круга	[мм]	300
Кількість зубів		8T
Висота зрізу	[мм]	250
Глибина різання	[мм]	170
Розміри	[мм]	1755x750x1200
маса	[кг]	113
Шум		
звуковий тиск	[дБ (A)]	90,8 ± 2,5
потужність L_{WA}	[дБ (A)]	101 ± 1,61
Рівень вібрації (кисть-рука)	[м/с ^{2}]	6,9 ± 1,5
Робоча температура/температура зберігання	[^{0}C]	5~30

ЗАГАЛЬНІ ПРАВИЛА БЕЗПЕКИ

Знайомство з машиною
Перед використанням машини прочитайте цей посібник і етикетки на машині, щоб зрозуміти її обмеження та потенційну небезпеку.
Оператор повинен бути повністю знайомий з елементами керування та їх правильною роботою, включаючи те, як зупинити машину та відключити системи приводу.
Перед використанням машини уважно прочитайте та зрозумійте всі інструкції та запобіжні заходи в посібнику користувача. Не використовуйте машину без повного знання процедур її експлуатації та обслуговування, що може призвести до травм або пошкодження майна.
Якщо машину передано, позичено або продано іншій особі, їй необхідно передати цю інструкцію та пройти відповідний інструктаж з техніки безпеки. Оператор несе відповідальність за будь-які нещасні випадки або травми, які можуть виникнути внаслідок неналежного використання.

Не перевищуйте можливості машини. Машину слід використовувати за призначенням, що забезпечить її ефективну та безпечну роботу.

Особиста безпека

Ніколи не дозволяйте дітям працювати з машиною.

Тримайте сторонніх осіб, дітей і домашніх тварин подалі від робочої зони машини. Якщо в робочій зоні знаходяться люди або тварини, негайно вимкніть машину. Діти повинні бути під постійним наглядом дорослих.

Не використовуйте машину під впливом алкоголю, наркотиків або ліків, які можуть погіршити вашу здатність безпечно працювати.

Необхідно носити відповідний захисний одяг. Бажано носити довгі штани, захисне взуття та рукавички. Забороняється носити вільний одяг, прикраси або шорти, які можуть зачепитися за рухомі частини машини. Довге волосся слід закріпити вище плечей.

Очі, обличчя та голову слід захищати від бризок. Необхідно використовувати захисні окуляри або окуляри з бічними щитками. Необхідно використовувати засоби захисту слуху.

Під час роботи дотримуйтеся безпечної відстані від усіх рухомих частин машини. Існує ризик серйозних травм у разі контакту з обертовими частинами.

Не торкайтеся компонентів машини, які можуть нагрітися під час роботи. Дайте машині охолонути перед виконанням технічного обслуговування, регулювання або обслуговування.

Не працюйте босоніж або в легкому взутті, наприклад, у сандаліях. Рекомендується використовувати захисне взуття, яке підвищує зчеплення на слизькій поверхні.

Робоча зона

Машина оснащена двигуном внутрішнього згоряння. Не використовуйте поблизу лісів, заростих або сухих місць рослинності, якщо вихлопна система не обладнана іскрогасником, який відповідає місцевим правилам пожежної безпеки.

Не запускайте та не використовуйте двигун у закритих приміщеннях. Вихлопні гази містять монооксид вуглецю (CO), безбарвний газ без запаху, який є смертельним. Машину слід використовувати лише в добре провітрюваних відкритих приміщеннях.

Не заважайте системі двигуна збільшувати його швидкість вище значень, дозволених виробником.

Під час роботи в сухих умовах рекомендується мати вогнегасник типу B, щоб мінімізувати ризик виникнення пожежі.

Не використовуйте машину в умовах обмеженої видимості або недостатнього освітлення.

Огляд машини перед запуском

Перед кожним використанням перевіряйте технічний стан машини, зокрема правильність встановлення кришок і затягнення гайок і болтів.

Не використовуйте машину, якщо вона потребує ремонту або знаходиться в поганому технічному стані. Пошкоджені, відсутні або несправні деталі необхідно замінити перед використанням машини.

Не використовуйте машину, якщо вимикач двигуна не зупиняє двигун. Будь-яка машина спалювання, яку не можна вимкнути за допомогою вимикача, є небезпечною та потребує ремонту.

Регулярно перевіряйте, чи всі ключі та регулювальні інструменти були видалені з зони машини перед запуском машини. Залишені інструменти можуть зачепитися за рухомі частини та спричинити травми.

Уникайте випадкового запуску машини. Перед транспортуванням, обслуговуванням або ремонтом переконайтеся, що перемикач двигуна знаходиться в положенні ВИМКНЕНО.

Якщо машина починає ненормально вібрувати під час роботи, негайно вимкніть двигун і перевірте причину. Вібрація може бути ознакою серйозної несправності.

Заходи безпеки щодо палива

УВАГА! Паливо є легкозаймистим, і його пари можуть спричинити вибух. Необхідно вжити всіх запобіжних заходів, щоб мінімізувати ризик серйозних травм.

Під час наповнення або спорожнення паливного баку:

Використовуйте тільки дозволені паливні контейнери.

Заправляйтеся в чистому, добре провітрюваному приміщенні на відкритому повітрі.

Перед заправкою вимкніть двигун і дочекайтеся його повного охолодження.

Не паліть, не використовуйте відкритий вогонь і не перебувайте поблизу іскор або високих температур поблизу палива.

Забороняється заправляти машину в закритих приміщеннях.

Зберігайте паливо лише в дозволених і відповідним чином маркованих герметичних контейнерах у прохолодному, добре провітрюваному місці, подалі від джерел тепла та займання.

Не переповнюйте паливний бак. Рівень палива не повинен перевищувати 12,5 мм нижче дна заливної горловини, щоб забезпечити простір для розширення палива при підвищенні температури.

Будь-яке розлите паливо необхідно негайно витерти. Якщо паливо розлито, не запускайте машину, доки пари палива повністю не випаруються.

Машину не можна зберігати з паливом у баку в місці, де пари палива можуть контактувати з джерелами займання, такими як водонагрівачі, печі чи інші високотемпературні прилади.

Безпека експлуатації
Машину слід розташувати так, щоб вона не могла випадково зрушитися під час обслуговування, чищення, регулювання або встановлення аксесуарів.
Машину не можна змушувати працювати понад її номінальні можливості.
Забороняється втручатися в налаштування регулятора двигуна або працювати з двигуном на надмірних обертах.
Не кладіть руки або ноги поблизу рухомих частин машини.
Уникайте контакту з гарячим маслом, паливом, вихлопними газами та гарячими деталями машини.
Якщо виникає надмірний шум або вібрація, негайно вимкніть машину та з'ясуйте причину.

ІНСТРУКЦІЯ З БЕЗПЕКИ ТА ЕКСПЛУАТАЦІЇ ДЛЯ ШЛІФУВАЛЬНОЇ МАШИНИ

УВАГА! Перед використанням подрібнювача пнів прочитайте та повністю зрозумійте цю інструкцію з експлуатації. Будь ласка, зверніть увагу на всі попередження та запобіжні заходи.
Неналежна експлуатація та технічне обслуговування машини може призвести до серйозних травм або смерті оператора або сторонніх осіб.
Кожна машина несе певні операційні ризики. Подрібнювач пнів має певні небезпеки, про які користувач повинен знати та свідомо уникати. Оператор і власник пристрою зобов›язані усвідомлювати можливі небезпеки та дотримуватися правил безпеки. Щоб мінімізувати ризики, необхідно дотримуватися відповідних профілактичних заходів. Читаючи цей посібник, зверніть особливу увагу на інформацію про те, як уникнути небезпеки.
Будь ласка, збережіть цей посібник для подальшого використання та перегляду. Якщо користувач машини не є власником, дайте йому чи їй інструкцію з експлуатації для прочитання. Будь-яка особа, якій позичено чи позичено фрезерний верстат, повинна мати доступ до цього посібника та використовувати його перед початком роботи. Будь ласка, перевірте, чи є копія інструкції з експлуатації в контейнері, розташованому в ручці машини. Особи, які працюють з машиною, повинні прочитати інструкцію перед її використанням. Рекомендується також надати їм базову підготовку щодо безпечної експлуатації машини та залишатися доступними для вирішення будь-яких питань, які у них можуть виникнути.

Застосування машини
Перед використанням оператор повинен переконатися, що машина підходить для використання за призначенням. Користувач несе повну відповідальність за правильну роботу машини.
Подрібнювач пнів призначений лише для використання на відкритому повітрі та використовується для видалення пнів і оголених коренів поблизу рівня землі. Процес видалення пня виконується горизонтальним переміщенням леза по верхній і передній частині стовбура, поступово його фрезеруючи. Перш ніж використовувати машину вперше, уважно прочитайте цю інструкцію з експлуатації.

УВАГА! Ніколи не косіть на схилах, що перевищують 15°!
Зрізаючи стовбури дерев на похилій місцевості, слід бути особливо обережним, оскільки машина може несподівано зрушити або нахилитися. Ніколи не фрезеруйте пні вгору або вниз, оскільки машина може зісковзнути в бік оператора або перекинутися. Зрізати потрібно тільки з боку схилу.

Правила безпечної експлуатації
Рекомендоване паливо: неетилований бензин E10 з октановим числом не менше 95.
Ви повинні використовувати паливо та масло, які не містять будь-яких забруднень і призначені для чотиритактних двигунів. Рекомендується використовувати якісні продукти. Це продовжить термін служби двигуна.
Регулярно перевіряйте рівень моторного масла. Використання машини з надто низьким рівнем масла або без нього може призвести до пошкодження або навіть пожежі.
Перед початком роботи переконайтеся, що робоча зона вільна від закопаних електричних та інженерних кабелів, каменів, дротів та інших предметів, які можуть бути пошкоджені або зачеплені та викинуті фрезерним кругом, що обертається.
Дітям і ненавченим особам забороняється працювати з машиною.
Під час роботи слід використовувати захисні окуляри та засоби індивідуального захисту для захисту від осколків і деревної стружки.
Перед запуском верстата перевірте технічний стан зубців фрезера – вони мають бути гострими, правильно закріпленими та непошкодженими.
Перед запуском двигуна переконайтеся, що фрезерний круг не торкається поверхні, пенька або будь-якого іншого предмета.
Оператор повинен бути готовий до того, що машина «відкинеться» при першому контакті зі стовбуром.
Перед тим, як запускати машину, переконайтеся, що всі ріжучі елементи вільні від забруднень, а рівень масла правильний.
Перевірте затягнення всіх гайок і болтів і тиск у шинах. Не використовуйте машину, якщо важіль безпеки (присутності оператора) не зупиняє двигун автоматично після відпускання. Важіль безпеки слід регулярно перевіряти, щоб переконатися, що він працює належним чином.
Не використовуйте машину під час опадів або там, де існує ризик удару блискавки. Не використовуйте машину у вологому або вологому середовищі та не піддавайте її дії вологи.

Тримайте двигун і глушник чистими та вільними від трави, листя, надлишку жиру та нагару, щоб зменшити ризик пожежі.
Ви не можете жодним чином модифікувати машину. Слід використовувати лише схвалені виробником насадки та аксесуари. Використання недозволених частин може призвести до пошкодження машини та травм.
Перехожі, особливо діти та тварини, повинні триматися на відстані не менше 25 м від працюючої машини. Якщо в робочій зоні виявлено сторонніх людей або тварин, негайно вимкніть машину.
Транспортні засоби, вікна та інші об'єкти, що знаходяться поруч, у радіусі 25 м, повинні бути захищені від потенційної небезпеки, що виникає внаслідок зрізаної деревини.
Забороняється експлуатувати машину без належним чином встановлених захисних кожухів.
Під час роботи в погано провітрюваних приміщеннях необхідно бути обережним, щоб уникнути отруєння чадним газом (CO).
Під час заправки вживайте відповідних заходів, щоб запобігти пожежі та вибуху.
Не дозволяється регулювати або чистити машину при працюючому двигуні.
Уникайте контакту з гарячим паливом, маслом, вихлопними газами та гарячими поверхнями машини. Не торкайтеся двигуна або глушника, оскільки ці частини дуже нагріваються під час роботи та залишаються гарячими деякий час після роботи. Перед обслуговуванням або регулюванням дайте машині охолонути.
Не розміщуйте жодну частину свого тіла в місцях, де може статися небезпечний контакт, якщо машина рухається під час складання, встановлення, експлуатації, технічного обслуговування, ремонту чи транспортування.
Забороняється використовувати машину на мокрих або кризаних поверхнях, оскільки це може збільшити ризик падіння.
Зберігайте машину в недоступному для дітей та людей, які не пройшли навчання роботі з машиною. Несанкціоноване використання машини може становити небезпеку.
Якщо машина починає видавати незвичайний шум або вібрацію, негайно зупиніть двигун, від›єднайте провід свічки запалювання та з›ясуйте причину проблеми. Незвичайні шуми або вібрація можуть свідчити про серйозну несправність.
Не лийте воду чи інші рідини на машину **.** Машину слід утримувати в чистоті, але без використання води – руки повинні бути сухими, а поверхня машини – вільною від бруду та забруднень.
Ніколи не відкривайте кришку маслозаливної горловини під час роботи двигуна. Гаряча олія може бризнути на обличчя та тіло.
Зупиніть двигун машини та переконайтеся, що всі рухомі частини зупинилися:
- кожного разу, коли вам потрібно відійти від машини,
- перед чищенням, перевіркою, заміною аксесуарів або ремонтом пристрою,
- після удару стороннім предметом,
-перед транспортуванням на робоче місце та з нього,
- якщо машина починає сильно вібрувати.
УВАГА! Після вимкнення двигуна рухомі частини можуть ще деякий час обертатися. Зачекайте, поки рухомі частини машини зупиняться.

Небезпеки на роботі
Пошкодження. Не використовуйте машину, якщо вона пошкоджена, неповна, неправильно налаштована або має пошкоджені компоненти.
Витік палива. Перед запуском перевірте машину на наявність витоків палива. Відкривши паливний кран, переконайтеся у відсутності запаху бензину. Якщо ви відчули запах пального, не запускайте двигун і не використовуйте відкритий вогонь або електричні прилади. У разі витоку палива негайно покиньте територію та охороніть місце аварії. Якщо можливо, видаліть розлите паливо за допомогою абсорбуючих матеріалів і перевірте джерело витоку. Перед повторним запуском машини переконайтеся, що витік повністю усунено, а всі паливні з'єднання герметичні. У разі виникнення загрози пожежі негайно викликайте пожежну службу.
Чадний газ. Працюючий двигун виділяє окис вуглецю, токсичний газ без запаху, який може призвести до отруєння та смерті. Якщо під час роботи ви відчуваєте запаморочення, слабкість або нудоту, негайно зупиніть двигун, вийдіть на свіже повітря та зверніться до лікаря.
Інші небезпеки, пов›язані з вихлопними газами. Машина може виділяти хімічні речовини, які можуть спричинити рак, вроджені вади або інші репродуктивні проблеми. Уникайте вдихання вихлопних газів.
Горіння/Іскри. Не паліть поблизу працюючої машини, поблизу іскор чи відкритого вогню.
Гарячий глушник. Не торкайтеся глушника або випускного колектора. Вихлопна система та компоненти двигуна можуть сильно нагрітися та спричинити опіки.
Рухомі частини машини. Тримайте руки, ноги та одяг подалі від приводних пасів, ріжучого круга та інших рухомих частин машини. Ніколи не знімайте захисні кожухи або натягувачі під час роботи машини. Контакт із приводним ременем або обертовими ріжучими зубами може призвести до серйозних травм.
Заправка. Не заправляйте двигун, поки він не охолоне протягом принаймні 30 хвилин.
Неправильна експлуатація. Якщо під час роботи машини ви помітили будь-які незвичайні шуми, незвичайну вібрацію чи інші порушення, негайно вимкніть її та перевірте причину.
Вібрації. Тривалий вплив вібрації машини може призвести до проблем з кровообігом і пошкодження нервів.
Регулювання/Ремонт. Завжди вимикайте машину та від›єднуйте провід свічки запалювання перед будь-яким ремонтом, щоб запобігти випадковому запуску.
Видалення заблокованого матеріалу. Якщо матеріал застряг у машині, спочатку вимкніть двигун, від'єднайте провід свічки

запалювання та переконайтеся, що всі рухомі частини повністю зупинені. Тільки після цього можна приступати до усунення засмічення або проведення діагностики.

Засоби індивідуального захисту

Захист органів слуху. Під час роботи з фрезерним верстатом використовуйте беруші або інші засоби захисту слуху.
Захист очей. Під час роботи з фрезерним верстатом використовуйте схвалені засоби захисту очей.
Захист обличчя. Одягайте шолом із захисним щитком або сітчастим щитком разом із захисними окулярами.
Вільний одяг і аксесуари. Вільний одяг, прикраси або довге волосся можуть потрапити в рухомі частини машини. Під час роботи з фрезерним верстатом не носіть прикрас або вільного одягу.
Довгі штани. Одягайте довгі міцні штани, щоб захистити ноги від сміття, яке викидає машина.

Безпека під час заправки – небезпека статичної електрики

Під час заправки існує ризик електростатичного іскри, яке може запалити пари палива та спричинити пожежу. Щоб мінімізувати небезпеку, завжди заправляйте машину, використовуючи переносний заземлений контейнер, а не заправляйте паливо безпосередньо з паливної колонки. Контейнер повинен бути поставлений на землю, а його кінчик повинен торкатися отвору заливної горловини. Не заправляйте машину, коли вона знаходиться на причепі або в автомобілі. Перед заправкою рекомендується торкнутися заземленого металевого предмета, щоб розрядити накопичену статичну електрику. Під час заправки не використовуйте відкритий вогонь, не куріть і не виконуйте дії, які можуть спричинити іскри.

Правила обслуговування машини

Деякі частини машини зроблені з пластику або гуми, тому їх слід тримати подалі від контакту з хімікатами.
Не накривайте машину, якщо вихлопний отвір ще гарячий.
Не дозволяється втручатися в будь-які запечатані частини машини або двигуна, які були захищені виробником або дистриб›ютором. Будь-які регулювання, такі як збільшення або зменшення обертів двигуна, можуть виконуватися лише кваліфікованим техніком сервісного обслуговування.
Щоб підтримувати машину в хорошому робочому стані, регулярно перевіряйте, чи всі компоненти правильно вирівняні та чи немає заклинених рухомих частин.
Пошкоджені або зношені частини слід відремонтувати або замінити перед подальшим використанням машини. Багато нещасних випадків є наслідком роботи механізмів у поганому технічному стані.

Поводження з відходами

Використані витратні матеріали, упаковка та інструменти повинні бути перероблені відповідно до чинних норм охорони навколишнього середовища. Відходи слід здавати на місцевий пункт переробки відповідно до принципів утилізації промислових відходів.

МОНТАЖ ВИРОБУ

Підготовка до складання

Товар необхідно розпакувати з упаковки і видалити всі елементи упаковки. Рекомендується зберегти упаковку, яка може стати в нагоді при транспортуванні або зберіганні товару. Перевірте, чи будь-яка частина виробу не була пошкоджена під час транспортування. Будь-які пошкодження, наприклад, тріщини або деформації, виключають можливість подальшого використання виробу, доки пошкоджені частини не будуть відремонтовані або замінені.
Рекомендується розміщувати машину на рівній, твердій і чистій поверхні.
Під час монтажу слід використовувати засоби індивідуального захисту, такі як захисні рукавички, засоби захисту очей і захисний одяг.

Складання машини

Щоб зібрати, виконайте дії, як показано на ілюстрації:

(II) – Встановіть колеса. На боковинах шин є стрілка, яка вказує рекомендований напрямок руху. Колеса повинні бути встановлені відповідно до цього маркування, регулюючи їх положення відповідно до напрямку руху машини при русі вперед.
Прикріпіть втулку до осей коліс з обох боків машини за допомогою плоских шайб і гайок M14. Вирівняйте отвори колеса з отворами втулки, звертаючи увагу на правильний напрямок обертання колеса, потім закріпіть їх на втулці за допомогою шестигранних болтів M8 × 20 мм, плоских шайб і самоконтряться гайок M8. Затягніть гайки рівномірно та по черзі, щоб забезпечити стабільність і правильну посадку колеса.
(III) – Встановіть основу робочої ручки. Для цього вирівняйте отвори в основі робочої ручки (a) з отворами в монтажній пластині (b) і корпусі машини, а потім прикріпіть основу до корпусу машини за допомогою чотирьох гвинтів M12×45 мм і шайб.
(IV) – Встановіть напрямну троса важеля блокування повороту на кріплення на основі ручки керування. Для цього вставте кабель через отвір в основі рукоятки керування, помістіть напрямну кабелю (a) у кріплення (b) і зафіксуйте її положення за допомогою гайок. Щоб забезпечити правильну роботу важеля блокування повороту, довжину троса можна відрегулювати лише після встановлення стрижня троса на важіль, змінивши положення напрямної троса (a) у кріпленні (b).

(V) – Установіть ручку керування та кабелі до елементів керування машиною. Для цього вставте гвинт M16 × 360 мм через робочу рукоятку та основу ручки, а потім зафіксуйте за допомогою фіксуючого важеля. Встановіть важелі газу на рукоятку керування за допомогою двох гвинтів M6×40 мм, шайб і гайок M6. Встановіть трос до важеля блокування повороту. Для цього пропустіть кабель через кріплення, а потім закріпіть його, затягнувши гайку кріплення. Прикріпіть стрижень троса до важеля за допомогою болта та гайки. Таким же чином встановіть трос важеля блокування коліс. Після завершення складання закріпіть з'єднання, затягнувши кріпильні гайки.
(VI) – Підключіть трос важеля безпеки до двигуна. Для цього під'єднайте вилку джгута проводів двигуна до гнізда джгута проводів важеля безпеки, переконавшись, що з'єднання правильно встановлено та зафіксовано.
(VII) – Установіть гумові захисні кришки. Для цього вирівняйте монтажні отвори в кришці з отворами в корпусі машини, а потім закріпіть її за допомогою шестигранних гвинтів M8 × 25 мм і самоконтряться гайок M8. Таким же чином встановіть інші кришки – з протилежного боку і ззаду машини. Після завершення встановлення переконайтеся, що всі захисні кришки встановлено належним чином.
(VIII) – Транспортне дишло, оснащене опорним колесом, дозволяє переміщати машину на короткі відстані. У положенні колеса вниз це полегшує маневрування під час переміщення машини вручну, тоді як у положенні колеса вгору дозволяє переміщати машину лише на короткі відстані в межах робочої зони за допомогою іншої машини, обладнаної відповідним гаком, наприклад, трактора.
УВАГА! Дишло не призначене для транспортування машини за допомогою транспортних засобів по дорогах загального користування.
У нормальному режимі роботи дишло не встановлено, щоб не створювати перешкод під час фрезерування.
Щоб встановити дишло, вставте його в кріплення колесом вниз або вгору, вирівняйте монтажні отвори з отворами в кріпленні машини, а потім зафіксуйте його положення за допомогою фіксуючого штифта (a). Потім переконайтеся, що штифт повністю закріплений, а потім закріпіть з'єднання, вставивши пружинний штифт.

ГОТУЄМОСЯ ДО РОБОТИ

Підготовка робочого місця
Перед початком фрезерування необхідно належним чином підготувати робочу зону. Обріжте або вкоротіть стовбур до рівня землі, наприклад, бензопилою. Зніміть шар ґрунту та будь-які камені та предмети біля стовбура чи коріння, які можуть заважати роботі та створювати небезпеку. Роботи слід проводити тільки вдень або в добре освітленому місці. Не використовуйте фрезерний верстат у темряві.
УВАГА! Залишення каменів або інших предметів у робочій зоні може призвести до небезпечних ситуацій, таких як пошкодження машини та/або предмети, які можуть бути захоплені та викинуті фрезерним кругом. Це може спричинити серйозні травми або навіть смерть.

Підготовка машини до роботи
УВАГА! З заводу двигун може містити лише невелику кількість масла для захисту двигуна під час транспортування та зберігання. Перед першим запуском перевірте рівень моторного масла, а потім долийте його до необхідного рівня. Рівень масла слід регулярно перевіряти та при необхідності доливати. Експлуатація машини без мастила або з недостатньою кількістю мастила в коробці передач двигуна може призвести до незворотного пошкодження двигуна.
Слід готувати масло, призначене для чотиритактних двигунів з класом в›язкості SAE 15W-40.
Перш ніж заправляти масло, поставте машину на рівну поверхню, потім відкрутіть кришку масляного бака (IX) і насухо витріть прикріплений масломірний щуп. Заповніть бак маслом. При наповненні рекомендується використовувати лійку або лійку, щоб уникнути розливання масла. Якщо масло розлито, ретельно витріть залишки масла перед запуском двигуна. Перевірте, чи правильний рівень масла. Для цього вставте щуп в заливний отвір і закрутіть кришку бака. Потім відкрутіть його і перевірте рівень масла на щупі. Рівень масла повинен бути між максимальним і мінімальним рівнями на щупі. Переконавшись, що рівень масла правильний, закрийте заливний отвір кришкою.
Увага! Кожного разу перед початком роботи слід перевіряти рівень масла.
Після доливання масла необхідно долити паливо. Паливом є неетилований бензин з октановим числом не менше 95. Щоб заправитися, відкрутіть кришку паливного бака (X) і залийте паливо в бак. Під час заливання палива рекомендується використовувати лійник або воронку, щоб зменшити ризик розбризкування палива. Якщо паливо розлилося, обережно витріть його залишки. Зачекайте, доки випари повністю розсіються, і запустіть двигун не в тому місці, де він був заправлений. Після заповнення паливного бака закрийте заливний отвір паливного бака кришкою.
Машина оснащена пневматичними колесами. Рекомендований тиск у шинах становить 10 PSI / 0,7 BAR. Перед початком роботи шини необхідно накачати. Не перевищуйте рекомендований тиск у шинах. Перед початком роботи перевірте тиск у шинах. Шини завжди повинні бути накачані до однакового тиску.
Увага! Неправильний або нерівномірний тиск у шинах може призвести до небезпечних ситуацій, таких як перекидання машини на бік, що може призвести до серйозних травм або навіть смерті.

Регулювання висоти робочої ручки (XI)
Перед початком роботи відрегулюйте висоту робочої ручки відповідно до росту оператора. Для цього відкрутіть важіль

блокування до тих пір, поки положення робочої рукоятки не можна буде змінити, відрегулюйте його положення, а потім знову зафіксуйте, затягнувши важіль блокування. Переконайтеся, що ручка керування належним чином закріплена та не змінює положення під час роботи.

Перевірка компонентів
Перед першим використанням уважно огляньте машину, щоб переконатися, що всі компоненти належним чином закріплені та не пошкоджені.

СЕРВІС ПРОДУКЦІЇ

Елементи керування машиною
Нижче наведено опис елементів керування машиною:

Важіль блокування повороту (XII)
Він використовується для блокування та розблокування здатності машини обертатися відносно своїх коліс - переміщення важеля повністю назад розблокує обертання, а переміщення його повністю вперед блокує обертання машини. У розблокованому положенні машина може обертатися в обмеженому діапазоні, керуючи робочою рукояткою, що полегшує точне керування під час фрезерування. Блокування можливе лише в одному положенні – коли машина налаштована на роботу прямо.

Важіль блокування коліс (XIII)
Використовується для блокування або розблокування коліс машини. Переміщення важеля повністю назад блокує колеса для стабільності під час роботи, тоді як переміщення важеля повністю вперед розблоковує колеса, дозволяючи машині рухатися вперед або назад. Завжди тримайте колеса заблокованими, крім випадків зміни положення машини.

Важіль газу (XIV)
Використовується для встановлення швидкості двигуна. Переміщення важеля повністю вперед встановлює високу швидкість двигуна, а переміщення його повністю назад встановлює низьку швидкість двигуна.
Збільшення швидкості обертання призводить до того, що фрезерний круг починає обертатися – чим вище швидкість обертання, тим швидше обертається фрезерний круг. Перш ніж встановити високу швидкість, переконайтеся, що фрезерне колесо не торкається землі чи будь-якого іншого предмета, щоб запобігти раптовому ривку машини, удару назад у бік оператора або пошкодженню зубів фрезерного круга.
Запобіжний важіль (XV)
Цей важіль контролює роботу двигуна шляхом виявлення присутності оператора. Якщо потягнути важіль у бік рукоятки керування, двигун запуститься, а відпустити важіль призведе до його автоматичної зупинки, забезпечуючи безпечне використання машини.
УВАГА! Запобіжний важіль не має механізму блокування для фіксації в положенні присутності оператора. Ніколи не фіксуйте важіль у цьому положенні, щоб уникнути небезпечних ситуацій, якщо вам потрібно швидко зупинити двигун.

Запуск двигуна внутрішнього згоряння
УВАГА! Не запускайте двигун внутрішнього згоряння в закритих або погано вентильованих приміщеннях, оскільки вихлопні гази містять чадний газ, токсичний газ без запаху, який може призвести до отруєння, втрати свідомості та навіть смерті. Під час роботи двигуна необхідно забезпечити відповідну вентиляцію, щоб запобігти накопиченню вихлопних газів.
УВАГА! Тримайте руки та ноги подалі від обертових частин машини. Контакт з деталями машини, що обертаються, може призвести до серйозних травм.
УВАГА! Кожного разу перед запуском двигуна переконайтеся, що рівень моторного масла правильний.

Використовуйте важіль блокування коліс і важіль блокування обертання, щоб заблокувати колеса й обертання машини, а потім переконайтеся, що вона залишається стабільною та не рухається чи обертається вбік.
Як показано на малюнку (XVI), відкрийте паливний клапан, перемістивши важіль паливного клапана (a) у положення ON.
Як показано на малюнку (XVII), щоб запустити холодний двигун, закрийте дросельну заслінку, перемістивши важіль заслінки (a) у положення ЗАКРИТО, а щоб запустити теплий двигун, відкрийте дросельну заслінку, перемістивши важіль заслінки (a) у положення ВІДКРИТО.
Перемістіть важіль газу в положення низьких обертів двигуна.
Поверніть перемикач двигуна (XVIII) у положення ON, щоб увімкнути систему запалювання двигуна. Перемикач має бути в положенні ON, щоб двигун запрацював.
Переконайтеся, що фрезерне колесо не торкається землі.
Потягніть запобіжний важіль до ручки керування.
Плавно потягніть ручку мотузки стартера кілька разів, доки не відчуєте опір, спричинений стисненням двигуна, а потім потягніть енергійним, рішучим рухом (XIX). Після кількох потягувань двигун повинен завестися.
Після запуску двигуна рукоятку мотузки стартера не випускати з руки, а перевести в нижнє положення.

У міру прогріву двигуна поступово пересувайте важіль заслінки в положення ВІДКРИТО. Після кожної зміни положення важеля заслінки необхідно дочекатися, поки двигун запрацює рівно. Швидкість повернення важеля заслінки залежить від атмосферних умов, в яких запускається двигун. Чим нижча температура навколишнього середовища, тим повільнішим має бути повернення.

Аварійна зупинка двигуна внутрішнього згоряння
Відпустіть важіль безпеки, який зупинить двигун внутрішнього згоряння.
Увага! Після зупинки двигуна фрезерне коло ще деякий час може продовжувати обертатися. **Тримайте руки та ноги подалі від ріжучого елемента, що обертається. Контакт з лезами може призвести до серйозних травм.**

Зупинка двигуна внутрішнього згоряння
Щоб зупинити двигун, виконайте такі дії:
Тримаючи ріжучий елемент над землею, відпустіть запобіжний важіль. Двигун зупиниться. Зачекайте, доки ріжучий елемент повністю зупиниться.
Коли фрезерний круг повністю зупиниться, опустіть машину так, щоб фрезерний круг спирався на землю.
Перш ніж залишити місце оператора, переконайтеся, що колеса заблоковані за допомогою важелів блокування коліс, особливо якщо машина знаходиться на схилі.
Встановіть перемикач двигуна (XVIII) у положення ВИМК.
Як показано на малюнку (XVI), закрийте паливний клапан, перемістивши важіль паливного клапана (a) у положення ВИМК.
Дайте двигуну охолонути принаймні 30 хвилин, перш ніж зняти блокування коліс і зберігати або транспортувати машину.
Гарячий двигун становить небезпеку пожежі.

Заправка
УВАГА! Паливо є легкозаймистим! При роботі з паливом необхідно дотримуватися всіх заходів безпеки. Не заповнюйте паливний бак під час роботи машини. Не заправляйте поблизу відкритого вогню. У зоні заправки палити заборонено. Не проливайте пальне. Якщо паливо розлилося, ретельно висушіть розлите паливо перед запуском машини. Міцно та надійно затягніть кришку паливної горловини. Паливо слід зберігати в щільно закритих, дозволених контейнерах, подалі від джерел тепла та в недоступному для дітей місці.

Зупиніть двигун відповідно до описаної вище процедури.
Зачекайте, поки двигун охолоне.
Паливом є неетилований бензин з октановим числом не менше 95. Щоб заправитися, відкрутіть кришку паливного бака (X) і залийте паливо в бак. Під час заливання палива рекомендується використовувати ливник або воронку, щоб зменшити ризик розбризкування палива. Якщо паливо розлилося, обережно витріть його залишки. Зачекайте, доки випари повністю розсіються, і запустіть двигун не в тому місці, де він був заправлений. Після заповнення паливного бака закрийте заливний отвір паливного бака кришкою.
Перезапустіть двигун відповідно до процедури, описаної в розділі « *Запуск двигуна внутрішнього згоряння»*.

Фрезерування пнів і коренів
УВАГА! Переконайтеся, що робоче місце підготовлено належним чином. Ризик відкидання сміття назад. Каміння, тріски та сміття можуть спричинити серйозні травми або пошкодження майна. Уламки можна відкидати до 25 м у будь-якому напрямку. Вони можуть відскочити від твердих поверхонь і вдарити оператора, перехожих або чутливе оточення. Ніколи не використовуйте фрезерний верстат без відповідних засобів індивідуального захисту, особливо засобів захисту очей і щитка для обличчя.
УВАГА! Обертове фрезерне коло. Тримайте руки та ноги подалі від обертового фрезера. Контакт із зубами може спричинити серйозні травми.

Використовуйте важіль блокування коліс, щоб зафіксувати колеса машини в місці, призначеному для обробки, щоб забезпечити належну стабільність і безпечну роботу.
Використовуйте важіль блокування обертання, щоб розблокувати обертання машини, щоб забезпечити повну роботу фрезерування.
За допомогою важеля газу збільшити оберти двигуна. Фрезерне коло почне обертатися. Перед початком роботи зачекайте, поки фрезерний круг досягне повної робочої швидкості.
Поверніть фрезер у бік стовбура, потім повільно вставте ріжучий елемент у поверхню.
Коли ріжучий елемент торкнеться стовбура, почніть плавні рухи в сторони, поступово пересуваючи ріжучий диск до краю стовбура, поки він повністю не відійде від нього.
Потім змініть напрямок і продовжуйте фрезерувати в протилежному напрямку, доки фрезерне коло не досягне протилежного краю стовбура.
Під час бічних рухів звертайте увагу на звук двигуна та регулюйте тиск, щоб уникнути його перевантаження. Якщо клиновий ремінь або відцентрова муфта шумить, вказуючи на надмірне навантаження, зменшіть тиск на ручку керування.
Якщо бічний рух не може виконуватися вільно, фрезерний круг необхідно підняти.

Коріння можна подрібнити, вставивши лезо перпендикулярно.
Додаткові рекомендації щодо фрезерування великих стовбурів (XX):
Під час фрезерування великих стовбурів дерев стружка (a) може накопичуватися під фрезерним кругом (b). У цьому випадку відпустіть фіксатор коліс і перемістіть машину вперед, щоб стружка накопичувалася безпосередньо під лезами. Опускання відрізного круга на шар стружки призведе до її викидання з робочої зони верстата.
Не допускайте падіння коліс фрези в порожнину стовбура. Якщо в зоні фрезерування є поглиблення, засипте його деревною стружкою або перемістіть верстат в інше місце.
Після завершення фрезерування зупиніть двигун і заблокуйте колеса машини, перш ніж залишити місце оператора. Дайте машині повністю охолонути, від›єднайте кабель свічки запалювання, встановіть транспортувальний стрижень, а потім транспортуйте машину до місця обслуговування.

ОБСЛУГОВУВАННЯ ВИРОБУ
УВАГА! Перед очищенням, ремонтом, оглядом або регулюванням зупиніть двигун і переконайтеся, що всі рухомі частини повністю зупинені. Від›єднайте провід свічки запалювання та тримайте його подалі від свічки, щоб запобігти випадковому запуску двигуна. Зачекайте, поки всі компоненти машини повністю охолонуть.

Протягом гарантійного періоду користувачеві забороняється розбирати машину або замінювати будь-які компоненти чи частини, окрім перелічених нижче, оскільки це призведе до втрати гарантії. Будь-які несправності, помічені під час огляду або експлуатації, є сигналом для проведення ремонту в сервісному центрі.

Після закінчення роботи корпус, вентиляційні отвори, перемикачі, додаткову ручку та кришки необхідно очистити, наприклад, струменем повітря (при тиску не вище 0,3 МПа), щіткою або сухою ганчіркою без використання хімікатів і миючих рідин. Очистіть інструменти та ручки сухою чистою тканиною.

Увага! Усі процедури з технічного обслуговування необхідно виконувати при вимкненій машині в режимі очікування. Після вимкнення двигуна зачекайте, поки двигун і компоненти машини повністю охолонуть, а потім від›єднайте провід свічки запалювання.
Увага! Якщо хід надання послуг не описаний нижче. Це означає, що ви повинні віднести машину до спеціалізованого сервісного центру, щоб виконати цю роботу.
Увага! Якщо для очищення використовується розчинник, уникайте контакту розчинника зі шкірою та очима. Використовувати засоби індивідуального захисту. Виріб не можна чистити струменем води, особливо під тиском, або занурювати його у воду.

Загальні ремонтні роботи
Перевірте загальний стан машини. Перевірте, чи немає ослаблених гвинтів, невідповідності або заїдання рухомих частин, тріщин, пошкоджених компонентів та інших дефектів, які можуть вплинути на безпечну роботу.
Видаліть будь-який бруд або матеріал, який міг накопичитися на машині, її захисті та ріжучому елементі. Очищуйте пристрій після кожного використання. Потім використовуйте високоякісне легке машинне масло для змащування рухомих частин.
Увага! Не використовуйте мийку високого тиску для очищення машини. Вода може проникнути у важкодоступні місця машини та кришки, що може призвести до пошкодження шпинделів, підшипників або двигуна.

Періодичні перевірки
Слід проводити періодичну перевірку та технічне обслуговування компонентів машини, перелічених нижче.

Перевірка рівня моторного масла
Відкрутіть кришку заливної горловини та зніміть покажчик рівня масла (IX).
Очистіть і протріть індикатор чистою тканиною.
Вставте щуп у заливну трубку, але не повертайте його. Потім зніміть і спостерігайте за вказаним рівнем масла.
Якщо вказаний рівень занадто низький, долийте масло до верхнього рівня щупа (пунктирна ділянка).
Вкрутіть щуп у маслоналивну горловину.

Заміна масла в двигуні
Моторне масло слід замінити після перших 2-5 годин роботи. Будь-яку наступну заміну масла слід проводити кожні 25 годин роботи.
Будьте обережні при заміні масла. Масло гаряче відразу після зупинки двигуна і може викликати опіки. Відпрацьоване масло слід відкачувати за допомогою екстрактора, призначеного для цієї мети, відповідно до рекомендацій виробника екстрактора .
Як показано на малюнку (XXI), відкрутіть кришку маслозаливної горловини (a), вставте трубку (b) всмоктувального пристрою (c) безпосередньо в маслозаливний отвір, а потім висмоктайте все моторне масло, пам'ятаючи, що операцію потрібно буде повторити кілька разів, перш ніж усе масло буде видалено. Після завершення відсмоктування витріть залишки

масла.
Долийте масло згідно з процедурою, описаною в розділі «Підготовка до роботи».
УВАГА! Відпрацьоване моторне масло необхідно утилізувати відповідно до місцевих правил. Забороняється зливати моторне масло в каналізацію.

Змащення підшипників ріжучого елемента (XXII) – кожні 20 годин роботи
Для забезпечення справної роботи та продовження терміну служби ріжучого елемента необхідно регулярно змащувати підшипники валу фрезерного круга. Змащування здійснюється через масленки, розташовані з обох боків вала.
Для цього необхідно очистити масленки, щоб уникнути потрапляння забруднень в систему змащення. Відкрийте захисні ковпачки.
Використовуючи відповідний мастильний пістолет, вводьте індустріальне мастило NLGI класу 2, доки мастило не з'явиться на ущільненнях.
Після змащування видаліть надлишки мастила та захистіть мастильні ковпачками.
Регулярне змащування зменшує тертя, запобігає передчасному зносу підшипників і забезпечує плавну роботу фрезера.

Обслуговування ріжучих елементів
Одним із найважливіших компонентів подрібнювача пнів є фрезерне колесо (a), яке оснащене ріжучими зубами (b), прикріпленими до основи ріжучого зуба (c), як показано на малюнку (XXIII). Компоненти фрезерного круга також найбільш чутливі до зносу та пошкоджень. Під час фрезерування пнів він не тільки контактує з деревиною, але також може контактувати з прихованими абразивними матеріалами та твердими предметами, які знаходяться поблизу пня, такими як земля, каміння, щебінь або інші відходи. Знос і пошкодження ріжучих зубів можуть значно знизити ефективність і продуктивність машини, тому їх стан необхідно регулярно перевіряти і замінювати пошкоджені або зношені частини. Забороняється використовувати фрезерний верстат із зношеними або пошкодженими елементами фрезерного круга до заміни на новий без дефектів.
Щоб видалити зношений ріжучий зуб, вимкніть двигун, від›єднайте провід свічки запалювання та переконайтеся, що ріжуче колесо повністю зупинено. Потім зафіксуйте обертання фрезерного круга, щоб запобігти його переміщенню під час знімання. Використовуючи відповідний гайковий ключ, відкрутіть гайку кріплення ріжучого зуба, потім видаліть зношений зуб і ретельно очистіть місце кріплення зуба від будь-якого бруду та залишків мастила.
Встановіть новий ріжучий зуб на основу, потім зафіксуйте його положення гайкою, міцно та надійно затягнувши її.
Якщо необхідно замінити основу зуба, відкрутіть гвинт кріплення, а потім демонтуйте основу. Очистіть гніздо кріплення основи зуба від будь-якого бруду та залишків жиру. Помістіть нову основу зубів у фрезерний круг, вирівнявши монтажні отвори, а потім закріпіть його на колесі за допомогою монтажного гвинта. Затягніть гвинт до 81 Нм. На наступному кроці встановіть ріжучий зуб на нову основу відповідно до описаної вище процедури.
Після установки переконайтеся, що зуб і його основа щільно прикріплені до фрезерного круга і не мають люфту. Перед запуском машини переконайтеся, що всі інструменти знято, а захисні кришки встановлені на місце. Регулярна перевірка та заміна компонентів фрезерного круга забезпечує ефективну та безпечну роботу верстата.
Можливе використання таких запчастин YATO, як: пряма основа ріжучого зуба YT-861925, вигнута основа ріжучого зуба YT-861924, ріжучий зуб YT-861926.

Технічне обслуговування повітряного фільтра (XXIV) – кожні 50 годин роботи
УВАГА! Не використовуйте машину без належним чином встановленого повітряного фільтра або з пошкодженим повітряним фільтром. Інакше двигун внутрішнього згоряння може всмоктувати домішки, які зазвичай затримуються фільтром. Домішки можуть призвести до збоїв і навіть до пошкодження двигуна.
Повністю відкрутіть ручку, що кріпить корпус фільтра, потім зніміть кришку фільтра. Зніміть фільтр з основи. Повітряний фільтр складається з двох елементів - паперу і губки. Уважно огляньте кожен фільтруючий елемент на наявність отворів, розривів і пошкоджень. Якщо будь-який фільтруючий елемент пошкоджений або не може бути очищений під час технічного обслуговування, його необхідно замінити на новий, без дефектів. Можливе використання повітряного фільтра YATO YT-861932.
Очистіть паперовий елемент струменем стисненого повітря (тиск не більше 0,2 МПа), видуваючи забруднення зсередини або висмоктуючи забруднення зовні вузькою щіткою пилососа. Завдяки делікатній структурі паперового фільтра рекомендується дбайливе очищення. Не замочуйте паперовий елемент у воді чи будь-якій іншій рідині. Не чистіть щіткою, щоб уникнути втирання бруду в структуру фільтра.
Очистіть губку в теплій воді з миючим засобом для посуду, ретельно прополощіть і залиште до повного висихання. Змочіть висушену губку фільтра чистим моторним маслом і вичавіть її, але переконайтеся, що фільтр залишається вологим.
Використовуйте тканину, злегка змочену водою, щоб очистити будь-який бруд з внутрішньої сторони основи фільтра та кришки фільтра. Будьте обережні, щоб пил або бруд не потрапили в трубу, що веде до карбюратора.
Помістіть губчастий елемент на паперовий фільтрувальний елемент. Знову встановіть фільтр і закрийте кришку фільтра. Переконайтеся, що кришка фільтра щільно закрита, а ручка кріплення корпусу фільтра затягнута належним чином.
Технічне обслуговування свічок запалювання (XXV) – кожні 100 годин роботи
Від›єднайте дріт від свічки запалювання. Зніміть свічку запалювання (a) за допомогою свічкового ключа. За допомогою дротяної щітки очистіть електроди від нагару. Перевірте відстань між електродами, вона має бути від 0,7 мм до 0,8 мм.

Якщо ви помітили обгорілі електроди або тріснуту керамічну кришку, замініть свічку запалювання новою. Вкрутити свічку запалювання. Підключіть провід до свічки запалювання.

Технічне обслуговування паливного фільтра

Зніміть кришку паливної горловини (X). Витягніть паливний фільтр (XXVI). Очистіть паливний фільтр уайт-спіритом. Витріть насухо м'якою чистою тканиною. Встановіть фільтр у заливний отвір. Встановіть кришку паливної горловини.

Увага! Стінки фільтра виготовлені з ніжної сітки. Під час обслуговування необхідно бути обережним, щоб не пошкодити їх. Якщо фільтр пошкоджений, перед поновленням роботи його необхідно замінити на новий без пошкоджень.

Регулювання натягу клинового ременя (XXVII)

Відкрутіть усі кріпильні гвинти, а потім зніміть кришку клинового ременя.

Послабте чотири гвинти (a), що кріплять основу двигуна, що дозволить рухати двигун.

Послабте контргайку (b) на натяжному гвинті (c), який також служить для вирівнювання осей шківа.

Поверніть натяжний гвинт за годинниковою стрілкою, щоб збільшити натяг клинового ременя, або проти годинникової стрілки, щоб зменшити його.

Перевірте натяг клинового ременя – під навантаженням приблизно 2,3–3,2 кг ремінь має прогинатися посередині приблизно на 10 мм.

Перевірте центрування шківів за допомогою лінійки. При необхідності відкоригуйте їх налаштування, відрегулювавши положення двигуна відносно основи.

Затягніть контргайку та гвинти кріплення основи двигуна.

Встановіть кришку клинового ременя за допомогою кріпильних гвинтів.

Якщо ви помітили будь-які пошкодження клинового ременя або зниження продуктивності машини, замініть ремінь на новий без дефектів. Для цього послабте натяжний болт і чотири болти кріплення основи двигуна, зніміть зношений ремінь, встановіть новий клиновий ремінь, а потім відрегулюйте натяг відповідно до описаної вище процедури. Можливе використання клинового ременя YATO YT-861927.

ЗБЕРІГАННЯ ТА ТРАНСПОРТУВАННЯ ПРОДУКЦІЇ

Якщо машина не використовуватиметься довше 30 днів, виконайте наведені нижче кроки, щоб правильно підготувати її до зберігання.

Увага! Завжди спорожнюйте паливний бак перед зберіганням або транспортуванням.

Повністю спорожніть паливний бак, оскільки пальне, що містить етанол, може втратити свої властивості вже через 30 днів. Використане паливо може містити відкладення камеді, які можуть засмітити карбюратор і обмежити потік палива.

Запустіть двигун і попрацюйте, поки він не зупиниться автоматично. Це забезпечить повний злив палива з карбюратора. Робота двигуна до повного спорожнення допомагає запобігти накопиченню вуглецевих відкладень усередині карбюратора та можливому пошкодженню двигуна.

Поки двигун ще теплий, злийте масло з двигуна, як описано в розділі « *Заміна моторного масла* » інструкцій. Потім заповніть систему свіжим маслом, яке відповідає характеристикам, наведеним у таблиці технічних даних.

Потягніть за мотузку стартера, щоб двигун покрутився кілька разів.

Припиніть тягнути за шнур, коли відчуєте опір.

Коли машина повністю охолоне, від›єднайте провід свічки запалювання, щоб запобігти випадковому запуску під час зберігання.

Використовуйте чисті тканини, щоб очистити зовнішню частину машини та видалити бруд із вентиляційних отворів, щоб вони були чистими. Під час зберігання вентиляційні отвори повинні бути вільними. Не закривайте вентиляційні отвори.

Увага! Не використовуйте для чищення пластикових частин сильні мийні засоби або очисники на основі нафти, оскільки хімікати можуть пошкодити пластикові частини.

Очистіть відповідно до інструкції.

Зберігати в темному, сухому, захищеному від морозу та добре провітрюваному місці. Тримайте машину подалі від джерел тепла, відкритого вогню, іскор і контрольних лампочок, таких як водонагрівачі, тепловентилятори, печі, сушильні машини та інші газові прилади, навіть якщо паливний бак машини порожній, оскільки залишки палива можуть спалахнути.

Місце зберігання повинно бути захищене від доступу дітей. Продукт слід зберігати при температурі від 5 до 30 градусів Цельсія. Рекомендується зберігати продукт в заводській упаковці або в іншій упаковці, що захищає його від пилу. Зберігайте виріб в горизонтальному положенні.

Під час транспортування машину необхідно захищати від ударів і сильних вібрацій, які можуть пошкодити її компоненти. Машину необхідно транспортувати в горизонтальному положенні та належним чином закріпити, щоб запобігти її переміщенню, ковзанню чи перекиданню.

Після кожного транспортування перевіряйте, чи правильно затягнуті кріпильні гвинти.

PRODUKTO CHARAKTERISTIKOS

Benzininis kelmų šlifuoklis – tai vidaus degimo varikliu varoma sodo mašina, skirta nupjautų medžių likučiams pašalinti. Besisukantis dantytas ratas efektyviai sutraiško kelmą, leidžia greitai ir tiksliai išlyginti žemę. Tvirta konstrukcija ir transportavimo grąžulas užtikrina mobilumą ir stabilumą eksploatuojant ir judant mašiną įvairiomis reljefo sąlygomis. Teisingas, patikimas ir saugus mašinos veikimas priklauso nuo tinkamo veikimo, todėl:

Prieš naudodami mašiną, perskaitykite visą vadovą ir išsaugokite jį.

Tiekėjas neatsako už jokią žalą ar sužalojimą, atsiradusį dėl mašinos naudojimo ne pagal paskirtį arba nesilaikant šio vadovo saugos taisyklių ir rekomendacijų. Naudojant mašiną ne pagal paskirtį, naudotojas taip pat praranda teises į garantiją ir garantiją.

ĮRANGA

Mašina pristatoma sukomplektuota, tačiau ją reikia surinkti prieš pirmą kartą naudojant.

TECHNINIAI DUOMENYS

Parametras	Matavimo vienetas	Vertė
Katalogo numeris		YT-86125
Kuro tipas		Bešvinis benzinas E10
Variklio alyvos tipas		SAE15W-40
Variklio alyvos bako talpa	[l]	1,1
Kuro bako talpa	[l]	6.5
Cilindrų skaičius		1
Strypų skaičius		4
Paleidimo tipas		vadovas
Aušinimas		Oru
Uždegimo žvakės tipas		F7RTC
Variklio darbinis tūris	[cm^3]	420
Variklio galia	[kW]	9.0
Maksimalus variklio greitis	[min^{-1}]	3600
Frezavimo rato skersmuo	[mm]	300
Dantų skaičius		8T
Pjovimo aukštis	[mm]	250
Pjovimo gylis	[mm]	170
Matmenys	[mm]	1755x750x1200
Mišios	[kg]	113
Triukšmas		
garso slėgis	[dB (A)]	90,8 ± 2,5
galia L_{WA}	[dB (A)]	101 ± 1,61
Vibracijos lygis (ranka-ranka)	[m/s^2]	6,9 ± 1,5
Eksploatacinė / laikymo temperatūra	[^oC]	5 ~ 30

BENDROSIOS SAUGOS TAISYKLĖS

Susipažinimas su mašina
Prieš naudodami mašiną, perskaitykite šį vadovą ir ant mašinos esančias etiketes, kad suprastumėte jos apribojimus ir galimus pavojus. Operatorius turi būti gerai susipažinęs su valdymo įtaisais ir teisingu jų valdymu, įskaitant tai, kaip sustabdyti mašiną ir išjungti pavaros sistemas.
Prieš naudodami mašiną, atidžiai perskaitykite ir supraskite visas naudotojo vadove pateiktas instrukcijas ir atsargumo priemones. Neeksploatuokite mašinos visiškai neišmanydami jos veikimo ir priežiūros procedūrų, nes galite susižaloti arba sugadinti turtą.
Jei mašina perduodama, paskolinama ar parduodama kitam asmeniui, šis vadovas turi būti perduotas jam ir turi būti surengti atitinkami saugos mokymai. Operatorius yra atsakingas už bet kokius nelaimingus atsitikimus ar sužalojimus, kurie gali įvykti dėl netinkamo naudojimo.
Neviršykite mašinos galimybių. Mašina turi būti naudojama pagal paskirtį, kuri užtikrins efektyvų ir saugų jos veikimą.

Asmeninis saugumas
Niekada neleiskite vaikams valdyti mašinos.
Laikykite pašalinius asmenis, vaikus ir gyvūnus toliau nuo mašinos darbo zonos. Jei darbo zonoje yra žmonių ar gyvūnų, nedels-

dami išjunkite mašiną. Vaikai turi būti nuolat prižiūrimi suaugusiųjų.
Nenaudokite mašinos apsvaigę nuo alkoholio, narkotikų ar vaistų, kurie gali pakenkti jūsų gebėjimui saugiai dirbti.
Reikia dėvėti tinkamus apsauginius drabužius. Patartina dėvėti ilgas kelnes, apsauginius batus ir pirštines. Draudžiama dėvėti laisvus drabužius, papuošalus ar šortus, kurie gali įstrigti judančiose mašinos dalyse. Ilgi plaukai turi būti pritvirtinti virš pečių.
Akys, veidas ir galva turi būti apsaugoti nuo purslų. Būtina naudoti apsauginius akinius arba akinius su šoniniais skydais.
Reikėtų dėvėti klausos apsaugos priemones.
Dirbdami laikykitės saugaus atstumo nuo visų judančių mašinos dalių. Jei prisiliesite prie besisukančių dalių, kyla rimtų sužalojimų pavojus.
Nelieskite jokių mašinos dalių, kurios veikimo metu gali įkaisti. Prieš atlikdami techninę priežiūrą, reguliavimą ar remontą, leiskite mašinai atvėsti.
Nedirbkite basomis ar su lengva avalyne, pavyzdžiui, avėdami sandalus. Rekomenduojama avėti apsauginę avalynę, kuri padidina sukibimą su slidžiais paviršiais.

Darbo zona
Mašinoje sumontuotas vidaus degimo variklis. Nenaudokite šalia miškingų, apaugusių ar sausų augmenijos plotų, nebent išmetimo sistemoje įrengtas kibirkščių slopintuvas, atitinkantis vietines priešgaisrinės saugos taisykles.
Neužveskite ir nenaudokite variklio uždarose patalpose. Išmetamosiose dujose yra anglies monoksido (CO), bespalvių, bekvapių dujų, kurios yra mirtinos. Mašina turi būti naudojama tik gerai vėdinamose lauko patalpose.
Netrukdykite variklio sistemai, kad padidintumėte jo greitį virš gamintojo leidžiamų verčių.
Norint sumažinti gaisro pavojų, dirbant sausomis sąlygomis rekomenduojama su savimi turėti B tipo gesintuvą.
Nenaudokite mašinos esant ribotam matomumui arba esant nepakankamam apšvietimui.

Mašinos patikrinimas prieš paleidžiant
Prieš kiekvieną naudojimą patikrinkite mašinos techninę būklę, ypač teisingą dangčių surinkimą ir veržlių bei varžtų sandarumą.
Nenaudokite mašinos, jei ją reikia remontuoti arba ji yra prastos techninės būklės. Pažeistos, trūkstamos arba sugedusios dalys turi būti pakeistos prieš naudojant mašiną.
Nenaudokite mašinos, jei variklio jungiklis nesustabdo variklio. Bet kuri degimo mašina, kurios negalima išjungti jungikliu, yra pavojinga ir turi būti suremontuota.
Prieš paleisdami mašiną reguliariai tikrinkite, ar visi raktai ir reguliavimo įrankiai buvo išimti iš mašinos srities. Palikti įrankiai gali įsikibti į judančias dalis ir susižaloti.
Venkite netyčinio mašinos paleidimo. Prieš transportuodami, techninę priežiūrą ar techninę priežiūrą įsitikinkite, kad variklio jungiklis yra OFF padėtyje.
Jei darbo metu mašina pradeda neįprastai vibruoti, nedelsdami išjunkite variklį ir patikrinkite priežastį. Vibracija gali būti rimto gedimo požymis.

Degalų atsargumo priemonės
ĮSPĖJIMAS! Kuras yra labai degus, o jo garai gali sukelti sprogimą. Reikia imtis visų atsargumo priemonių, kad būtų sumažinta rimtų sužalojimų rizika.
Pildant arba ištuštinant degalų baką:
Naudokite tik patvirtintas degalų talpyklas.
Pilkite degalus švarioje, gerai vėdinamoje vietoje lauke.
Prieš pildami degalus, išjunkite variklį ir palaukite, kol jis visiškai atvės.
Nerūkykite, nenaudokite atviros liepsnos ir nebūkite šalia kibirkščių ar aukštos temperatūros šalia kuro.
Draudžiama pilti degalus uždarose patalpose.
Kurą laikykite tik patvirtintose ir tinkamai paženklintose sandariose talpyklose, vėsioje, gerai vėdinamoje vietoje, toliau nuo šilumos ir ugnies šaltinių.
Neperpildykite degalų bako. Kuro lygis neturi viršyti 12,5 mm žemiau įpylimo angos apačios, kad kylant temperatūrai būtų vietos kurui plėstis.
Bet koks išsiliejęs kuras turi būti nedelsiant nuvalytas. Jei degalai išsiliejo, nepaleiskite mašinos, kol degalų garai visiškai neišgaruos.
Mašinos negalima laikyti su degalų bake vietoje, kur kuro garai gali liestis su užsiliepsnojimo šaltiniais, tokiais kaip vandens šildytuvai, krosnys ar kiti aukštos temperatūros prietaisai.

Eksploatacijos sauga
Mašina turi būti pastatyta taip, kad techninės priežiūros, valymo, reguliavimo ar priedų montavimo metu ji netyčia nepajudėtų.
Mašina neturi būti verčiama dirbti viršijant jos vardines galimybes.
Draudžiama kištis į variklio reguliatoriaus nustatymus arba važiuoti per dideliu greičiu.
Nelaikykite rankų ar kojų šalia judančių mašinos dalių.
Venkite kontakto su karšta alyva, degalais, išmetamosiomis dujomis ir karštomis mašinos dalimis.
Jei atsiranda per didelis triukšmas ar vibracija, nedelsdami išjunkite mašiną ir ištirkite priežastį.

STUMINĖLĖS SAUGOS IR NAUDOJIMO INSTRUKCIJOS

ĮSPĖJIMAS! Prieš naudodami kelmų šlifuoklį, perskaitykite ir visiškai supraskite šią naudojimo instrukciją. Atidžiai atkreipkite dėmesį į visus įspėjimus ir atsargumo priemones.
Netinkamai eksploatuojant ir prižiūrint mašiną, operatorius arba pašaliniai asmenys gali sunkiai arba mirti.
Kiekviena mašina kelia tam tikrą veiklos riziką. Kelmų šlifuoklis turi specifinių pavojų, kuriuos naudotojas turėtų žinoti ir sąmoningai vengti. Prietaiso operatorius ir savininkas privalo žinoti apie galimus pavojus ir laikytis saugos taisyklių. Siekiant sumažinti riziką, reikia imtis atitinkamų prevencinių priemonių. Skaitydami šį vadovą atkreipkite ypatingą dėmesį į informaciją apie pavojų išvengimą.
Išsaugokite šį vadovą, kad galėtumėte jį peržiūrėti ir peržiūrėti ateityje. Jei mašinos naudotojas yra kas nors kitas, o ne savininkas, duokite jam perskaityti naudojimo instrukciją. Bet kuris asmuo, kuriam yra paskolinta arba paskolinama frezavimo staklės, prieš pradėdamas darbą turi turėti prieigą prie šio vadovo ir juo naudotis. Patikrinkite, ar konteineryje, esančiame ant mašinos rankenos, yra naudojimo instrukcijos kopija. Asmenys, dirbantys su mašina, prieš naudodami mašiną turi perskaityti instrukcijas. Taip pat rekomenduojama juos išmokyti saugiai valdyti mašiną ir išlikti pasiekiamiems visais klausimais.

Mašinos pritaikymas
Prieš naudojimą operatorius turi įsitikinti, kad mašina yra tinkama pagal paskirtį. Naudotojas prisiima visą atsakomybę už tinkamą mašinos veikimą.
Kelmų šlifuoklis skirtas naudoti tik lauke ir yra naudojamas medžių kelmams ir atviroms šaknims pašalinti arti žemės lygio. Kelmo šalinimo procesas atliekamas horizontaliai perkeliant peilį virš kamieno viršaus ir priekio, palaipsniui jį frezuojant. Prieš naudodami mašiną pirmą kartą, atidžiai perskaitykite šią naudojimo instrukciją.

ĮSPĖJIMAS! Niekada nepjaukite šlaituose, didesniuose nei 15°!
Pjaunant medžių kamienus nuožulnioje žemėje, reikia būti ypač atsargiems, nes mašina gali netikėtai pajudėti ar pasvirti. Niekada nefrezuokite kelmų į kalną ar nuokalnę, nes mašina gali nuslysti link operatoriaus arba apvirsti. Pjovimas turėtų būti atliekamas tik šlaito šone.

Saugaus eksploatavimo taisyklės
Rekomenduojami degalai: E10 bešvinis benzinas, kurio minimalus oktaninis skaičius yra 95.
Turite naudoti neužterštus degalus ir alyvą, skirtą keturtakčiams varikliams. Rekomenduojama naudoti aukštos kokybės produktus. Tai prailgins variklio tarnavimo laiką.
Reguliariai tikrinkite variklio alyvos lygį. Naudojant mašiną esant per žemam alyvos lygiui arba visai be jo, galima sugadinti arba net užsidegti.
Prieš pradėdami darbą įsitikinkite, kad darbo zonoje nėra palaidotų elektros ir komunalinių kabelių, akmenų, laidų ir kitų objektų, kuriuos gali sugadinti arba sugauti ir išmesti besisukantis frezavimo ratas.
Vaikams ir neapmokytiems asmenims neleidžiama valdyti mašinos.
Darbo metu reikia dėvėti apsauginius akinius ir asmenines apsaugos priemones, kad apsaugotumėte nuo šukių ir medžio drožlių.
Prieš paleisdami mašiną patikrinkite frezavimo rato dantų techninę būklę – jie turi būti aštrūs, tinkamai pritvirtinti ir nepažeisti.
Prieš užvesdami variklį, įsitikinkite, kad frezavimo ratas nesiliestų su paviršiumi, kelmu ar kitu objektu.
Operatorius turi būti pasirengęs galimybei, kad mašina „atsimuš“ pirmą kartą prisilietus prie bagažinės.
Prieš paleisdami mašiną įsitikinkite, kad visi pjovimo elementai nėra užtersti, o alyvos lygis yra tinkamas. Patikrinkite visų veržlių ir varžtų sandarumą bei padangų slėgį. Nenaudokite mašinos, jei saugos (operatoriaus buvimo) svirtis automatiškai nesustabdo variklio, kai atleidžiama. Apsauginė svirtis turi būti reguliariai tikrinama, kad įsitikintumėte, jog ji tinkamai veikia.
Nenaudokite mašinos kritulių metu arba ten, kur yra žaibo pavojus. Nenaudokite įrenginio drėgnoje ar šlapioje aplinkoje ir saugokite jį nuo drėgmės.
Laikykite variklį ir duslintuvą švarius ir be žolės, lapų, riebalų pertekliaus ir anglies nuosėdų, kad sumažintumėte gaisro pavojų.
Jūs negalite jokiu būdu keisti mašinos. Turi būti naudojami tik gamintojo patvirtinti priedai ir priedai. Neleistinų dalių naudojimas gali sugadinti mašiną ir sužeisti.
Pašaliniai asmenys, ypač vaikai ir gyvūnai, turi būti bent 25 m atstumu nuo veikiančios mašinos. Jei darbo zonoje aptinkami pašaliniai asmenys ar gyvūnai, nedelsdami išjunkite mašiną.
Netoliese esančios transporto priemonės, langai ir kiti objektai 25 m spinduliu turi būti apsaugoti nuo galimų pavojų, kuriuos gali sukelti nupjauta mediena.
Draudžiama naudoti mašiną be tinkamai sumontuotų apsauginių gaubtų.
Dirbant prastai vėdinamose patalpose reikia stengtis išvengti apsinuodijimo anglies monoksidu (CO).
Pildydami degalus imkitės atitinkamų atsargumo priemonių, kad išvengtumėte gaisrų ir sprogimų.
Neleidžiama reguliuoti ar valyti mašinos, kai veikia variklis.
Venkite kontakto su karštu kuru, alyva, išmetamosiomis dujomis ir karštais mašinos paviršiais. Nelieskite variklio ar duslintuvo, nes šios dalys darbo metu labai įkaista ir dar kurį laiką išlieka karštos po naudojimo. Prieš atlikdami techninę priežiūrą ar reguliuodami, leiskite mašinai atvėsti.
Nestatykite jokių kūno dalių į vietas, kur gali kilti pavojingas kontaktas, jei mašina juda montuojant, montuojant, eksploatuojant, prižiūrint, remontuojant ar transportuojant.

Draudžiama naudoti mašiną ant šlapių ar apledėjusių paviršių, todėl gali padidėti nukritimo rizika.
Laikykite mašiną vaikams ir žmonėms, kurie nebuvo išmokyti dirbti su ja, nepasiekiamoje vietoje. Neleistinas mašinos naudojimas gali kelti pavojų.
Jei mašina pradeda skleisti nejprastus garsus ar vibruoti, nedelsdami išjunkite variklį, atjunkite uždegimo žvakės laidą ir ištirkite problemos priežastį. Nejprasti garsai ar vibracija gali rodyti rimtą gedimą.
Nepilkite ant mašinos vandens ar kitų skysčių **.** Mašina turi būti švari, bet nenaudojama vandens – rankos turi likti sausos, o mašinos paviršius be purvo ir užteršimo.
Niekada neatidarykite alyvos pildymo angos dangtelio, kai variklis veikia. Karštas aliejus gali išsitaškyti ant veido ir kūno.
Išjunkite mašinos variklį ir įsitikinkite, kad sustojo visos judančios dalys:
- kiekvieną kartą, kai reikia atsitraukti nuo mašinos,
- prieš valydami, tikrindami, keisdami priedus ar remontuodami įrenginį,
- pataikius nuo svetimkūnio,
- prieš vežant į darbo vietą ir iš jos,
-jei mašina pradeda pernelyg vibruoti.
DĖMESIO! Išjungus variklį, judančios dalys kurį laiką gali toliau suktis. Palaukite, kol sustos judančios mašinos dalys.

Pavojai darbe
Žala. Nenaudokite mašinos, jei ji pažeista, neužbaigta, neteisingai sureguliuota arba jos sudedamosios dalys yra pažeistos.
Kuro nuotėkis. Prieš paleisdami patikrinkite, ar mašinoje nėra kuro nuotėkio. Atidarę kuro vožtuvą įsitikinkite, kad nėra benzino kvapo. Jei jaučiate degalų kvapą, neužveskite variklio ir nenaudokite atviros liepsnos ar elektros prietaisų. Nutekėjus kurui, nedelsdami palikite vietą ir apsaugokite gedimo vietą. Jei įmanoma, pašalinkite išsiliejusį kurą sugeriančiomis medžiagomis ir patikrinkite, ar nėra nuotėkio šaltinio. Prieš paleisdami mašiną iš naujo įsitikinkite, kad nuotėkis visiškai pašalintas ir visos degalų jungtys yra sandarios. Kilus gaisro pavojui, nedelsdami kvieskite ugniagesius.
Anglies monoksidas. Veikiantis variklis išskiria anglies monoksidą – bekvapias, toksiškas dujas, kurios gali sukelti apsinuodijimą ir mirtį. Jei darbo metu jaučiate galvos svaigimą, silpnumą ar pykinimą, nedelsdami išjunkite variklį, eikite į gryną orą ir kreipkitės į gydytoją.
Kiti su išmetamosiomis dujomis susiję pavojai. Aparatas gali išskirti chemines medžiagas, kurios gali sukelti vėžį, apsigimimus ar kitą žalą reprodukcijai. Venkite įkvėpti išmetamųjų dujų.
Dega / Kibirkštys. Nerūkykite šalia veikiančios mašinos arba šalia kibirkščių ar atviros liepsnos.
Karštas duslintuvas. Nelieskite duslintuvo ar išmetimo kolektoriaus. Išmetamosios dujos ir variklio dalys gali labai įkaisti ir nudeginti.
Judančios mašinos dalys. Rankas, kojas ir drabužius laikykite toliau nuo pavaros diržų, pjovimo rato ir kitų judančių mašinos dalių.
Niekada nenuimkite apsaugų ar įtempiklių, kai mašina veikia. Prisilietimas prie pavaros diržo arba besisukančių pjovimo dantų gali rimtai susižaloti.
Degalų papildymas. Nepildykite degalų į variklį, kol jis neatvės bent 30 minučių.
Netinkamas veikimas. Jei mašinai veikiant pastebėjote nejprastus garsus, nejprastą vibraciją ar kitus nelygumus, nedelsdami jį išjunkite ir patikrinkite priežastį.
Vibracijos. Ilgalaikis mašinos vibracijos poveikis gali sukelti kraujotakos sutrikimus ir nervų pažeidimus.
Koregavimas/remontas. Prieš atlikdami bet kokius remonto darbus, visada išjunkite mašiną ir atjunkite uždegimo žvakės laidą, kad išvengtumėte atsitiktinio užvedimo.
Užblokuotos medžiagos pašalinimas. Jei mašinoje užstringa medžiaga, pirmiausia išjunkite variklį, atjunkite uždegimo žvakės laidą ir įsitikinkite, kad visos judančios dalys visiškai sustojo. Tik tada galite pradėti šalinti užsikimšimą arba atlikti diagnostiką.

Asmeninės apsaugos priemonės
Klausos apsauga. Dirbdami su frezavimo stakle, dėvėkite ausų kištukus ar kitas klausos apsaugos priemones.
Akių apsauga. Dirbdami su frezavimo stakle, naudokite patvirtintas akių apsaugos priemones.
Veido apsauga. Dėvėkite šalmą su pilnu veido skydeliu arba tinkliniu skydeliu ir apsauginius akinius.
Laisvi drabužiai ir aksesuarai. Laisvi drabužiai, papuošalai arba ilgi plaukai gali įstrigti judančiose mašinos dalyse. Dirbdami su frezavimo stakle, nedėvėkite papuošalų ar laisvų drabužių.
Ilgos kelnes. Dėvėkite ilgas, tvirtas kelnes, kad apsaugotumėte kojas nuo mašinos išmestų šiukšlių.

Degalų papildymo sauga – statinės elektros pavojus
Pilant degalus kyla elektrostatinių kibirkščių, kurios gali užsidegti kuro garus ir sukelti gaisrą, pavojus. Kad sumažintumėte pavojų, visada pilkite degalus į mašiną naudodami nešiojamą, įžemintą baką, o ne pilkite degalus tiesiai iš kuro balionėlio. Talpykla turi būti pastatyta ant žemės, o jos galas turi liestis su degalų įpylimo anga. Nepildykite degalų į mašiną, kai ji yra ant priekabos arba transporto priemonėje. Prieš pilant degalus, rekomenduojama paliesti įžemintą metalinį daiktą, kad iškrautų susikaupusią statinę elektrą. Pildami degalus nenaudokite atviros liepsnos, nerūkykite ir nedarykite veiklos, kuri gali sukelti kibirkštis.

Mašinos priežiūros taisyklės
Kai kurios mašinos dalys yra pagamintos iš plastiko arba gumos, todėl jas reikia saugoti nuo sąlyčio su cheminėmis medžiagomis. Neuždenkite mašinos, jei išmetimo anga vis dar karšta.
Neleidžiama sugadinti jokių sandarių mašinos ar variklio dalių, kurias pritvirtino gamintojas arba platintojas. Bet kokius reguliavi-

mus, pvz., padidinti arba sumažinti variklio sūkių skaičių, gali atlikti tik kvalifikuotas techninės priežiūros specialistas.
Kad jūsų mašina veiktų gerai, reguliariai tikrinkite, ar visi komponentai yra tinkamai išlygiuoti ir ar nėra įstrigusios judančios dalys. Pažeistos arba susidėvėjusios dalys turi būti suremontuotos arba pakeistos prieš toliau naudojant mašiną. Daugelis nelaimingų atsitikimų įvyksta dėl prastos techninės būklės mašinų naudojimo.

Atliekų tvarkymas
Naudotos eksploatacinės medžiagos, pakuotės ir įrankiai turi būti perdirbami laikantis galiojančių aplinkos apsaugos taisyklių. Atliekos turi būti pristatytos į vietinį perdirbimo punktą, laikantis pramoninių atliekų šalinimo principų.

GAMINIŲ SURINKIMAS

Pasiruošimas surinkimui
Prekė turi būti išpakuota iš pakuotės ir pašalinti visi pakuotės elementai. Rekomenduojama pasilikti pakuotę, kuri gali praversti gaminį transportuojant ar laikant. Patikrinkite, ar kuri nors gaminio dalis nebuvo pažeista transportavimo metu.
Mašiną rekomenduojama pastatyti ant lygaus, kieto ir švaraus paviršiaus.
Montavimo metu reikia dėvėti asmenines apsaugos priemones, tokias kaip apsauginės pirštinės, akių apsauga ir apsauginiai drabužiai.

Mašinos surinkimas
Norėdami surinkti, atlikite veiksmus, kaip parodyta iliustracijoje:

(II) – Sumontuokite ratus. Ant padangų šonų yra rodyklė, nurodanti rekomenduojamą važiavimo kryptį. Ratai turi būti montuojami pagal šį žymėjimą, jų padėtį priderinant prie mašinos važiavimo krypties važiuojant į priekį.
Pritvirtinkite stebulę prie ratų ašių abiejose mašinos pusėse naudodami plokščias poveržles ir M14 veržles. Sulygiuokite ratų skyles su stebulės angomis, atkreipdami dėmesį į teisingą rato sukimosi kryptį, tada pritvirtinkite jas prie stebulės naudodami M8 × 20 mm šešiakampius varžtus, plokščias poveržles ir M8 savaime užsifiksuojančias veržles. Veržles priveržkite tolygiai ir pakaitomis, kad užtikrintumėte stabilumą ir tinkamą rato prigludimą.
(III) – Sumontuokite darbo rankenos pagrindą. Norėdami tai padaryti, sulygiuokite darbinės rankenos pagrindo (a) skyles su tvirtinimo plokštės (b) ir mašinos korpuso skylutėmis, o tada keturiais M12×45 mm varžtais ir poveržlėmis pritvirtinkite pagrindą prie mašinos korpuso.
(IV) – Sumontuokite sukimosi užrakto svirties troso kreiptuvą prie laikiklio ant valdymo rankenos pagrindo. Norėdami tai padaryti, įkiškite laidą per valdymo rankenos pagrindo angą, įstatykite kabelio kreiptuvą (a) į laikiklį (b) ir užfiksuokite jo padėtį veržlėmis. Norint užtikrinti tinkamą sukimosi užrakto svirties veikimą, troso ilgį galima reguliuoti tik pritvirtinus troso strypą prie svirties, pakeitus troso kreiptuvo (a) padėtį laikiklyje (b).
(V) – Sumontuokite valdymo rankenėlę ir laidus prie mašinos valdiklių. Norėdami tai padaryti, įkiškite M16 × 360 mm varžtą per darbo rankeną ir rankenos pagrindą ir pritvirtinkite fiksavimo svirtimi. Sumontuokite droselio svirtis prie valdymo rankenos naudodami du M6 × 40 mm varžtus, poveržles ir M6 veržles. Pritvirtinkite kabelį prie sukimosi fiksavimo svirties. Norėdami tai padaryti, perkiškite laidą per laikiklį ir pritvirtinkite jį priveržtami tvirtinimo veržlę. Pritvirtinkite kabelio strypą prie svirties varžtu ir veržle. Lygiai taip pat sumontuokite ratų užrakto svirties trosą. Baigę surinkti, pritvirtinkite jungtis priveržtami tvirtinimo veržles.
(VI) – Prijunkite saugos svirties trosą prie variklio. Norėdami tai padaryti, prijunkite variklio laidų kištuką prie saugos svirties laidų jungties lizdo ir įsitikinkite, kad jungtis yra tinkamai pritvirtinta ir užsifiksavusi.
(VII) – Uždėkite guminius apsauginius gaubtus. Norėdami tai padaryti, sulygiuokite dangtelio tvirtinimo angas su angomis mašinos korpuse ir pritvirtinkite M8 × 25 mm šešiakampiais varžtais ir M8 savaime užsifiksuojančiomis veržlėmis. Likusius dangčius sumontuokite taip pat – priešingoje mašinos pusėje ir gale. Baigę montavimą įsitikinkite, kad visi apsauginiai dangteliai yra tinkamai pritvirtinti.
(VIII) – Transportavimo grąžulas su atraminiu ratu leidžia mašiną perkelti nedideliais atstumais. Rato padėtyje žemyn, jis palengvina manevravimą, kai mašina judinama rankiniu būdu, o rato padėtyje aukštyn leidžia mašiną perkelti tik nedideliais atstumais darbo zonoje naudojant kitą mašiną su atitinkamu kabliu, pvz., traktorių.
DĖMESIO! Grąžulas nėra skirtas mašinai gabenti transporto priemone viešaisiais keliais.
Įprastai veikiant grąžulas nėra sumontuotas taip, kad nebūtų kliūtis frezuojant.
Norėdami pritvirtinti grąžulą, įkiškite jį į laikiklį ratu žemyn arba aukštyn, tvirtinimo angas sulygiuokite su mašinos laikiklio angomis ir užfiksuokite padėtį naudodami fiksavimo kaištį (a). Tada įsitikinkite, kad kaištis yra visiškai pritvirtintas, tada pritvirtinkite jungtį įkišdami spyruoklinį kaištį.

PARUOŠIMAS DARBUI

Darbo vietos paruošimas
Prieš pradedant frezavimą, darbo vieta turi būti tinkamai paruošta. Apkarpykite arba sutrumpinkite bagažinę iki žemės lygio, pvz., grandininiu pjūklu. Pašalinkite dirvos sluoksnį ir visus akmenis bei daiktus šalia kamieno ar šaknų, kurie gali trukdyti darbui ir sukelti pavojų. Darbai turėtų būti atliekami tik dienos metu arba pakankamai apšviestoje vietoje. Nenaudokite frezavimo staklių sutemus.

ĮSPĖJIMAS! Darbo zonoje palikus akmenis ar kitus daiktus gali kilti pavojingų situacijų, pvz., sugadinti mašiną ir (arba) daiktus sugriebti ir išmesti frezavimo ratas. Tai gali sukelti rimtų sužalojimų ar net mirtį.

Mašinos paruošimas darbui

DĖMESIO! Gamykloje variklyje gali būti tik nedidelis alyvos kiekis, kuris apsaugo variklį transportavimo ir sandėliavimo metu. Prieš pirmą kartą paleidžiant, patikrinkite variklio alyvos lygį ir įpilkite alyvos iki reikiamo lygio. Alyvos lygį reikia reguliariai tikrinti ir prireikus papildyti. Naudojant mašiną be alyvos arba esant per mažai alyvos variklio pavarų dėžėje, variklis gali būti negrįžtamai sugadintas.

Turėtumėte paruošti alyvą, skirtą keturtakčiams varikliams, kurių klampumo klasė SAE 15W-40.

Prieš pildami alyvą, pastatykite mašiną ant lygaus paviršiaus, tada atsukite alyvos bako dangtelį (IX) ir sausai nuvalykite pritvirtintą alyvos matuoklį. Užpildykite baką alyvos. Pildant rekomenduojama naudoti piltuvą arba piltuvą, kad neišsilietų aliejus. Jei alyva išsiliejo, prieš užvesdami variklį kruopščiai nuvalykite alyvos likučius. Patikrinkite, ar teisingas alyvos lygis. Norėdami tai padaryti, įkiškite matuoklį į užpildymo angą ir užsukite bako dangtį. Tada atsukite jį ir patikrinkite alyvos lygį ant matuoklio. Alyvos lygis turi būti tarp didžiausio ir mažiausio lygio ant matuoklio. Įsitikinę, kad alyvos lygis yra teisingas, uždarykite pildymo angą dangteliu.

Dėmesio! Alyvos lygis turi būti patikrintas kiekvieną kartą prieš pradedant darbą.

Įpylę alyvos, turite papildyti kurą. Degalai yra bešvinis benzinas, kurio oktaninis skaičius ne mažesnis kaip 95. Norėdami papildyti degalus, atsukite degalų bako dangtelį (X) ir supilkite kuro į baką. Pilant degalus rekomenduojama naudoti piltuvą arba piltuvą, kad sumažėtų kuro taškymosi rizika. Jei degalai išsiliejo, atsargiai nuvalykite likusį kurą. Palaukite, kol garai visiškai išsisklaidys, ir užveskite variklį kitoje vietoje, nei buvo pilamas kuras. Pripildę degalų baką, uždarykite degalų bako pildymo angą dangteliu.

Mašina aprūpinta pneumatiniais ratais. Rekomenduojamas slėgis padangose yra 10 PSI / 0,7 BAR. Prieš pradedant darbą, padangos turi būti pripūstos. Neviršykite rekomenduojamo slėgio padangose. Prieš pradėdami darbą patikrinkite padangų slėgį. Padangos visada turi būti pripūstos iki vienodo slėgio.

Dėmesio! Netinkamas arba netolygus slėgis padangose gali sukelti pavojingų situacijų, pvz., mašina apvirsti ant šono, o tai gali baigtis rimtais sužalojimais ar net mirtimi.

Darbinės rankenos aukščio reguliavimas (XI)

Prieš pradėdami darbą, sureguliuokite darbo rankenos aukštį pagal operatoriaus ūgį. Norėdami tai padaryti, atsukite fiksavimo svirtį, kol bus galima pakeisti darbinės rankenos padėtį, sureguliuokite jos padėtį ir vėl užfiksuokite, priveržami fiksavimo svirtį. Įsitikinkite, kad valdymo rankena yra tinkamai pritvirtinta ir veikimo metu nekeičia padėties.

Komponentų patikrinimas

Prieš naudodami pirmą kartą, atidžiai apžiūrėkite mašiną, kad įsitikintumėte, jog visi komponentai yra tinkamai pritvirtinti ir nepažeisti.

PRODUKTŲ PASLAUGA

Mašinos valdikliai

Žemiau pateikiamas mašinos valdiklių aprašymas:

Sukimosi fiksavimo svirtis (XII)

Jis naudojamas mašinos galimybei suktis ratų atžvilgiu užrakinti ir atrakinti – iki galo pajudėjus svirtį atgal, sukimasis atrakinamas, o perkėlus iki galo į priekį blokuojamas mašinos sukimasis. Atrakintoje padėtyje mašina gali suktis ribotame diapazone valdydama darbo rankeną, o tai palengvina tikslų valdymą frezavimo metu. Užrakinti galima tik vienoje padėtyje – kai mašina nustatyta dirbti tiesiai.

Ratų blokavimo svirtis (XIII)

Naudojamas mašinos ratams užrakinti arba atrakinti. Visiškai perkėlus svirtį atgal, ratai užsifiksuoja, kad būtų stabilūs veikimo metu, o pajudėjus svirtį iki galo į priekį, ratai atrakinami, todėl mašina gali judėti pirmyn arba atgal. Visada laikykite ratus užrakintus, išskyrus kai keičiate mašinos padėtį.

Droselio svirtis (XIV)

Naudojamas variklio greičiui nustatyti. Visiškai perkėlus svirtį į priekį, variklio sūkių skaičius yra didelis, o pajudėjus iki galo atgal, variklio sūkių skaičius yra žemas.

Padidinus sukimosi greitį, frezavimo diskas pradeda suktis – kuo didesnis sukimosi greitis, tuo frezavimo diskas sukasi greičiau. Prieš nustatydami didelį greitį, įsitikinkite, kad frezavimo diskas nesiliestų su žeme ar kitu objektu, kad mašina staigiai trūkčiotų, neatsispirtų į operatorių arba nepažeistų frezavimo rato dantų.

Saugos svirtis (XV)

Ši svirtis valdo variklio darbą, aptikdama operatoriaus buvimą. Patraukus svirtį link valdymo rankenos, variklis pradeda veikti, o atleidus svirtį jis automatiškai sustoja, užtikrinant saugų mašinos naudojimą.

DĖMESIO! Apsaugos svirtis neturi fiksavimo mechanizmo, kad būtų galima užfiksuoti operatoriaus buvimo vietoje. Niekada neužfiksuokite svirties šioje padėtyje, kad išvengtumėte pavojingų situacijų, jei reikia greitai sustabdyti variklį.

Degimo variklio užvedimas
ĮSPĖJIMAS! Nenaudokite vidaus degimo variklio uždarose arba prastai vėdinamose patalpose, nes išmetamosiose dujose yra anglies monoksido, bekvapių, toksiškų dujų, kurios gali sukelti apsinuodijimą, sąmonės netekimą ir net mirtį. Kai variklis veikia, turi būti įrengta tinkama ventiliacija, kad nesikauptų išmetamosios dujos.
ĮSPĖJIMAS! Rankas ir kojas laikykite toliau nuo besisukančių mašinos dalių. Prisilietimas prie besisukančių mašinos dalių gali rimtai susižaloti.
DĖMESIO! Kiekvieną kartą prieš užvesdami variklį įsitikinkite, kad variklio alyvos lygis yra tinkamas.

Ratų fiksavimo svirtis ir sukimosi fiksavimo svirtis užfiksuokite mašinos ratus ir sukimąsi, tada įsitikinkite, kad ji išlieka stabili ir nejuda arba nesisuka į šoną.
Kaip parodyta iliustracijoje (XVI), atidarykite degalų vožtuvą, perkeldami degalų vožtuvo svirtį (a) į ON padėtį.
Kaip parodyta iliustracijoje (XVII), norėdami užvesti šaltą variklį, uždarykite droselio sklendę, perkeldami droselio svirtį (a) į padėtį UŽDARYTA, o norėdami užvesti šiltą variklį, atidarykite droselio sklendę perkeldami droselio svirtį (a) į OPEN padėtį.
Pasukite droselio svirtį į mažo variklio sūkių skaičiaus padėtį.
Pasukite variklio jungiklį (XVIII) į ON padėtį, kad įjungtumėte variklio uždegimo sistemą. Kad variklis veiktų, jungiklis turi būti ON padėtyje.
Įsitikinkite, kad frezavimo ratas nesiliestų su žeme.
Patraukite saugos svirtį link valdymo rankenos.
Keletą kartų sklandžiai patraukite starterio lyno rankeną, kol pajusite pasipriešinimą dėl variklio suspaudimo, tada traukite energingu, ryžtingu judesiu (XIX). Po kelių patraukimų variklis turėtų užsivesti.
Užvedę variklį neatleiskite starterio lyno rankenos nuo rankos, o perkelkite ją į apatinę padėtį.
Kai variklis įšyla, palaipsniui perkelkite droselio svirtį link padėties ATIDARYTA. Kiekvieną kartą pakeitę droselio svirties padėtį, turite palaukti, kol variklis pradės veikti sklandžiai. Droselio svirties grįžimo greitis priklauso nuo atmosferos sąlygų, kuriomis užvedamas variklis. Kuo žemesnė aplinkos temperatūra, tuo lėtesnis turi būti grąžinimas.

Avarinis vidaus degimo variklio išjungimas
Atleiskite saugos svirtį, kuri išjungs vidaus degimo variklį.
Dėmesio! Sustojus varikliui, frezavimo ratas kurį laiką gali toliau suktis. **Rankas ir kojas laikykite toliau nuo besisukančio pjovimo elemento. Prisilietimas prie ašmenų gali rimtai susižaloti.**

Degimo variklio sustabdymas
Norėdami sustabdyti variklį, atlikite šiuos veiksmus:
Laikydami pjovimo elementą virš žemės, atleiskite apsauginę svirtį. Variklis sustos. Palaukite, kol pjovimo elementas visiškai sustos.
Kai frezavimo ratas visiškai sustos, nuleiskite mašiną taip, kad frezavimo ratas atsiremtų į žemę.
Prieš palikdami operatoriaus vietą, įsitikinkite, kad ratai užblokuoti ratų fiksavimo svirtimis, ypač jei mašina stovi ant šlaito.
Variklio jungiklį (XVIII) nustatykite į OFF padėtį.
Kaip parodyta iliustracijoje (XVI), uždarykite degalų vožtuvą, perkeldami degalų vožtuvo svirtį (a) į OFF padėtį.
Leiskite varikliui atvėsti bent 30 minučių prieš atlaisvindami ratų užraktą ir padėdami arba transportuodami mašiną. Įkaitęs variklis kelia gaisro pavojų.

Degalų papildymas
ĮSPĖJIMAS! Kuras yra labai degus! Tvarkant degalus reikia laikytis visų saugos priemonių. Nepildykite degalų bako, kai mašina veikia. Nepilkite degalų šalia atviros liepsnos. Degalų papildymo zonoje rūkyti draudžiama. Neišpilkite kuro. Jei kuras išsiliejo, prieš paleisdami mašiną gerai išdžiovinkite išsiliejusius degalus. Tvirtai ir patikimai užsukite degalų įpylimo angos dangtelį. Kuras turi būti laikomas sandariai uždarytuose, patvirtintuose konteineriuose, atokiau nuo šilumos šaltinių ir vaikams nepasiekiamoje vietoje.

Išjunkite variklį pagal aukščiau aprašytą procedūrą.
Palaukite, kol variklis atvės.
Degalai yra bešvinis benzinas, kurio oktaninis skaičius ne mažesnis kaip 95. Norėdami papildyti degalus, atsukite degalų bako dangtelį (X) ir supilkite kuro į baką. Pilant degalus rekomenduojama naudoti piltuvą arba piltuvą, kad sumažėtų kuro taškymosi rizika. Jei degalai išsiliejo, atsargiai nuvalykite likusį kurą. Palaukite, kol garai visiškai išsisklaidys, ir užveskite variklį kitoje vietoje, nei buvo pilamas kuras. Pripildę degalų baką, uždarykite degalų bako pildymo angą dangteliu.
Iš naujo užveskite variklį, kaip aprašyta skyriuje „ *Degimo variklio užvedimas“.*

Kelmų ir šaknų frezavimas
ĮSPĖJIMAS! Įsitikinkite, kad darbo vieta yra tinkamai paruošta. Pavojus, kad šiukšlės gali išmesti atgal. Akmenys, drožlės ir šiukšlės gali rimtai susižaloti arba sugadinti turtą. Šiukšles galima išmesti iki 25 m bet kuria kryptimi. Jie gali atšokti nuo kietų paviršių ir atsitrenkti į operatorių, pašalinius asmenis ar jautrią aplinką. Niekada nenaudokite frezavimo staklių be atitinkamų asmeninių apsaugos priemonių, ypač akių apsaugos ir veido skydelio.

ĮSPĖJIMAS! Besisukantis frezavimo ratas. Rankas ir kojas laikykite toliau nuo besisukančio frezavimo rato. Kontaktas su dantimis gali rimtai susižaloti.

Ratų fiksavimo svirtimi užfiksuokite mašinos ratus apdirbimui skirtoje vietoje, kad užtikrintumėte tinkamą stabilumą ir saugų veikimą.
Norėdami atrakinti mašinos sukimąsi, naudokite sukimosi fiksavimo svirtį, kad galėtumėte visiškai frezuoti.
Naudodami droselio svirtį padidinkite variklio greitį. Frezavimo ratas pradės suktis. Prieš pradėdami dirbti, palaukite, kol frezavimo diskas pasieks visą darbinį greitį.
Pasukite maršrutizatorių link bagažinės šono, tada lėtai įkiškite pjovimo elementą į paviršių.
Kai pjovimo elementas liečiasi su kamienu, pradėkite sklandžius judesius į šonus, palaipsniui judindami pjovimo ratą link kamieno krašto, kol jis visiškai atsilaisvins nuo jo.
Tada pakeiskite kryptį ir tęskite frezavimą priešinga kryptimi, kol frezavimo ratas pasieks priešingą kamieno kraštą.
Šoninių judesių metu atkreipkite dėmesį į variklio garsą ir sureguliuokite slėgį, kad jo neapkrautumėte. Jei trapecinis diržas arba išcentrinė sankaba skleidžia triukšmą, rodantį per didelę apkrovą, sumažinkite valdymo rankenos slėgį.
Jei šoninio judėjimo negalima laisvai atlikti, frezavimo ratą reikia pakelti.
Šaknis galima frezuoti įkišus geležtę statmenai.
Papildomos rekomendacijos frezuojant didelius kamienus (XX):
Frezuojant didesnius medžių kamienus, po frezavimo ratuku (b) gali kauptis skiedros (a). Tokiu atveju atleiskite rato užraktą ir pastumkite mašiną į priekį, kad drožlės kauptųsi tiesiai po peiliais. Nuleidus pjovimo diską ant drožlių sluoksnio, jos bus išstumtos iš mašinos darbo zonos.
Neleiskite frezavimo staklių ratams įkristi į bagažinės ertmę. Jei frezavimo srityje yra įdubimas, užpildykite ją medžio drožlėmis arba perkelkite mašiną į kitą vietą.
Kai frezavimas bus baigtas, prieš palikdami operatoriaus vietą išjunkite variklį ir užblokuokite mašinos ratus. Leiskite mašinai visiškai atvėsti, atjunkite uždegimo žvakės kabelį, įstatykite transportavimo strypą ir transportuokite mašiną į techninės priežiūros vietą.

PRODUKTŲ PRIEŽIŪRA
DĖMESIO! Prieš valydami, remontuodami, tikrindami ar reguliuodami, išjunkite variklį ir įsitikinkite, kad visos judančios dalys visiškai sustojo. Atjunkite uždegimo žvakės laidą ir laikykite jį toliau nuo uždegimo žvakės, kad netyčia neužsivestumėte variklį. Palaukite, kol visi mašinos komponentai visiškai atvės.

Garantiniu laikotarpiu vartotojas negali išardyti mašinos ar pakeisti jokių komponentų ar dalių, išskyrus išvardytas toliau, nes tai panaikins garantiją. Bet kokie pažeidimai, pastebėti atliekant patikrinimą ar eksploatavimą, yra signalas, kad reikia atlikti remontą techninės priežiūros punkte.

MPa slėgiu), šepečiu arba sausa šluoste, nenaudojant chemikalų ir valymo skysčių. Įrankius ir rankenas nuvalykite sausa, švaria šluoste.

Dėmesio! Visos techninės priežiūros procedūros turi būti atliekamos mašinai išjungus ir dirbant tuščiaja eiga. Išjungę variklį palaukite, kol variklis ir mašinos dalys visiškai atvės, tada atjunkite uždegimo žvakės laidą.
Dėmesio! Jei paslaugų veiklos eiga toliau neaprašyta. Tai reiškia, kad turite nuvežti mašiną į specializuotą aptarnavimo centrą, kad šis darbas būtų atliktas.
Dėmesio! Jei valymui naudojamas tirpiklis, venkite tirpiklio patekimo ant odos ir į akis. Naudokite asmenines apsaugos priemones. Gaminio negalima valyti vandens srove, ypač esant slėgiui, arba panardinant į vandenį.

Bendra techninės priežiūros veikla
Patikrinkite bendrą mašinos būklę. Patikrinkite, ar nėra atsilaisvinusių varžtų, judančių dalių nesutapimų ar surišimų, įtrūkimų, pažeistų komponentų ir kitų defektų, kurie gali turėti įtakos saugiam darbui.
Pašalinkite visus nešvarumus ar medžiagas, kurios galėjo susikaupti ant mašinos, jos apsaugų ir pjovimo elemento. Nuvalykite prietaisą po kiekvieno naudojimo. Tada judančioms dalims sutepti naudokite aukštos kokybės lengvą mašinų alyvą.
Dėmesio! Mašinai valyti nenaudokite aukšto slėgio plovimo įrenginio. Vanduo gali prasiskverbti į sunkiai pasiekiamas mašinos vietas ir dangčius, todėl gali būti pažeisti velenai, guoliai arba variklis.

Periodiniai patikrinimai
Periodiškai reikia tikrinti ir prižiūrėti toliau išvardytus mašinos komponentus.

Variklio alyvos lygio tikrinimas
Atsukite įpylimo angos dangtelį ir nuimkite alyvos lygio matuoklį (IX).
Nuvalykite ir nusausinkite indikatorių švaria šluoste.
Įkiškite matuoklį į užpildymo vamzdelį, bet jo nesukite. Tada išimkite ir stebėkite nurodytą alyvos lygį.
Jei nurodytas lygis yra per žemas, įpilkite alyvos iki viršutinio lygio matuoklio lygio (punktyrinė sritis).
Įsukite matuoklį į alyvos įpylimo kaklelį.

Variklio alyvos keitimas
Variklio alyvą reikia keisti po pirmųjų 2–5 darbo valandų. Bet koks vėlesnis alyvos keitimas turi būti atliekamas kas 25 darbo valandas.
Būkite atsargūs keisdami alyvą. Alyva iš karto išjungus variklį įkaista ir gali nudeginti. Panaudotas aliejus turi būti išgaunamas naudojant šiam tikslui skirtą ekstraktorių , laikantis ekstraktoriaus gamintojo rekomendacijų .
Kaip parodyta iliustracijoje (XXI), atsukite alyvos įpylimo angos dangtelį (a), įkiškite siurbimo įtaiso (c) vamzdelį (b) tiesiai į alyvos įpylimo angą, tada išsiurbkite visą variklio alyvą, nepamiršdami, kad prieš pašalinant visą alyvą, veiksmą reikės pakartoti keletą kartų. Baigę siurbti, nuvalykite alyvos likučius.
Įpilkite alyvos pagal procedūrą, aprašytą skyriuje „Pasiruošimas darbui".
DĖMESIO! Panaudota variklio alyva turi būti pašalinta laikantis vietinių taisyklių. Draudžiama pilti variklio alyvą į nuotekų sistemą.

Pjovimo elemento guolių tepimas (XXII) – kas 20 darbo valandų
Norint užtikrinti tinkamą veikimą ir pailginti pjovimo elemento tarnavimo laiką, frezavimo rato veleno guolius reikia reguliariai sutepti. Tepimas atliekamas per tepimo antgalius, esančius abiejose veleno pusėse.
Norėdami tai padaryti, nuvalykite tepimo antgalius, kad teršalai nepatektų į tepimo sistemą. Atidarykite apsauginius dangtelius.
Naudodami tinkamą tepalo pistoletą, įpurkškite NLGI 2 klasės pramoninį tepalą, kol ant tarpiklių atsiras tepalo.
Po sutepimo pašalinkite riebalų perteklių ir apsaugokite tepimo antgalius apsauginiais dangteliais.
Reguliarus tepimas sumažina trintį, apsaugo nuo priešlaikinio guolių susidėvėjimo ir užtikrina sklandų frezavimo rato darbą.

Pjovimo elementų priežiūra
Vienas iš svarbiausių kelmų šlifuoklio komponentų yra frezavimo diskas (a), kuriame yra pjovimo dantukai (b), pritvirtinti prie pjovimo danties pagrindo (c), kaip parodyta iliustracijoje (XXIII). Frezavimo rato dalys taip pat yra jautriausios dilimui ir pažeidimams. Frezuojant kelmus jis ne tik liečiasi su mediena, bet gali liestis ir su paslėptomis abrazyvinėmis medžiagomis bei šalia kelmo esančiais kietais daiktais, tokiais kaip žemė, akmenys, skalda ar kitos atliekos. Pjovimo dantų susidėvėjimas ir pažeidimas gali žymiai sumažinti mašinos efektyvumą ir našumą, todėl jų būklę reikia reguliariai tikrinti ir pakeisti pažeistas ar susidėvėjusias dalis. Draudžiama naudoti frezavimo stakles, jei kuris nors iš frezavimo rato elementų yra susidėvėjęs ar pažeistas, kol jie nebus pakeisti nauju, be defektų.
Norėdami pašalinti susidėvėjusį pjoviklio dantį, išjunkite variklį, atjunkite uždegimo žvakės laidą ir įsitikinkite, kad pjovimo ratas yra visiškai sustabdytas. Tada užfiksuokite frezavimo rato sukimąsi, kad pašalinimo metu jis nejudėtų. Naudodami tinkamą veržliaraktį atsukite veržlę, tvirtinančią pjovimo dantį, tada pašalinkite susidėvėjusį dantį ir kruopščiai nuvalykite danties tvirtinimo lizdą nuo nešvarumų ir riebalų likučių.
Įdėkite naują pjovimo dantį į pagrindą, tada užfiksuokite jo padėtį veržle, tvirtai ir patikimai priveržkite.
Jei reikia pakeisti danties pagrindą, atsukite tvirtinimo varžtą ir tada išardykite pagrindą. Išvalykite danties pagrindo tvirtinimo lizdą nuo nešvarumų ir riebalų likučių. Įdėkite naują danties pagrindą į frezavimo ratą, sulygiuodami tvirtinimo angas, tada pritvirtinkite jį prie rato tvirtinimo varžtu. Priveržkite varžtą iki 81 Nm. Kitame žingsnyje įstatykite pjovimo dantį ant naujo pagrindo pagal aukščiau aprašytą procedūrą.
Sumontavę patikrinkite, ar dantis ir jo pagrindas tvirtai pritvirtinti prie frezavimo rato ir neturi laisvumo. Prieš paleisdami mašiną įsitikinkite, kad buvo išimti visi įrankiai ir vėl uždėti apsauginiai dangteliai. Reguliarus frezavimo rato komponentų tikrinimas ir keitimas užtikrina efektyvų ir saugų mašinos darbą.
Galima naudoti YATO atsargines dalis, tokias kaip: tiesus pjovimo danties pagrindas YT-861925, lenktas pjovimo danties pagrindas YT-861924, pjovimo dantis YT-861926.

Oro filtro priežiūra (XXIV) – kas 50 darbo valandų
DĖMESIO! Nenaudokite mašinos be tinkamai sumontuoto oro filtro arba su pažeistu oro filtru. Priešingu atveju vidaus degimo variklis gali įsiurbti priemaišas, kurias paprastai sulaikytų filtras. Dėl nešvarumų variklis gali sutrikti ir net sugadinti.
Visiškai atsukite filtro korpusą tvirtinančią rankenėlę, tada nuimkite filtro dangtelį. Nuimkite filtrą nuo pagrindo. Oro filtras susideda iš dviejų elementų – popieriaus ir kempinės. Atidžiai apžiūrėkite kiekvieną filtro elementą, ar nėra skylių, įplyšimų ir pažeidimų. Jei kuris nors filtro elementas yra pažeistas arba jo negalima išvalyti atliekant techninę priežiūrą, jį reikia pakeisti nauju, be defektų. Galima naudoti YATO YT-861932 oro filtrą.
Popierinį elementą valykite suspausto oro srove (slėgis ne didesnis kaip 0,2 MPa), išpūsdami nešvarumus iš vidaus arba išsiurbdami nešvarumus iš išorės siauru dulkių siurblio šepečiu. Dėl subtilios popierinio filtro struktūros rekomenduojama švelniai valyti.
Nemirkykite popierinio elemento vandenyje ar kitame skystyje. Nevalykite šepečiu, kad į filtro konstrukciją nepatektų nešvarumų.
Išvalykite kempinės elementą šiltame vandenyje su indų plovikliu, gerai išskalaukite ir palikite visiškai išdžiūti. Išdžiūvusią filtro kempinę pamirkykite švarioje variklio alyvoje ir išspauskite, tačiau įsitikinkite, kad filtras išlieka drėgnas.
Vandenyje šiek tiek sudrėkinta šluoste nuvalykite nešvarumus nuo filtro pagrindo vidaus ir filtro dangtelio. Būkite atsargūs, kad dulkės ar nešvarumai nepatektų į vamzdį, vedantį į karbiuratorių.
Uždėkite kempinėlę ant popierinio filtro elemento. Vėl įstatykite filtrą ir uždarykite filtro dangtelį. Įsitikinkite, kad filtro dangtelis yra sandariai uždarytas, o filtro korpuso tvirtinimo rankenėlė tinkamai priveržta.
Uždegimo žvakių priežiūra (XXV) – kas 100 darbo valandų
Atjunkite laidą nuo uždegimo žvakės. Išimkite uždegimo žvakę (a) uždegimo žvakės veržliarakčiu. Elektrodus nuo anglies nuosėdų nuvalykite vieliniu šepečiu. Patikrinkite atstumą tarp elektrodų, jis turi būti nuo 0,7 mm iki 0,8 mm.

Jei pastebėjote apdegusius elektrodus arba įtrūkusį keraminį dangtelį, pakeiskite uždegimo žvakę nauja. Įsukite uždegimo žvakę. Prijunkite laidą prie uždegimo žvakės.

Kuro pildymo filtro priežiūra
Nuimkite degalų pildymo angos dangtelį (X). Ištraukite degalų įpylimo filtrą (XXVI). Išvalykite degalų užpildymo filtrą vaitspiritu. Nusausinkite minkšta, švaria šluoste. Įdėkite filtrą į užpildymo angą. Uždėkite degalų pildymo angos dangtelį.
Dėmesio! Filtro sienelės pagamintos iš subtilaus tinklelio. Atliekant techninę priežiūrą reikia būti atsargiems, kad jų nepažeistumėte. Jei filtras pažeistas, prieš tęsiant darbą jį reikia pakeisti nauju, nepažeistu.

V formos diržo įtempimo reguliavimas (XXVII)
Atsukite visus tvirtinimo varžtus ir nuimkite trapecinio diržo dangtelį.
Atsukite keturis varžtus (a), tvirtinančius variklio pagrindą, kad variklis būtų pajudintas.
Atsukite fiksavimo veržlę (b) ant įtempimo varžto (c), kuri taip pat skirta skriemulio ašims išlyginti.
Pasukite įtempimo varžtą pagal laikrodžio rodyklę, kad padidintumėte trapecinio diržo įtempimą, arba prieš laikrodžio rodyklę, kad sumažintumėte.
Patikrinkite trapecinio diržo įtempimą – esant maždaug 2,3–3,2 kg apkrovai, diržas per vidurį turi pasislinkti maždaug 10 mm.
Patikrinkite skriemulių išlyginimą naudodami tiesiąją briauną. Jei reikia, pakoreguokite jų nustatymą reguliuodami variklio padėtį pagrindo atžvilgiu.
Priveržkite fiksavimo veržlę ir variklio pagrindo tvirtinimo varžtus.
Tvirtinimo varžtais sumontuokite trapecinio diržo dangtelį.
Jei pastebėjote bet kokius trapecinio diržo pažeidimus arba sumažėjusį mašinos veikimą, pakeiskite diržą nauju be defektų. Norėdami tai padaryti, atlaisvinkite įtempimo varžtą ir keturis varžtus, tvirtinančius variklio pagrindą, nuimkite susidėvėjusį diržą, uždėkite naują trapecinį diržą ir sureguliuokite įtempimą pagal aukščiau aprašytą procedūrą. Galima naudoti YATO YT-861927 trapecinį diržą.

PRODUKTŲ SANDĖLIAVIMAS IR TRANSPORTAVIMAS

Jei aparatas nebus naudojamas ilgiau nei 30 dienų, atlikite toliau nurodytus veiksmus, kad tinkamai paruoštumėte jį saugojimui.
Dėmesio! Visada ištuštinkite kuro baką prieš sandėliuodami arba transportuodami.
Visiškai ištuštinkite degalų baką, nes degalai, kurių sudėtyje yra etanolio, gali prarasti savo savybes jau po 30 dienų. Naudotame kure gali būti dervos nuosėdų, kurios gali užkimšti karbiuratorių ir apriboti degalų srautą.
Užveskite variklį ir važiuokite, kol jis automatiškai sustos. Tai užtikrins, kad degalai būtų visiškai išleisti iš karbiuratoriaus. Variklio veikimas, kol jis visiškai ištuštėja, padeda išvengti anglies nuosėdų susidarymo karbiuratoriaus viduje ir galimo variklio sugadinimo.
Kol variklis dar šiltas, išleiskite alyvą iš variklio, kaip aprašyta instrukcijos skyriuje „ *Variklio alyvos keitimas* “. Tada užpildykite sistemą šviežia alyva, atitinkančia techninių duomenų lentelėje nurodytas specifikacijas.
Patraukite starterio lyną taip, kad variklis kelis kartus apsisuktų.
Nustokite traukti laido, kai pajusite pasipriešinimą.
Kai mašina visiškai atvės, atjunkite uždegimo žvakės laidą, kad saugojimo metu netyčia neužsivestumėte.
Nuvalykite mašinos išorę ir nešvarumus nuo vėdinimo angų, kad jos liktų švarios, naudokite švarias šluostes. Laikymo metu ventiliacijos angos turi būti švarios. Neuždenkite ventiliacijos angų.
Dėmesio! Plastikinėms dalims valyti nenaudokite stiprių ploviklių ar naftos pagrindu pagamintų valiklių, nes cheminės medžiagos gali pažeisti plastikines dalis.
Išvalykite pagal instrukcijas.
Laikyti tamsioje, sausoje, neužšąlančioje ir gerai vėdinamoje vietoje. Saugokite mašiną nuo šilumos šaltinių, atviros liepsnos, kibirkščių ir kontrolinių lempučių, tokių kaip vandens šildytuvai, ventiliatoriaus šildytuvai, krosnys, džiovyklės ar kiti dujiniai prietaisai, net jei mašinos degalų bakas yra tuščias, nes bet koks likęs kuras gali užsidegti.
Sandėliavimo vieta turi būti apsaugota nuo vaikų. Produktas turi būti laikomas nuo 5 iki 30 laipsnių Celsijaus temperatūroje. Produktą rekomenduojama laikyti gamyklinėje pakuotėje arba kitoje nuo dulkių apsaugotoje pakuotėje. Laikykite gaminį horizontalioje padėtyje.
Transportavimo metu mašina turi būti apsaugota nuo smūgių ir stiprios vibracijos, galinčios pažeisti jos dalis. Mašina turi būti transportuojama horizontalioje padėtyje ir tinkamai pritvirtinta, kad ji nepajudėtų, neslystų ar neapvirstų.
Po kiekvieno transportavimo patikrinkite, ar tvirtinimo varžtai tinkamai priveržti.

PRODUKTA RAKSTUROJUMS

Benzīna celmu slīpmašīna ir dārzkopības mašīna ar iekšdedzes dzinēju, kas paredzēta nozāģēto koku palieku noņemšanai. Rotējošais zobrats efektīvi sasmalcina celmu, ļaujot ātri un precīzi nolīdzināt zemi. Cietā konstrukcija un transportēšanas jūgstiene nodrošina mobilitāti un stabilitāti mašīnas darbības un pārvietošanas laikā dažādos reljefa apstākļos. Pareiza, uzticama un droša iekārtas darbība ir atkarīga no pareizas darbības, tāpēc:

Pirms mašīnas lietošanas izlasiet visu rokasgrāmatu un saglabājiet to.

Piegādātājs nav atbildīgs par bojājumiem vai ievainojumiem, kas radušies, ja iekārtu tiek izmantota citiem mērķiem, kas nav tās paredzētais, vai šīs rokasgrāmatas drošības noteikumu un ieteikumu neievērošana. Iekārtas izmantošana citiem mērķiem, nevis paredzētajam mērķim, izraisa arī lietotāja tiesību uz garantiju un garantiju zaudēšanu.

IEKĀRTAS

Mašīna tiek piegādāta nokomplektēta, taču pirms pirmās lietošanas tā ir jāsamontē.

TEHNISKIE DATI

Parametrs	Mērvienība	Vērtība
Kataloga numurs		YT-86125
Degvielas veids		Bezsvina benzīns E10
Motoreļļas veids		SAE15W-40
Dzinēja eļļas tvertnes tilpums	[l]	1,1
Degvielas tvertnes tilpums	[l]	6.5
Cilindru skaits		1
Stieņu skaits		4
Palaišanas veids		Rokasgrāmata
Dzesēšana		Pa gaisu
Aizdedzes sveces tips		F7RTC
Dzinēja darba tilpums	[cm^3]	420
Dzinēja jauda	[kW]	9.0
Maksimālais dzinēja apgriezienu skaits	[min^{-1}]	3600
Frēzēšanas riteņa diametrs	[mm]	300
Zobu skaits		8T
Pļaušanas augstums	[mm]	250
Pļaušanas dziļums	[mm]	170
Izmēri	[mm]	1755x750x1200
Masa	[kg]	113
Troksnis		
skaņas spiediens	[dB (A)]	90,8 ± 2,5
jauda L_{WA}	[dB (A)]	101 ± 1,61
Vibrācijas līmenis (roka-roka)	[m/s^2]	6,9 ± 1,5
Darbības/uzglabāšanas temperatūra	[°C]	5 ~ 30

VISPĀRĪGI DROŠĪBAS NOTEIKUMI

Iepazīšanās ar mašīnu
Pirms mašīnas lietošanas izlasiet šo rokasgrāmatu un etiķetes uz iekārtas, lai izprastu tās ierobežojumus un iespējamos apdraudējumus.
Operatoram pilnībā jāpārzina vadības ierīces un to pareiza darbība, tostarp mašīnas apturēšana un piedziņas sistēmu atslēgšana.
Pirms mašīnas lietošanas uzmanīgi izlasiet un izprotiet visus lietotāja rokasgrāmatā sniegtos norādījumus un piesardzības pasākumus.
Nedarbiniet iekārtu, pilnībā nepārzinot tās darbību un apkopes procedūras, jo tas var izraisīt miesas bojājumus vai īpašuma bojājumus.
Ja mašīna tiek nodota, aizdota vai pārdota citai personai, šī rokasgrāmata ir jānodod tai un jānodrošina atbilstoša drošības apmācība. Operators ir atbildīgs par visiem negadījumiem vai traumām, kas var rasties nepareizas lietošanas rezultātā.
Nepārsniedziet mašīnas iespējas. Mašīna jāizmanto atbilstoši tai paredzētajam mērķim, kas nodrošinās tās efektīvu un drošu darbību.

Personīgā drošība
Nekad neļaujiet bērniem darboties ar mašīnu.
Neļaujiet blakus esošajiem cilvēkiem, bērniem un mājdzīvniekiem atrasties mašīnas darba zonā. Ja darba zonā tiek atrasti cilvēki vai dzīvnieki, nekavējoties izslēdziet iekārtu. Bērniem jābūt pastāvīgā pieaugušo uzraudzībā.
Nedarbiniet mašīnu alkohola, narkotiku vai medikamentu reibumā, kas var traucēt jūsu spēju strādāt droši.
Jāvalkā atbilstošs aizsargapģērbs. Vēlams valkāt garās bikses, aizsargapavus un cimdus. Aizliegts valkāt vaļīgu apģērbu, rotaslietas vai šortus, kas var ieķerties mašīnas kustīgajās daļās. Gariem matiem jābūt nostiprinātiem virs pleciem.
Acis, seja un galva ir jāaizsargā no šļakatām. Nepieciešams izmantot aizsargbrilles vai aizsargbrilles ar sānu aizsargiem.
Jāvalkā dzirdes aizsarglīdzekļi.
Strādājot, ievērojiet drošu attālumu no visām mašīnas kustīgajām daļām. Saskaroties ar rotējošām daļām, pastāv nopietnu savainojumu risks.
Nepieskarieties nevienai mašīnas detaļai, kas darbības laikā var sakarst. Pirms apkopes, regulēšanas vai apkopes veikšanas ļaujiet mašīnai atdzist.
Nestrādājiet basām kājām vai vieglos apavos, piemēram, sandalēs. Ieteicams lietot aizsargapavus, kas palielina saķeri uz slidenām virsmām.

Darba zona
Mašīna ir aprīkota ar iekšdedzes dzinēju. Nelietot meža, aizaugušu vai sausu veģetācijas zonu tuvumā, ja vien izplūdes sistēma nav aprīkota ar dzirksteļu slāpētāju, kas atbilst vietējiem ugunsdrošības noteikumiem.
Neiedarbiniet un nedarbiniet dzinēju slēgtās telpās. Izplūdes gāzes satur oglekļa monoksīdu (CO), bezkrāsainu, bez smaržas gāzi, kas ir nāvējoša. Mašīnu drīkst izmantot tikai labi vēdināmās āra zonās.
Netraucējiet motora sistēmu, lai palielinātu tās apgriezienu skaitu virs ražotāja atļautajām vērtībām.
Lai samazinātu ugunsgrēka risku, strādājot sausos apstākļos, ieteicams nēsāt līdzi B tipa ugunsdzēšamo aparātu.
Nedarbiniet mašīnu ierobežotas redzamības vai nepietiekama apgaismojuma apstākļos.

Mašīnas pārbaude pirms palaišanas
Pirms katras lietošanas reizes pārbaudiet mašīnas tehnisko stāvokli, jo īpaši pārsegu pareizu montāžu un uzgriežņu un skrūvju pievilkšanos.
Nelietojiet iekārtu, ja tai nepieciešams remonts vai tā ir sliktā tehniskā stāvoklī. Bojātās, trūkstošās vai bojātās daļas ir jānomaina pirms iekārtas lietošanas.
Nedarbiniet mašīnu, ja dzinēja slēdzis neaptur dzinēju. Jebkura degšanas iekārta, kuru nevar izslēgt ar slēdzi, ir bīstama un ir jāremontē.
Pirms mašīnas iedarbināšanas regulāri pārbaudiet, vai visas atslēgas un regulēšanas instrumenti ir izņemti no mašīnas zonas. Paliktie instrumenti var ieķerties kustīgās daļās un izraisīt savainojumus.
Izvairieties no nejaušas mašīnas iedarbināšanas. Pirms transportēšanas, apkopes vai apkopes pārliecinieties, vai dzinēja slēdzis ir pozīcijā OFF.
Ja mašīna darbības laikā sāk neparasti vibrēt, nekavējoties izslēdziet dzinēju un pārbaudiet cēloni. Vibrācija var liecināt par nopietnu bojājumu.

Degvielas piesardzības pasākumi
BRĪDINĀJUMS! Degviela ir viegli uzliesmojoša, un tās tvaiki var izraisīt sprādzienu. Jāveic visi piesardzības pasākumi, lai samazinātu nopietnu savainojumu risku.
Uzpildot vai iztukšojot degvielas tvertni:
Izmantojiet tikai apstiprinātas degvielas tvertnes.
Uzpildiet degvielu tīrā, labi vēdināmā vietā ārpus telpām.
Pirms degvielas uzpildīšanas izslēdziet dzinēju un pagaidiet, līdz tas pilnībā atdziest.
Nesmēķējiet, neizmantojiet atklātu liesmu un neuzturieties dzirksteļu vai augstas temperatūras tuvumā degvielas tuvumā.
Aizliegts uzpildīt mašīnu slēgtās telpās.
Glabājiet degvielu tikai apstiprinātos un atbilstoši marķētos noslēgtos konteineros, vēsā, labi vēdināmā vietā, prom no siltuma un aizdegšanās avotiem.
Nepārpildiet degvielas tvertni. Degvielas līmenis nedrīkst pārsniegt 12,5 mm zem uzpildes kakliņa apakšas, lai, paaugstinoties temperatūrai, būtu vieta degvielai izplešanās.
Jebkura izlijusi degviela nekavējoties jānoslauka. Ja degviela ir izlijusi, neiedarbiniet mašīnu, kamēr degvielas tvaiki nav pilnībā iztvaikojuši.
Mašīnu nedrīkst glabāt ar degvielu tvertnē vietā, kur degvielas tvaiki var saskarties ar aizdegšanās avotiem, piemēram, ūdens sildītājiem, krāsnīm vai citām augstas temperatūras ierīcēm.

Ekspluatācijas drošība
Mašīna jānovieto tā, lai tā nevarētu nejauši pārvietoties apkopes, tīrīšanas, regulēšanas vai piederumu uzstādīšanas laikā.
Mašīnu nedrīkst piespiest strādāt, pārsniedzot tās nominālās iespējas.
Aizliegts traucēt dzinēja regulatora iestatījumus vai darbināt dzinēju ar pārmērīgiem apgriezieniem.

Nenovietojiet rokas vai kājas mašīnas kustīgo daļu tuvumā.
Izvairieties no saskares ar karstu eļļu, degvielu, izplūdes gāzēm un karstām mašīnas daļām.
Ja rodas pārmērīgs troksnis vai vibrācija, nekavējoties izslēdziet iekārtu un noskaidrojiet cēloni.

DROŠĪBAS UN EKSPLUATĀCIJAS INSTRUKCIJAS KLĀNU dzirnavniekam

BRĪDINĀJUMS! Pirms celmu slīpmašīnas lietošanas izlasiet un pilnībā izprotiet šo lietošanas pamācību. Lūdzu, pievērsiet īpašu uzmanību visiem brīdinājumiem un piesardzības pasākumiem.
Nepareiza iekārtas darbība un apkope var izraisīt nopietnus savainojumus vai nāvi operatoram vai blakus esošajiem cilvēkiem.
Katra mašīna rada noteiktus darbības riskus. Celmu slīpmašīnai ir īpaši apdraudējumi, kas lietotājam ir jāapzinās un apzināti jāizvairās. Ierīces operatoram un īpašniekam ir jāapzinās iespējamie apdraudējumi un jāievēro drošības noteikumi. Lai samazinātu risku, ir jāievēro atbilstoši preventīvie pasākumi. Lasot šo rokasgrāmatu, pievērsiet īpašu uzmanību informācijai par izvairīšanos no apdraudējumiem.
Lūdzu, saglabājiet šo rokasgrāmatu turpmākai uzziņai un pārskatīšanai. Ja iekārtas lietotājs ir kāds cits, nevis īpašnieks, iedodiet viņam izlasīt lietošanas instrukciju. Jebkurai personai, kurai frēzmašīna tiek patapināta vai patapināta, ir jābūt pieejamai šai rokasgrāmatai un tā jāizmanto pirms darba uzsākšanas. Lūdzu, pārbaudiet, vai tvertnē, kas atrodas mašīnas rokturī, ir lietošanas instrukcijas kopija. Personām, kas apkalpo iekārtu, pirms tās lietošanas ir jāizlasa instrukcijas. Ieteicams arī nodrošināt viņiem pamatapmācību par drošu mašīnas lietošanu un būt pieejamiem, lai atbildētu uz visiem jautājumiem.

Mašīnas pielietojums
Pirms lietošanas operatoram jāpārliecinās, ka iekārta ir piemērota paredzētajam lietojumam. Lietotājs uzņemas pilnu atbildību par iekārtas pareizu darbību.
Celmu slīpmašīna ir paredzēta lietošanai tikai ārpus telpām un tiek izmantota, lai noņemtu koku celmus un atklātās saknes tuvu zemes līmenim. Celmu noņemšanas process tiek veikts, pārvietojot asmeni horizontāli pa stumbra augšdaļu un priekšpusi, pakāpeniski to nofrēzējot. Pirms mašīnas pirmās lietošanas reizes, lūdzu, rūpīgi izlasiet šo lietošanas pamācību.

BRĪDINĀJUMS! Nekad negrieziet nogāzēs, kuru slīpums pārsniedz 15°!
Griežot koku stumbrus uz slīpas zemes, jābūt īpaši uzmanīgiem, jo iekārta var negaidīti izkustēties vai sasvērties. Nekad nefrēzējiet celmus kalnā vai lejup, jo iekārta var slīdēt pretī operatoram vai apgāzties. Griešana jāveic tikai nogāzes malā.

Noteikumi drošai darbībai
Ieteicamā degviela: E10 bezsvina benzīns ar minimālo oktānskaitli 95.
Jāizmanto degviela un eļļa, kas nav piesārņota un ir paredzēta četrtaktu dzinējiem. Ieteicams izmantot augstas kvalitātes produktus. Tas pagarinās dzinēja kalpošanas laiku.
Regulāri pārbaudiet dzinēja eļļas līmeni. Mašīnas izmantošana ar pārāk zemu eļļas līmeni vai bez eļļas var izraisīt bojājumus vai pat aizdegšanos.
Pirms darba uzsākšanas pārliecinieties, vai darba zonā nav ierakti elektrības un komunālo pakalpojumu kabeļi, akmeņi, vadi un citi priekšmeti, kurus rotējošais frēzēšanas disks var sabojāt vai aizķert un izmest.
Bērniem un neapmācītiem cilvēkiem nav atļauts lietot mašīnu.
Darba laikā jāvalkā aizsargbrilles un individuālie aizsardzības līdzekļi, lai pasargātu no šķembām un skaidām.
Pirms iekārtas iedarbināšanas pārbaudiet frēzēšanas riteņa zobu tehnisko stāvokli – tiem jābūt asiem, pareizi nostiprinātiem un nebojātiem.
Pirms dzinēja iedarbināšanas pārliecinieties, ka frēzēšanas ritenis nesaskaras ar virsmu, celmu vai kādu citu priekšmetu.
Operatoram jābūt gatavam iespējai, ka mašīna „atsitīsies" pirmajā saskarē ar bagāžnieku.
Pirms mašīnas iedarbināšanas pārliecinieties, ka visi griešanas elementi nav piesārņoti un vai eļļas līmenis ir pareizs. Pārbaudiet visu uzgriežņu un skrūvju ciešumu un spiedienu riepās. Nelietojiet mašīnu, ja drošības (operatora klātbūtne) svira automātiski neaptur dzinēju, kad tā tiek atlaista. Drošības svira regulāri jāpārbauda, lai pārliecinātos, ka tā darbojas pareizi.
Neizmantojiet iekārtu nokrišņu laikā vai vietās, kur pastāv zibens risks. Neizmantojiet iekārtu mitrā vai slapjā vidē un nepakļaujiet to mitruma iedarbībai.
Uzturiet dzinēju un trokšņa slāpētāju tīru un tīru no zāles, lapām, liekām smērvielām un oglekļa nogulsnēm, lai samazinātu aizdegšanās risku.
Jūs nedrīkstat nekādā veidā pārveidot iekārtu. Drīkst izmantot tikai ražotāja apstiprinātus piederumus un piederumus. Neatļautu detaļu izmantošana var izraisīt iekārtas bojājumus un miesas bojājumus.
Blakus esošajiem cilvēkiem, īpaši bērniem un dzīvniekiem, jāatrodas vismaz 25 m attālumā no darbināmās iekārtas. Ja darba zonā tiek atrasti blakus cilvēki vai dzīvnieki, nekavējoties izslēdziet mašīnu.
Tuvumā esošie transportlīdzekļi, logi un citi objekti 25 m rādiusā ir jāaizsargā no iespējamiem apdraudējumiem, ko rada zāģēti kokmateriāli.
Ir aizliegts darbināt iekārtu bez pareizi uzstādītiem aizsargpārsegiem.
Strādājot slikti vēdināmās telpās, jāievēro piesardzība, lai izvairītos no saindēšanās ar oglekļa monoksīdu (CO). Uzpildot degvielu, veiciet atbilstošus piesardzības pasākumus, lai novērstu ugunsgrēkus un sprādzienus.
Nav atļauts regulēt vai tīrīt mašīnu, kamēr darbojas dzinējs.

Izvairieties no saskares ar karstu degvielu, eļļu, izplūdes gāzēm un karstām mašīnas virsmām. Nepieskarieties dzinējam vai trokšņa slāpētājam, jo šīs daļas darbības laikā kļūst ļoti karstas un kādu laiku pēc darbības paliek karstas. Pirms apkopes vai regulēšanas ļaujiet mašīnai atdzist.
Nenovietojiet nevienu ķermeņa daļu vietās, kur var rasties bīstams kontakts, ja iekārta pārvietojas montāžas, uzstādīšanas, ekspluatācijas, apkopes, remonta vai transportēšanas laikā.
Mašīnu aizliegts izmantot uz slapjām vai ledainām virsmām, kas var palielināt kritiena risku.
Glabājiet mašīnu bērniem un personām, kas nav apmācītas ar to darboties, nepieejamā vietā. Mašīnas neatļauta lietošana var radīt apdraudējumu.
Ja iekārta sāk izdalīt neparastus trokšņus vai vibrācijas, nekavējoties apturiet dzinēju, atvienojiet aizdedzes sveces vadu un izpētiet problēmas cēloni. Neparasti trokšņi vai vibrācijas var liecināt par nopietnu kļūmi.
Nelejiet uz iekārtas ūdeni vai citus šķidrumus **.** Mašīna jātur tīra, bet neizmantojot ūdeni – rokām jāpaliek sausām un mašīnas virsmai jābūt bez netīrumiem un piesārņojuma.
Nekad neatveriet eļļas uzpildes vāciņu, kamēr darbojas dzinējs. Karsta eļļa var izšļakstīties uz sejas un ķermeņa.
Apturiet mašīnas dzinēju un pārliecinieties, ka visas kustīgās daļas ir apstājušās:
- katru reizi, kad jāatkāpjas no mašīnas,
- pirms ierīces tīrīšanas, pārbaudes, piederumu nomaiņas vai remonta,
- pēc trieciena ar svešķermeni,
- pirms transportēšanas uz un no darba vietas,
- ja iekārta sāk pārmērīgi vibrēt.

UZMANĪBU! Pēc dzinēja izslēgšanas kustīgās daļas kādu laiku var turpināt griezties. Pagaidiet, līdz mašīnas kustīgās daļas apstājas.

Apdraudējums darbā
Bojājumi. Nelietojiet iekārtu, ja tā ir bojāta, nepilnīga, nepareizi noregulēta vai bojātas sastāvdaļas.
Degvielas noplūdes. Pirms iedarbināšanas pārbaudiet, vai mašīnai nav degvielas noplūdes. Pēc degvielas vārsta atvēršanas pārliecinieties, ka nav benzīna smakas. Ja jūtat degvielas smaku, neiedarbiniet dzinēju un neizmantojiet atklātu liesmu vai elektriskās ierīces. Degvielas noplūdes gadījumā nekavējoties atstājiet zonu un nodrošiniet avārijas vietu. Ja iespējams, noņemiet izlijušo degvielu, izmantojot absorbējošus materiālus, un pārbaudiet, vai nav noplūdes avota. Pirms mašīnas restartēšanas pārliecinieties, vai noplūde ir pilnībā novērsta un visi degvielas savienojumi ir cieši pievilkti. Ikreiz, kad pastāv ugunsgrēka risks, nekavējoties zvaniet ugunsdzēsējiem.
Oglekļa monoksīds. Darbojošs dzinējs izdala oglekļa monoksīdu, toksisku gāzi bez smaržas, kas var izraisīt saindēšanos un nāvi. Ja darba laikā rodas reibonis, vājums vai slikta dūša, nekavējoties apturiet dzinēju, dodieties svaigā gaisā un sazinieties ar ārstu.
Citi apdraudējumi, kas saistīti ar izplūdes gāzēm. Iekārta var izdalīt ķīmiskas vielas, kas var izraisīt vēzi, iedzimtus defektus vai citus reproduktīvos traucējumus. Izvairieties no izplūdes gāzu ieelpošanas.
Degšana / dzirksteles. Nesmēķējiet darbināmas iekārtas vai dzirksteļu vai atklātas liesmas tuvumā.
Karstais trokšņa slāpētājs. Nepieskarieties trokšņa slāpētājam vai izplūdes kolektoram. Izplūdes gāzu un dzinēja sastāvdaļas var kļūt ļoti karstas un izraisīt apdegumus.
Mašīnas kustīgās daļas. Turiet rokas, kājas un apģērbu tālāk no piedziņas siksnām, griešanas riteņa un citām mašīnas kustīgajām daļām. Nekad nenoņemiet aizsargus vai spriegotājus, kamēr iekārta darbojas. Saskare ar piedziņas siksnu vai rotējošiem griešanas zobiem var izraisīt nopietnus savainojumus.
Degvielas uzpilde. Neuzpildiet dzinēju, kamēr tas nav atdzisis vismaz 30 minūtes.
Nepareiza darbība. Ja mašīnas darbības laikā pamanāt neparastus trokšņus, neparastas vibrācijas vai citus traucējumus, nekavējoties izslēdziet to un pārbaudiet cēloni.
Vibrācijas. Ilgstoša mašīnas vibrācijas iedarbība var izraisīt asinsrites traucējumus un nervu bojājumus.
Pielāgošana/remonts. Pirms jebkādu remontdarbu veikšanas vienmēr izslēdziet mašīnu un atvienojiet aizdedzes sveces vadu, lai novērstu nejaušu iedarbināšanu.
Bloķētā materiāla noņemšana. Ja iekārtā iestrēgst materiāls, vispirms izslēdziet dzinēju, atvienojiet aizdedzes sveces vadu un pārliecinieties, ka visas kustīgās daļas ir pilnībā apstājušās. Tikai pēc tam jūs varat sākt novērst aizsprostojumu vai veikt diagnostiku.

Individuālie aizsardzības līdzekļi
Dzirdes aizsardzība. Strādājot ar frēzmašīnu, lietojiet ausu aizbāžņus vai citus dzirdes aizsarglīdzekļus.
Acu aizsardzība. Strādājot ar frēzmašīnu, izmantojiet apstiprinātus acu aizsargus.
Sejas aizsardzība. Valkājiet ķiveri ar pilnu sejas aizsargu vai sietu, kā arī aizsargbrilles.
Brīvs apģērbs un aksesuāri. Brīvs apģērbs, rotaslietas vai gari mati var ieķerties mašīnas kustīgajās daļās. Strādājot ar frēzmašīnu, nevalkājiet rotaslietas vai brīvu apģērbu.
Garās bikses. Valkājiet garas, izturīgas bikses, lai aizsargātu kājas no mašīnas izmestajiem gružiem.

Degvielas uzpildes drošība – statiskās elektrības risks
Uzpildot degvielu, pastāv elektrostatisku dzirksteļu risks, kas var aizdegties degvielas tvaikus un izraisīt ugunsgrēku. Lai mazinātu apdraudējumu, vienmēr uzpildiet degvielu, izmantojot pārnēsājamu, iezemētu tvertni, nevis tieši no degvielas dozatora. Tvertne

jānovieto uz zemes un tā galam jābūt saskarē ar degvielas uzpildes atveri. Neuzpildiet mašīnu, kamēr tā atrodas uz piekabes vai transportlīdzeklī. Pirms degvielas uzpildīšanas ieteicams pieskarties iezemētam metāla priekšmetam, lai izlādētu uzkrāto statisko elektrību. Uzpildot degvielu, neizmantojiet atklātu liesmu, nesmēķējiet un neveiciet darbības, kas var radīt dzirksteles.

Mašīnu apkopes noteikumi
Dažas mašīnas daļas ir izgatavotas no plastmasas vai gumijas, tāpēc tās ir jāsargā no saskares ar ķīmiskām vielām.
Nepārsedziet iekārtu, ja izplūdes atvere joprojām ir karsta.
Nav atļauts manipulēt ar aizzīmogotām mašīnas vai dzinēja daļām, kuras ir nodrošinājis ražotājs vai izplatītājs. Jebkuru regulēšanu, piemēram, dzinēja apgriezienu skaita palielināšanu vai samazināšanu, drīkst veikt tikai kvalificēts servisa tehniķis.
Lai mašīna būtu labā darba kārtībā, regulāri pārbaudiet, vai visas sastāvdaļas ir pareizi izlīdzinātas un vai nav iesprūdušas kustīgās daļas.
Bojātās vai nolietotās daļas ir jāsalabo vai jānomaina pirms turpmākas iekārtas lietošanas. Daudzi negadījumi ir sliktā tehniskā stāvoklī esošu mašīnu darbības rezultāts.

Atkritumu apsaimniekošana
Izlietotie palīgmateriāli, iepakojums un instrumenti ir jāpārstrādā saskaņā ar spēkā esošajiem vides aizsardzības noteikumiem. Atkritumi jānogādā vietējā pārstrādes punktā saskaņā ar rūpniecisko atkritumu likvidēšanas principiem.

PRODUKTU MONTĀŽA

Sagatavošanās montāžai
Prece ir jāizsaiņo no iepakojuma un jānoņem visi iepakojuma elementi. Ieteicams saglabāt iepakojumu, kas var noderēt, transportējot vai uzglabājot produktu. Pārbaudiet, vai kāda izstrādājuma daļa nav bojāta transportēšanas laikā.
Iekārtu ieteicams novietot uz līdzenas, cietas un tīras virsmas.
Uzstādīšanas laikā jāvalkā individuālie aizsardzības līdzekļi, piemēram, aizsargcimdi, acu aizsargi un aizsargtērps.

Mašīnu montāža
Lai saliktu, rīkojieties, kā parādīts attēlā:

(II) – Uzstādiet riteņus. Uz riepu sānu malām ir bultiņa, kas norāda ieteicamo braukšanas virzienu. Riteņi jāuzstāda atbilstoši šim marķējumam, pielāgojot to stāvokli mašīnas braukšanas virzienam, braucot uz priekšu.
Piestipriniet rumbu pie riteņu asīm abās mašīnas pusēs, izmantojot plakanas paplāksnes un M14 uzgriežņus. Izlīdziniet riteņu caurumus ar rumbas caurumiem, pievēršot uzmanību pareizajam riteņa griešanās virzienam, pēc tam nostipriniet tos pie rumbas, izmantojot M8 × 20 mm sešstūra skrūves, plakanas paplāksnes un M8 pašbloķējošos uzgriežņus. Vienmērīgi un pārmaiņus pievelciet uzgriežņus, lai nodrošinātu stabilitāti un pareizu riteņu piegulšanu.
(III) – Uzstādiet darba roktura pamatni. Lai to izdarītu, izlīdziniet caurumus darba roktura pamatnē (a) ar caurumiem montāžas plāksnē (b) un mašīnas korpusā un pēc tam piestipriniet pamatni mašīnas korpusam, izmantojot četras M12 × 45 mm skrūves un paplāksnes.
(IV) – Uzstādiet rotācijas bloķēšanas sviras kabeļa vadotni pie balsta uz vadības roktura pamatnes. Lai to izdarītu, ievietojiet kabeli caur atveri vadības roktura pamatnē, ievietojiet kabeļa vadotni (a) stiprinājumā (b) un pēc tam nofiksējiet to, izmantojot uzgriežņus. Lai nodrošinātu pareizu rotācijas bloķēšanas sviras darbību, troses garumu var noregulēt tikai pēc troses stieņa piestiprināšanas pie sviras, mainot troses vadotnes (a) pozīciju stiprinājumā (b).
(V) – Uzstādiet vadības rokturi un kabeļus pie mašīnas vadības ierīcēm. Lai to izdarītu, ievietojiet M16 × 360 mm skrūvi caur darba rokturi un roktura pamatni un pēc tam nostipriniet ar bloķēšanas sviru. Uzstādiet droseles sviras pie vadības roktura, izmantojot divas M6 × 40 mm skrūves, paplāksnes un M6 uzgriežņus. Uzstādiet kabeli pie rotācijas bloķēšanas sviras. Lai to izdarītu, izvelciet kabeli caur stiprinājumu un pēc tam nostipriniet to, pievelkot montāžas uzgriezni. Pievienojiet troses stieni pie sviras, izmantojot skrūvi un uzgriezni. Tādā pašā veidā uzstādiet riteņu bloķēšanas sviras kabeli. Kad montāža ir pabeigta, nostipriniet savienojumus, pievelkot montāžas uzgriežņus.
(VI) – Pievienojiet drošības sviras kabeli dzinējam. Lai to izdarītu, pievienojiet dzinēja vadu instalācijas spraudni drošības sviras vadu instalācijas kontaktligzdai, pārliecinoties, ka savienojums ir pareizi nostiprināts un nofiksēts.
(VII) – Uzstādiet gumijas aizsargpārsegus. Lai to izdarītu, izlīdziniet vāka montāžas caurumus ar caurumiem mašīnas korpusā un pēc tam nostipriniet to, izmantojot M8 × 25 mm sešstūra skrūves un M8 pašbloķējošos uzgriežņus. Tādā pašā veidā uzstādiet atlikušos vākus – pretējā pusē un mašīnas aizmugurē. Kad uzstādīšana ir pabeigta, pārliecinieties, vai visi aizsargpārsegi ir pareizi uzstādīti.
(VIII) – Transportēšanas jūgstienis, kas aprīkots ar atbalsta riteni, ļauj pārvietot mašīnu nelielos attālumos. Riteņa pozīcijā uz leju tas atvieglo manevrēšanu, pārvietojot mašīnu manuāli, savukārt, pārvietojoties uz augšu, tas ļauj pārvietot mašīnu tikai nelielos attālumos darba zonā, izmantojot citu mašīnu, kas aprīkota ar atbilstošu āķi, piemēram, traktoru.
UZMANĪBU! Jūgstienis nav paredzēts mašīnas pārvadāšanai ar transportlīdzekli pa koplietošanas ceļiem.
Normālā darbībā jūgstienis nav uzstādīts tā, lai tas neradītu šķērsli frēzēšanas laikā.
Lai uzstādītu jūgstieni, ievietojiet to stiprinājumā ar riteni uz leju vai uz augšu, salāgojiet montāžas caurumus ar atverēm mašīnas stiprinājumā un pēc tam nofiksējiet tā pozīciju, izmantojot bloķēšanas tapu (a). Pēc tam pārliecinieties, vai tapa ir pilnībā nostipri-

nāta, pēc tam nostipriniet savienojumu, ievietojot atsperes tapu.

SAGATAVOŠANĀS DARBAM

Darba vietas sagatavošana
Pirms frēzēšanas darba vieta ir pienācīgi jāsagatavo. Apgrieziet vai saīsiniet bagāžnieku līdz zemes līmenim, piemēram, izmantojot motorzāģi. Noņemiet augsnes slāni un visus akmeņus un priekšmetus pie stumbra vai saknēm, kas var traucēt darbu un radīt apdraudējumu. Darbs jāveic tikai dienas laikā vai pietiekami apgaismotā vietā. Nelietojiet frēzmašīnu pēc tumsas iestāšanās.
BRĪDINĀJUMS! Akmeņu vai citu priekšmetu atstāšana darba zonā var radīt bīstamas situācijas, piemēram, sabojāt iekārtu un/vai priekšmetus aizķert un izmest frēzēšanas ritenis. Tas var izraisīt nopietnus savainojumus vai pat nāvi.

Mašīnas sagatavošana darbam
UZMANĪBU! No rūpnīcas dzinējā drīkst būt tikai neliels daudzums eļļas, lai aizsargātu dzinēju transportēšanas un uzglabāšanas laikā. Pirms pirmās iedarbināšanas pārbaudiet dzinēja eļļas līmeni un pēc tam uzpildiet eļļu līdz vajadzīgajam līmenim. Eļļas līmenis regulāri jāpārbauda un vajadzības gadījumā jāpapildina. Mašīnas darbināšana bez eļļas vai ar pārāk mazu eļļas daudzumu dzinēja pārnesumkārbā var izraisīt neatgriezeniskus dzinēja bojājumus.
Jums vajadzētu sagatavot eļļu, kas paredzēta četrtaktu dzinējiem ar viskozitātes klasi SAE 15W-40.
Pirms eļļas uzpildīšanas novietojiet mašīnu uz līdzenas virsmas, pēc tam noskrūvējiet eļļas tvertnes vāku (IX) un noslaukiet pievienoto eļļas mērstieni. Piepildiet tvertni ar eļļu. Pildot, ieteicams izmantot piltuvi vai lejēju, lai izvairītos no eļļas izliešanas. Ja eļļa ir izlijusi, pirms dzinēja iedarbināšanas rūpīgi noslaukiet atlikušo eļļu. Pārbaudiet, vai eļļas līmenis ir pareizs. Lai to izdarītu, ievietojiet mērstieni uzpildes atverē un pieskrūvējiet tvertnes vāku. Pēc tam atskrūvējiet to un pārbaudiet eļļas līmeni uz mērstieņa. Eļļas līmenim jābūt starp maksimālo un minimālo līmeni uz mērstieņa. Pārliecinoties, ka eļļas līmenis ir pareizs, aizveriet iepildes atveri ar vāciņu.
Uzmanību! Eļļas līmenis jāpārbauda katru reizi pirms darba uzsākšanas.
Pēc eļļas uzpildīšanas jums ir jāuzpilda degviela. Degviela ir bezsvina benzīns ar oktānskaitli vismaz 95. Lai uzpildītu degvielu, noskrūvējiet degvielas tvertnes vāciņu (X) un ielejiet tvertnē degvielu. Lejot degvielu, ieteicams izmantot lejēju vai piltuvi, lai samazinātu degvielas izšļakstīšanās risku. Ja degviela ir izlijusi, uzmanīgi noslaukiet atlikušo degvielu. Pagaidiet, līdz tvaiki ir pilnībā izkliedējušies, un iedarbiniet dzinēju citā vietā, nevis tajā, kur tas tika uzpildīts. Pēc degvielas tvertnes uzpildīšanas aizveriet degvielas tvertnes uzpildes atveri ar vāku.
Mašīna ir aprīkota ar pneimatiskajiem riteņiem. Ieteicamais spiediens riepās ir 10 PSI / 0,7 BAR. Pirms darba uzsākšanas riepām jābūt piepumpētām. Nepārsniedziet ieteicamo riepu spiedienu. Pirms darba uzsākšanas pārbaudiet riepu spiedienu. Riepām vienmēr jābūt piepumpētām līdz vienādam spiedienam.
Uzmanību! Nepareizs vai nevienmērīgs spiediens riepās var izraisīt bīstamas situācijas, piemēram, mašīnas apgāšanos uz sāniem, kas var izraisīt nopietnus savainojumus vai pat nāvi.

Darba roktura augstuma regulēšana (XI)
Pirms darba uzsākšanas noregulējiet darba roktura augstumu atbilstoši operatora augumam. Lai to izdarītu, atskrūvējiet bloķēšanas sviru, līdz var mainīt darba roktura stāvokli, noregulējiet tā pozīciju un pēc tam atkal nofiksējiet, pievelkot bloķēšanas sviru. Pārliecinieties, vai vadības rokturis ir pareizi nostiprināts un darbības laikā nemaina pozīciju.

Komponentu pārbaude
Pirms pirmās lietošanas rūpīgi pārbaudiet iekārtu, lai pārliecinātos, ka visas sastāvdaļas ir pareizi nostiprinātas un nav bojātas.

PRODUKTU PAKALPOJUMI

Mašīnas vadības ierīces
Tālāk ir sniegts mašīnas vadības ierīču apraksts:

Rotācijas bloķēšanas svira (XII)
To izmanto, lai bloķētu un atbloķētu mašīnas spēju griezties attiecībā pret tās riteņiem – pilnībā pārvietojot sviru atpakaļ, tiek atbloķēta griešanās, savukārt, pārvietojot to pilnībā uz priekšu, tiek bloķēta mašīnas griešanās. Atslēgtā stāvoklī iekārta var griezties ierobežotā diapazonā, kontrolējot darba rokturi, kas atvieglo precīzu vadību frēzēšanas laikā. Bloķēšana iespējama tikai vienā pozīcijā – kad mašīna ir iestatīta darbam taisni uz priekšu.

Riteņu bloķēšanas svira (XIII)
Izmanto, lai bloķētu vai atbloķētu mašīnas riteņus. Pārvietojot sviru pilnībā uz aizmuguri, riteņi tiek bloķēti, lai nodrošinātu stabilitāti darbības laikā, savukārt sviras pārvietošana pilnībā uz priekšu atbloķē riteņus, ļaujot mašīnai pārvietoties uz priekšu vai atpakaļ. Vienmēr turiet riteņus bloķētus, izņemot gadījumus, kad mainīt mašīnas stāvokli.

Droseles svira (XIV)
Izmanto, lai iestatītu dzinēja apgriezienu skaitu. Pārvietojot sviru līdz galam uz priekšu, dzinēja apgriezienu skaits tiek iestatīts uz

augstu, savukārt, pārvietojot to pilnībā atpakaļ, dzinēja apgriezienu skaits tiek iestatīts uz zemu.
Palielinot griešanās ātrumu, frēzēšanas ritenis sāk griezties – jo lielāks griešanās ātrums, jo ātrāk griežas frēzēšanas ritenis. Pirms iestatāt lielu ātrumu, pārliecinieties, ka frēzēšanas ritenis nesaskaras ar zemi vai kādu citu priekšmetu, lai novērstu mašīnas pēkšņas raustīšanās, atsitienu pret operatoru vai frēzēšanas riteņa zobu bojājumu.
Drošības svira (XV)
Šī svira kontrolē dzinēja darbību, nosakot operatora klātbūtni. Pavelkot sviru pret vadības rokturi, dzinējs var darboties, savukārt, atlaižot sviru, tas automātiski apstājas, nodrošinot drošu mašīnas lietošanu.
UZMANĪBU! Drošības svirai nav bloķēšanas mehānisma, lai to nofiksētu operatora klātbūtnes pozīcijā. Nekad nebloķējiet sviru šajā pozīcijā, lai izvairītos no bīstamām situācijām, ja nepieciešams ātri apturēt dzinēju.

Iedarbināt iekšdedzes dzinēju
BRĪDINĀJUMS! Nedarbiniet iekšdedzes dzinēju slēgtās vai slikti vēdināmās telpās, jo izplūdes gāzēs ir oglekļa monoksīds, toksiska gāze bez smaržas, kas var izraisīt saindēšanos, samaņas zudumu un pat nāvi. Kad dzinējs darbojas, ir jānodrošina atbilstoša ventilācija, lai novērstu izplūdes gāzu uzkrāšanos.
BRĪDINĀJUMS! Turiet rokas un kājas tālāk no rotējošām mašīnas daļām. Saskare ar rotējošām mašīnas daļām var izraisīt nopietnus savainojumus.
UZMANĪBU! Katru reizi pirms dzinēja iedarbināšanas pārliecinieties, vai dzinēja eļļas līmenis ir pareizs.

Izmantojiet riteņu bloķēšanas sviru un rotācijas bloķēšanas sviru, lai bloķētu mašīnas riteņus un rotāciju, pēc tam pārliecinieties, ka tā paliek stabila un nepārvietojas vai negriežas uz sāniem.
Kā parādīts attēlā (XVI), atveriet degvielas vārstu, pārvietojot degvielas vārsta sviru (a) pozīcijā ON.
Kā parādīts attēlā (XVII), lai iedarbinātu aukstu dzinēju, aizveriet droseļvārstu, pārvietojot droseles sviru (a) pozīcijā CLOSE, un, lai iedarbinātu siltu dzinēju, atveriet droseļvārstu, pārvietojot droseles sviru (a) pozīcijā OPEN.
Pārvietojiet droseles sviru zema dzinēja ātruma pozīcijā.
Pagrieziet dzinēja slēdzi (XVIII) pozīcijā ON, lai ieslēgtu dzinēja aizdedzes sistēmu. Lai dzinējs darbotos, slēdzim jābūt ON stāvoklī.
Pārliecinieties, vai frēzēšanas ritenis nesaskaras ar zemi.
Pavelciet drošības sviru vadības roktura virzienā.
Vairākas reizes gludi pavelciet startera virves rokturi, līdz jūtat pretestību, ko izraisa dzinēja saspiešana, pēc tam velciet ar enerģisku, izlēmīgu kustību (XIX). Pēc dažiem vilkumiem dzinējam vajadzētu iedarbināties.
Pēc dzinēja iedarbināšanas neatlaidiet startera virves rokturi no rokas, bet pārvietojiet to apakšējā pozīcijā.
Kad dzinējs uzsilst, pakāpeniski virziet droseles sviru uz pozīciju ATVĒRTS. Pēc katras droseles sviras stāvokļa maiņas jums jāgaida, līdz dzinējs darbojas vienmērīgi. Droseles sviras atgriešanas ātrums ir atkarīgs no atmosfēras apstākļiem, kādos tiek iedarbināts dzinējs. Jo zemāka ir apkārtējā temperatūra, jo lēnākai ir jābūt atgriešanai.

Iekšdedzes dzinēja avārijas apturēšana
Atlaidiet drošības sviru, kas apturēs iekšdedzes dzinēju.
Uzmanību! Pēc dzinēja apstāšanās frēzēšanas ritenis kādu laiku var turpināt griezties. **Turiet rokas un kājas tālāk no rotējošā griešanas elementa. Saskare ar asmeņiem var izraisīt nopietnus savainojumus.**

Iededzes dzinēja apturēšana
Lai apturētu dzinēju, rīkojieties šādi:
Turot griešanas elementu virs zemes, atlaidiet drošības sviru. Dzinējs apstāsies. Lūdzu, uzgaidiet, līdz griešanas elements ir pilnībā apstājies.
Kad frēzēšanas ritenis ir pilnībā apstājies, nolaidiet mašīnu tā, lai frēzēšanas ritenis balstītos uz zemi.
Pirms atstājat operatora vietu, pārliecinieties, vai riteņi ir bloķēti, izmantojot riteņu bloķēšanas sviras, it īpaši, ja iekārta atrodas nogāzē.
Iestatiet dzinēja slēdzi (XVIII) pozīcijā OFF.
Kā parādīts attēlā (XVI), aizveriet degvielas vārstu, pārvietojot degvielas vārsta sviru (a) pozīcijā OFF.
Ļaujiet dzinējam atdzist vismaz 30 minūtes pirms riteņa bloķētāja atlaišanas un mašīnas uzglabāšanas vai transportēšanas. Karsts dzinējs ir ugunsbīstams.

Degvielas uzpilde
BRĪDINĀJUMS! Degviela ir viegli uzliesmojoša! Darbojoties ar degvielu, jāievēro visi drošības pasākumi. Neuzpildiet degvielas tvertni, kamēr iekārta darbojas. Neuzpildiet degvielu atklātas liesmas tuvumā. Degvielas uzpildes zonā smēķēt nav atļauts. Neizlejiet degvielu. Ja degviela ir izlijusi, pirms mašīnas iedarbināšanas rūpīgi izžāvējiet izlijušo degvielu. Cieši un droši pievelciet degvielas uzpildes vāciņu. Degviela jāuzglabā cieši noslēgtos, apstiprinātos konteineros, prom no siltuma avotiem un bērniem nepieejamā vietā.

Apturiet dzinēju saskaņā ar iepriekš aprakstīto procedūru.
Pagaidiet, līdz dzinējs atdziest.

Degviela ir bezsvina benzīns ar oktānskaitli vismaz 95. Lai uzpildītu degvielu, noskrūvējiet degvielas tvertnes vāciņu (X) un ielejiet tvertnē degvielu. Lejot degvielu, ieteicams izmantot lejēju vai piltuvi, lai samazinātu degvielas izšļakstīšanās risku. Ja degviela ir izlijusi, uzmanīgi noslaukiet atlikušo degvielu. Pagaidiet, līdz tvaiki ir pilnībā izkliedējušies, un iedarbiniet dzinēju citā vietā, nevis tajā, kur tas tika uzpildīts. Pēc degvielas tvertnes uzpildīšanas aizveriet degvielas tvertnes uzpildes atveri ar vāku.
Restartējiet dzinēju saskaņā ar procedūru, kas aprakstīta sadaļā „ *Iekšdedzes dzinēja iedarbināšana”*.

Ceļmu un sakņu frēzēšana
BRĪDINĀJUMS! Pārliecinieties, vai darba zona ir pareizi sagatavota. Atkritumu izmešanas risks. Akmeņi, skaidas un gruveši var izraisīt nopietnas traumas vai īpašuma bojājumus. Atlūzas var tikt izmestas līdz 25 m jebkurā virzienā. Tie var atsist no cietām virsmām un trāpīt operatoram, apkārtējiem vai jutīgai apkārtnei. Nekad neizmantojiet frēzmašīnu bez atbilstošiem individuālajiem aizsardzības līdzekļiem, īpaši acu aizsargiem un sejas aizsargiem.
BRĪDINĀJUMS! Rotējošais frēzēšanas ritenis. Turiet rokas un kājas tālāk no griežamā frēzēšanas riteņa. Saskare ar zobiem var izraisīt nopietnus savainojumus.

Izmantojiet riteņu bloķēšanas sviru, lai nofiksētu mašīnas riteņus apstrādei paredzētajā vietā, lai nodrošinātu atbilstošu stabilitāti un drošu darbību.
Izmantojiet rotācijas bloķēšanas sviru, lai atbloķētu mašīnas rotāciju, lai nodrošinātu pilnu frēzēšanas darbību.
Izmantojot droseles sviru, palieliniet dzinēja apgriezienu skaitu. Frēzēšanas ritenis sāks griezties. Pirms darba uzsākšanas pagaidiet, līdz frēzēšanas ritenis ir sasniedzis pilnu darba ātrumu.
Pagrieziet maršrutētāju uz stumbra pusi, pēc tam lēnām ievietojiet griešanas elementu virsmā.
Kad griešanas elements ir saskarē ar stumbru, sāciet vienmērīgas kustības uz sāniem, pakāpeniski virzot griešanas riteni uz stumbra malu, līdz tas ir pilnībā atbrīvots no tā.
Pēc tam mainiet virzienu un turpiniet frēzēšanu pretējā virzienā, līdz frēzēšanas ritenis sasniedz stumbra pretējo malu.
Sānu kustību laikā pievērsiet uzmanību motora skaņai un noregulējiet spiedienu, lai izvairītos no tā pārslodzes. Ja ķīļsiksna vai centrbēdzes sajūgs rada troksni, kas norāda uz pārmērīgu slodzi, samaziniet spiedienu uz vadības rokturi.
Ja sānu kustību nevar veikt brīvi, frēzēšanas ritenis ir jāpaceļ.
Saknes var frēzēt, ievietojot asmeni perpendikulāri.
Papildu ieteikumi lielu stumbru (XX) frēzēšanai:
Frēzējot lielākus koku stumbrus, zem frēzēšanas riteņa (b) var uzkrāties skaidas (a). Šādā gadījumā atlaidiet riteņa bloķētāju un virziet mašīnu uz priekšu, lai skaidas uzkrātos tieši zem asmeņiem. Nolaižot griešanas riteni uz skaidu slāņa, tās tiks izmestas no iekārtas darba zonas.
Neļaujiet frēzmašīnas riteņiem iekrist bagāžnieka dobumā. Ja frēzēšanas zonā ir ieplaka, piepildiet to ar skaidām vai pārvietojiet iekārtu uz citu vietu.
Kad frēzēšana ir pabeigta, apturiet dzinēju un bloķējiet mašīnas riteņus, pirms atstājat operatora vietu. Ļaujiet iekārtai pilnībā atdzist, atvienojiet aizdedzes sveces kabeli, uzstādiet transportēšanas stieni un pēc tam transportējiet iekārtu uz apkopes vietu.

PRODUKTA APKOPE
UZMANĪBU! Pirms tīrīšanas, remonta, pārbaudes vai regulēšanas apturiet dzinēju un pārliecinieties, ka visas kustīgās daļas ir pilnībā apstājušās. Atvienojiet aizdedzes sveces vadu un turiet to tālāk no aizdedzes sveces, lai novērstu nejaušu dzinēja iedarbināšanu. Pagaidiet, līdz visas mašīnas sastāvdaļas ir pilnībā atdzisušas.

Garantijas laikā lietotājs nedrīkst izjaukt iekārtu vai nomainīt citas sastāvdaļas vai daļas, izņemot tālāk norādītās, jo tas anulēs garantiju. Jebkuri pārkāpumi, kas tiek novēroti pārbaudes vai ekspluatācijas laikā, ir signāls, ka jāveic remonts servisa punktā.

Pēc darba pabeigšanas korpuss, ventilācijas atveres, slēdži, papildu rokturis un vāki jānotīra, piemēram, ar gaisa strūklu (pie spiediena, kas nepārsniedz 0,3 MPa), otu vai sausu drānu, neizmantojot ķimikālijas un tīrīšanas šķidrumus. Notīriet instrumentus un rokturus ar sausu, tīru drānu.

Uzmanību! Visas apkopes procedūras jāveic, mašīnai esot izslēgtai un tukšgaitā. Pēc dzinēja izslēgšanas pagaidiet, līdz dzinējs un mašīnas sastāvdaļas ir pilnībā atdzisušas, un pēc tam atvienojiet aizdedzes sveces vadu.
Uzmanību! Ja pakalpojumu darbības gaita tālāk nav aprakstīta. Tas nozīmē, ka šī darba veikšanai mašīna jānogādā specializētā servisa centrā.
Uzmanību! Ja tīrīšanai izmanto šķīdinātāju, izvairieties no šķīdinātāja saskares ar ādu un acīm. Izmantojiet individuālos aizsardzības līdzekļus. Produktu nedrīkst tīrīt ar ūdens strūklu, īpaši zem spiediena, vai iegremdējot to ūdenī.

Vispārējās apkopes darbības
Pārbaudiet mašīnas vispārējo stāvokli. Pārbaudiet, vai nav vaļīgas skrūves, kustīgo daļu novirzes vai sasaistīšanās, plaisas, bojātas sastāvdaļas un citi defekti, kas var ietekmēt drošu darbību.
Noņemiet visus netīrumus vai materiālus, kas var būt uzkrājušies uz mašīnas, tās aizsargiem un griešanas elementa. Lūdzu, notīriet ierīci pēc katras lietošanas reizes. Pēc tam izmantojiet augstas kvalitātes vieglo mašīnu eļļu, lai ieeļļotu kustīgās daļas.
Uzmanību! Iekārtas tīrīšanai neizmantojiet augstspiediena mazgātāju. Ūdens var iekļūt grūti sasniedzamās mašīnas un vāku

vietās, kā rezultātā var tikt bojātas vārpstas, gultņi vai motors.

Periodiskās pārbaudes
Periodiski jāveic turpmāk uzskaitīto mašīnas sastāvdaļu pārbaude un apkope.

Motoreļļas līmeņa pārbaude
Noskrūvējiet uzpildes vāciņu un noņemiet eļļas līmeņa mērītāju (IX).
Notīriet un nosusiniet indikatoru ar tīru drānu.
Ievietojiet mērstieni uzpildes caurulē, bet negrieziet to. Pēc tam noņemiet un ievērojiet norādīto eļļas līmeni.
Ja norādītais līmenis ir pārāk zems, uzpildiet eļļu līdz mērstieņa augšējam līmenim (punktētais laukums).
Ieskrūvējiet mērstieni eļļas iepildīšanas kakliņā.

Dzinēja eļļas maiņa
Motoreļļa jāmaina pēc pirmajām 2 līdz 5 darba stundām. Jebkura turpmākā eļļas maiņa jāveic ik pēc 25 darbības stundām.
Esiet uzmanīgi, mainot eļļu. Eļļa uzreiz pēc dzinēja apturēšanas ir karsta un var izraisīt apdegumus. Lietotā eļļa ir jāizsūc, izmantojot šim nolūkam paredzētu nosūcēju , saskaņā ar ekstraktora ražotāja ieteikumiem .
Kā parādīts attēlā (XXI), noskrūvējiet eļļas iepildīšanas vāciņu (a), ievietojiet sūkšanas ierīces (c) cauruli (b) tieši eļļas iepildīšanas atverē un pēc tam izsūknējiet visu motoreļļu, atceroties, ka darbība būs jāatkārto vairākas reizes, pirms visa eļļa tiks noņemta. Kad esat pabeidzis sūkšanu, noslaukiet atlikušo eļļu.
Piepildiet eļļu saskaņā ar procedūru, kas aprakstīta sadaļā "Sagatavošanās darbam".
UZMANĪBU! Nolietotā motoreļļa jāutilizē saskaņā ar vietējiem noteikumiem. Aizliegts ieliet motoreļļu kanalizācijas sistēmā.

Griešanas elementu gultņu eļļošana (XXII) – ik pēc 20 darba stundām
Lai nodrošinātu pareizu darbību un pagarinātu griešanas elementa kalpošanas laiku, frēzēšanas riteņu vārpstas gultņi ir regulāri jāieeļļo. Eļļošana tiek nodrošināta ar eļļošanas uzgaļiem, kas atrodas abās vārpstas pusēs.
Lai to izdarītu, notīriet eļļošanas uzgaļus, lai novērstu piesārņotāju iekļūšanu eļļošanas sistēmā. Atveriet aizsargvāciņus.
Izmantojot piemērotu smērvielas pistoli, iesmidziniet NLGI 2. klases rūpniecisko smērvielu, līdz blīvēs parādās smērviela.
Pēc eļļošanas noņemiet lieko smērvielu un aizsargājiet eļļošanas uzgaļus ar aizsargvāciņiem.
Regulāra eļļošana samazina berzi, novērš priekšlaicīgu gultņu nodilumu un nodrošina vienmērīgu frēzēšanas riteņa darbību.

Griešanas elementu apkope
Viena no svarīgākajām celmu slīpmašīnas sastāvdaļām ir frēzēšanas disks (a), kas ir aprīkots ar griešanas zobiem (b), kas piestiprināti pie griešanas zoba pamatnes (c), kā parādīts attēlā (XXIII). Arī frēzēšanas riteņu sastāvdaļas ir visvairāk pakļautas nodilumam un bojājumiem. Frēzējot celmus, tas ne tikai saskaras ar koksni, bet var nonākt arī saskarē ar slēptiem abrazīviem materiāliem un cietiem priekšmetiem, kas atrodas celma tuvumā, piemēram, augsni, akmeņus, šķembas vai citus atkritumus. Griešanas zobu nodilums un bojājumi var ievērojami samazināt iekārtas efektivitāti un veiktspēju, tāpēc to stāvoklis regulāri jāpārbauda un bojātās vai nodilušās detaļas jānomaina. Frēzmašīnu aizliegts lietot, ja kāds no frēzripas elementiem ir nodilis vai bojāts, līdz to nomaiņai pret jaunu, bez defektiem.
Lai noņemtu nodilušu griezēja zobu, izslēdziet dzinēju, atvienojiet aizdedzes sveces vadu un pārliecinieties, vai griezēja ritenis ir pilnībā apstājies. Pēc tam nofiksējiet frēzēšanas riteņa griešanos, lai noņemšanas laikā tas nekustētos. Izmantojot piemērotu uzgriežņu atslēgu, atskrūvējiet uzgriezni, kas nostiprina griezējzobu, pēc tam noņemiet nodilušo zobu un rūpīgi notīriet zoba stiprinājuma sēdekli no jebkādiem netīrumiem un tauku atlikumiem.
Ievietojiet jauno griešanas zobu pamatnē, pēc tam nostipriniet to ar uzgriezni, stingri un droši pievelkot.
Ja nepieciešams nomainīt zoba pamatni, atskrūvējiet stiprinājuma skrūvi un pēc tam demontējiet pamatni. Notīriet zobu pamatnes stiprinājuma ligzdu no jebkādiem netīrumiem un tauku atlikumiem. Ievietojiet jauno zoba pamatni frēzēšanas ritenī, izlīdzinot montāžas caurumus, un pēc tam nostipriniet to pie riteņa ar montāžas skrūvi. Pievelciet skrūvi līdz 81 Nm. Nākamajā darbībā uzstādiet griešanas zobu uz jaunās pamatnes saskaņā ar iepriekš aprakstīto procedūru.
Pēc uzstādīšanas pārbaudiet, vai zobs un tā pamatne ir stingri piestiprināti pie frēzēšanas riteņa un vai tiem nav brīvkustības. Pirms mašīnas iedarbināšanas pārliecinieties, ka visi instrumenti ir noņemti un aizsargpārsegi ir atkārtoti uzstādīti. Regulāra frēzēšanas riteņu detaļu pārbaude un nomaiņa nodrošina efektīvu un drošu iekārtas darbību.
Ir iespējams izmantot tādas YATO rezerves daļas kā: taisna griešanas zoba pamatne YT-861925, izliekta griešanas zoba pamatne YT-861924, griešanas zobs YT-861926.

Gaisa filtru apkope (XXIV) – ik pēc 50 darba stundām
UZMANĪBU! Nelietojiet iekārtu bez pareizi uzstādīta gaisa filtra vai ar bojātu gaisa filtru. Pretējā gadījumā iekšdedzes dzinējs var iesūkt piemaisījumus, ko parasti aiztur filtrs. Piemaisījumi var izraisīt dzinēja darbības traucējumus un pat bojājumus.
Pilnībā atskrūvējiet pogu, kas nostiprina filtra korpusu, pēc tam noņemiet filtra vāku. Noņemiet filtru no pamatnes. Gaisa filtrs sastāv no diviem elementiem – papīra un sūkļa. Rūpīgi pārbaudiet, vai katrā filtra elementā nav caurumu, plīsumu un bojājumu. Ja kāds filtra elements ir bojāts vai apkopes laikā to nevar iztīrīt, tas jānomaina pret jaunu, bez defektiem. Ir iespējams izmantot gaisa filtru YATO YT-861932.
Notīriet papīra elementu ar saspiesta gaisa strūklu (spiediens nepārsniedz 0,2 MPa), izpūšot netīrumus no iekšpuses vai izsūcot

netīrumus no ārpuses, izmantojot šauru putekļsūcēja suku. Papīra filtra smalkās struktūras dēļ ir ieteicama maiga tīrīšana. Nemērciet papīra elementu ūdenī vai citā šķidrumā. Netīriet ar suku, lai izvairītos no netīrumu berzes filtra struktūrā.
Notīriet sūkļa elementu siltā ūdenī ar trauku mazgāšanas līdzekli, rūpīgi noskalojiet un ļaujiet pilnībā nožūt. Samērcē izžuvušo filtra sūkli tīrā motoreļļā un izspiediet to, taču pārliecinieties, ka filtrs paliek mitrs.
Izmantojiet ūdenī nedaudz samitrinātu drānu, lai notīrītu netīrumus no filtra pamatnes iekšpuses un filtra vāka. Uzmanieties, lai putekļi vai netīrumi neiekļūtu caurulē, kas ved uz karburatoru.
Novietojiet sūkļa elementu uz papīra filtra elementa. Uzstādiet atpakaļ filtru un aizveriet filtra vāku. Pārliecinieties, vai filtra vāks ir cieši aizvērts un filtra korpusa stiprinājuma poga ir pareizi pievilkta.
Aizdedzes sveču apkope (XXV) – ik pēc 100 darba stundām
Atvienojiet vadu no aizdedzes sveces. Noņemiet aizdedzes sveci (a) ar aizdedzes sveces uzgriežņu atslēgu. Izmantojiet stiepļu suku, lai notīrītu elektrodus no oglekļa nogulsnēm. Pārbaudiet attālumu starp elektrodiem, tam jābūt no 0,7 mm līdz 0,8 mm.
Ja pamanāt apdegušus elektrodus vai saplaisājušu keramikas vāku, nomainiet aizdedzes sveci ar jaunu. Ieskrūvējiet aizdedzes sveci. Pievienojiet vadu aizdedzes svecei.

Degvielas uzpildes filtra apkope
Noņemiet degvielas uzpildes vāciņu (X). Izvelciet degvielas uzpildes filtru (XXVI). Iztīriet degvielas uzpildes filtru ar vaitspirtu. Nosusiniet ar mīkstu, tīru drānu. Ievietojiet filtru iepildīšanas atverē. Uzstādiet degvielas uzpildes vāku.
Uzmanību! Filtra sienas ir izgatavotas no smalka sieta. Apkopes laikā jāievēro piesardzība, lai tās nesabojātu. Ja filtrs ir bojāts, pirms darba atsākšanas tas jānomaina pret jaunu, bez bojājumiem.

Ķīļsiksnas spriegojuma regulēšana (XXVII)
Atskrūvējiet visas stiprinājuma skrūves un pēc tam noņemiet ķīļsiksnas pārsegu.
Atskrūvējiet četras skrūves (a), kas nostiprina dzinēja pamatni, kas ļaus dzinēju pārvietot.
Atskrūvējiet spriegošanas skrūves (c) pretuzgriezni (b), kas arī kalpo skriemeļa asu izlīdzināšanai.
Pagrieziet spriegošanas skrūvi pulksteņrādītāja virzienā, lai palielinātu ķīļsiksnas spriegojumu, vai pretēji pulksteņrādītāja virzienam, lai to samazinātu.
Pārbaudiet ķīļsiksnas spriegojumu – pie aptuveni 2,3–3,2 kg slodzes siksnai ir jāizliecas par aptuveni 10 mm vidū.
Pārbaudiet skriemeļu izlīdzināšanu, izmantojot taisngriezi. Ja nepieciešams, koriģējiet to iestatījumu, pielāgojot dzinēja stāvokli attiecībā pret pamatni.
Pievelciet pretuzgriezni un dzinēja pamatnes stiprinājuma skrūves.
Uzstādiet ķīļsiksnas pārsegu ar stiprinājuma skrūvēm.
Ja pamanāt ķīļsiksnas bojājumus vai mašīnas veiktspējas samazināšanos, nomainiet siksnu ar jaunu, bez defektiem. Lai to izdarītu, atskrūvējiet spriegošanas skrūvi un četras skrūves, kas nostiprina dzinēja pamatni, noņemiet nolietoto siksnu, uzstādiet jaunu ķīļsiksnu un pēc tam noregulējiet spriegojumu saskaņā ar iepriekš minēto procedūru. Ir iespējams izmantot YATO YT-861927 ķīļsiksnu.

PRODUKTU UZGLABĀŠANA UN TRANSPORTĒŠANA

Ja iekārta netiks izmantota ilgāk par 30 dienām, veiciet tālāk norādītās darbības, lai pareizi sagatavotu to uzglabāšanai.
Uzmanību! Pirms uzglabāšanas vai transportēšanas vienmēr iztukšojiet degvielas tvertni.
Pilnībā iztukšojiet degvielas tvertni, jo etanolu saturošā degviela var zaudēt savas īpašības jau pēc 30 dienām. Izlietotā degviela var saturēt sveķu nogulsnes, kas var aizsprostot karburatoru un ierobežot degvielas plūsmu.
Iedarbiniet dzinēju un palaidiet, līdz tas automātiski apstājas. Tas nodrošinās, ka degviela tiek pilnībā iztukšota no karburatora.
Dzinēja darbināšana, līdz tas ir pilnīgi tukšs, palīdz novērst oglekļa nogulšņu uzkrāšanos karburatorā un iespējamos dzinēja bojājumus.
Kamēr dzinējs vēl ir silts, izlejiet eļļu no dzinēja, kā aprakstīts instrukciju sadaļā " *Motoreļļas maiņa* ". Pēc tam iepildiet sistēmu ar svaigu eļļu, kas atbilst tehnisko datu tabulā norādītajām specifikācijām.
Pavelciet startera trosi tā, lai dzinējs dažas reizes apgrieztos.
Pārtrauciet vilkt aiz auklas, kad jūtat pretestību.
Kad iekārta ir pilnībā atdzisusi, atvienojiet aizdedzes sveces vadu, lai novērstu nejaušu iedarbināšanu uzglabāšanas laikā.
Izmantojiet tīras drānas, lai notīrītu iekārtas ārpusi un notīrītu netīrumus no ventilācijas atverēm, lai tās būtu tīras. Uzglabāšanas laikā ventilācijas atverēm jābūt brīvām. Neaizsedziet ventilācijas atveres.
Uzmanību! Plastmasas detaļu tīrīšanai neizmantojiet spēcīgus mazgāšanas līdzekļus vai tīrīšanas līdzekļus uz naftas bāzes, jo ķīmiskās vielas var sabojāt plastmasas daļas.
Notīriet saskaņā ar instrukcijām.
Uzglabāt tumšā, sausā, bez sala un labi vēdināmā vietā. Turiet mašīnu tālāk no siltuma avotiem, atklātām liesmām, dzirkstelēm un gaismas signāliem, piemēram, ūdens sildītājiem, ventilatora sildītājiem, krāsnīm, veļas žāvētājiem vai citām gāzes iekārtām, pat ja mašīnas degvielas tvertne ir tukša, jo pāri palikusī degviela var aizdegties.
Uzglabāšanas vietai jābūt aizsargātai no bērnu piekļuves. Produkts jāuzglabā temperatūrā no 5 līdz 30 grādiem pēc Celsija. Preci ieteicams uzglabāt tā rūpnīcas iepakojumā vai citā iepakojumā, kas to pasargā no putekļiem. Uzglabājiet produktu horizontālā stāvoklī.
Transportēšanas laikā mašīna ir jāaizsargā no triecieniem un spēcīgām vibrācijām, kas var sabojāt tās sastāvdaļas. Mašīna jātransportē horizontālā stāvoklī un atbilstoši jānostiprina, lai novērstu tās pārvietošanos, slīdēšanu vai apgāšanos.
Pēc katras transportēšanas pārbaudiet, vai stiprinājuma skrūves ir pareizi pievilktas.

CHARAKTERISTIKA PRODUKTU

Benzínová pařezová bruska je zahradní stroj poháněný spalovacím motorem, určený k odstraňování zbytků pořezaných stromů. Rotující ozubené kolo účinně drtí pařez, což umožňuje rychlé a přesné urovnání půdy. Pevná konstrukce a transportní oj zajišťují mobilitu a stabilitu při provozu a pohybu stroje v různých terénních podmínkách. Správný, spolehlivý a bezpečný provoz stroje závisí na správném provozu, proto:

Před použitím stroje si přečtěte celý návod a uschovejte jej.

Dodavatel neručí za žádné škody nebo zranění vzniklé v důsledku použití stroje k jiným účelům, než ke kterému je určen, nebo nedodržení bezpečnostních předpisů a doporučení tohoto návodu. Používání stroje k jiným účelům, než ke kterému je určen, má rovněž za následek ztrátu práv uživatele na záruku a záruku.

ZAŘÍZENÍ

Stroj je dodáván kompletní, ale před prvním použitím je nutná montáž.

TECHNICKÉ ÚDAJE

Parametr	Jednotka měření	Hodnota
Katalogové číslo		YT-86125
Druh paliva		Bezolovnatý benzín E10
Typ motorového oleje		SAE15W-40
Objem nádrže motorového oleje	[l]	1,1
Kapacita palivové nádrže	[l]	6.5
Počet válců		1
Počet pruhů		4
Typ spouštění		Manuál
Chlazení		Letecky
Typ zapalovací svíčky		F7RTC
Zdvihový objem motoru	[cm^3]	420
Výkon motoru	[kW]	9,0
Maximální otáčky motoru	[min^{-1}]	3600
Průměr frézovacího kotouče	[mm]	300
Počet zubů		8T
Výška sečení	[mm]	250
Hloubka řezu	[mm]	170
Rozměry	[mm]	1755x750x1200
Mše	[kg]	113
Hluk		
akustický tlak	[dB (A)]	90,8 ± 2,5
výkon L_{WA}	[dB (A)]	101 ± 1,61
Úroveň vibrací (ruka-paže)	[m/s^2]	6,9 ± 1,5
Provozní/skladovací teplota	[°C]	5~30

OBECNÁ BEZPEČNOSTNÍ PRAVIDLA

Seznámení se strojem
Než začnete stroj používat, přečtěte si tento návod a štítky na stroji, abyste pochopili jeho omezení a potenciální nebezpečí.
Obsluha musí být plně seznámena s ovládacími prvky a jejich správnou funkcí, včetně způsobu zastavení stroje a odpojení hnacích systémů.
Před použitím stroje si pozorně přečtěte a pochopte všechny pokyny a opatření v návodu k obsluze.
Neprovozujte stroj bez plné znalosti jeho provozu a postupů údržby, což by mohlo mít za následek zranění osob nebo poškození majetku.
Pokud je stroj převeden, zapůjčen nebo prodán jiné osobě, musí jí být předán tento návod a musí být provedeno příslušné bezpečnostní školení. Provozovatel je odpovědný za jakékoli nehody nebo zranění, ke kterým může dojít v důsledku nesprávného použití.
Nepřekračujte možnosti stroje. Stroj by měl být používán v souladu s určeným účelem, který zajistí jeho efektivní a bezpečný provoz.

Osobní bezpečnost
Nikdy nedovolte dětem obsluhovat stroj.
Udržujte kolemjdoucí, děti a domácí zvířata mimo pracovní oblast stroje. Pokud se v pracovní oblasti najdou lidé nebo zvířata,

okamžitě stroj vypněte. Děti by měly být pod neustálým dohledem dospělých.
Nepracujte se strojem pod vlivem alkoholu, drog nebo léků, které mohou narušit vaši schopnost bezpečně pracovat.
Je třeba nosit vhodný ochranný oděv. Je vhodné nosit dlouhé kalhoty, ochrannou obuv a rukavice. Je zakázáno nosit volné oblečení, šperky nebo šortky, které by se mohly zachytit do pohyblivých částí stroje. Dlouhé vlasy by měly být upevněny nad rameny.
Oči, obličej a hlavu je třeba chránit před postříkáním. Je nutné používat ochranné brýle nebo brýle s bočními štíty.
Měly by se nosit chrániče sluchu.
Při práci dodržujte bezpečnou vzdálenost od všech pohyblivých částí stroje. Při kontaktu s rotujícími částmi hrozí nebezpečí vážného zranění.
Nedotýkejte se žádných součástí stroje, které se mohou během provozu zahřát. Před prováděním údržby, seřizování nebo servisu nechte stroj vychladnout.
Nepracujte naboso nebo v lehké obuvi, jako jsou sandály. Doporučuje se používat ochrannou obuv, která zvyšuje přilnavost na kluzkém povrchu.

Pracovní oblast
Stroj je vybaven spalovacím motorem. Nepoužívejte v blízkosti zalesněných, zarostlých nebo suchých porostů, pokud není výfukový systém vybaven lapačem jisker, který odpovídá místním požárním bezpečnostním předpisům.
Nestartujte ani neprovozujte motor v uzavřených prostorách. Výfukové plyny obsahují oxid uhelnatý (CO), bezbarvý plyn bez zápachu, který je smrtící. Stroj smí být používán pouze v dobře větraných venkovních prostorách.
Nezasahujte do systému motoru, abyste zvýšili jeho otáčky nad hodnoty povolené výrobcem.
Při práci v suchu se doporučuje nosit s sebou hasicí přístroj typu B, aby se minimalizovalo riziko požáru.
Neprovozujte stroj v podmínkách omezené viditelnosti nebo nedostatečného osvětlení.

Kontrola stroje před spuštěním
Před každým použitím zkontrolujte technický stav stroje, zejména správnou montáž krytů a dotažení matic a šroubů.
Stroj nepoužívejte, pokud vyžaduje opravu nebo je ve špatném technickém stavu. Poškozené, chybějící nebo vadné díly musí být před provozem stroje vyměněny.
Neprovozujte stroj, pokud spínač motoru nezastaví motor. Každý spalovací stroj, který nelze vypnout vypínačem, je nebezpečný a musí být opraven.
Před spuštěním stroje pravidelně kontrolujte, zda byly z prostoru stroje odstraněny všechny klíče a seřizovací nástroje. Ponechané nástroje se mohou zachytit do pohyblivých částí a způsobit zranění.
Zabraňte náhodnému spuštění stroje. Před přepravou, údržbou nebo servisem se ujistěte, že je spínač motoru v poloze OFF.
Pokud stroj začne během provozu abnormálně vibrovat, okamžitě vypněte motor a zkontrolujte příčinu. Vibrace mohou být známkou vážné závady.

Bezpečnostní opatření týkající se paliva
VAROVÁNÍ! Palivo je vysoce hořlavé a jeho páry mohou způsobit výbuch. Je třeba přijmout veškerá opatření, aby se minimalizovalo riziko vážného zranění.
Při plnění nebo vyprazdňování palivové nádrže:
Používejte pouze schválené nádoby na palivo.
Palivo doplňujte v čistém, dobře větraném prostoru venku.
Před doplňováním paliva vypněte motor a počkejte, až úplně vychladne.
Nekuřte, nepoužívejte otevřený oheň a nezdržujte se v blízkosti jisker nebo vysokých teplot v blízkosti paliva.
Je zakázáno tankovat do stroje v uzavřených prostorách.
Palivo skladujte pouze ve schválených a náležitě označených uzavřených nádobách, na chladném, dobře větraném místě, mimo zdroje tepla a vznícení.
Nepřeplňujte palivovou nádrž. Hladina paliva by neměla překročit 12,5 mm pod dnem plnicího hrdla, aby byl ponechán prostor pro expanzi paliva při zvyšování teploty.
Jakékoli rozlité palivo je nutné okamžitě setřít. Pokud dojde k rozlití paliva, nestartujte stroj, dokud se palivové výpary zcela neodpaří.
Stroj nesmí být skladován s palivem v nádrži v oblasti, kde by se výpary paliva mohly dostat do kontaktu se zdroji vznícení, jako jsou ohřívače vody, pece nebo jiné vysokoteplotní spotřebiče.

Provozní bezpečnost
Stroj musí být umístěn tak, aby se nemohl náhodně pohnout při údržbě, čištění, seřizování nebo instalaci příslušenství.
Stroj nesmí být nucen pracovat nad jeho jmenovité schopnosti.
Je zakázáno zasahovat do nastavení regulátoru motoru nebo provozovat motor při příliš vysokých otáčkách.
Nedávejte ruce ani nohy do blízkosti pohyblivých částí stroje.
Vyvarujte se kontaktu s horkým olejem, palivem, výfukovými plyny a horkými částmi stroje.
Pokud dojde k nadměrnému hluku nebo vibracím, okamžitě stroj vypněte a zjistěte příčinu.

BEZPEČNOSTNÍ A NÁVOD K OBSLUZE STUM BRUSKY

VAROVÁNÍ! Před použitím pařezové brusky si přečtěte tento návod k obsluze a plně mu porozumějte. Věnujte prosím zvýšenou pozornost všem varováním a opatřením.
Nesprávná obsluha a údržba stroje může mít za následek vážné zranění nebo smrt obsluhy nebo přihlížejících osob.
Každý stroj s sebou nese určitá provozní rizika. Pařezová bruska má specifická nebezpečí, kterých by si měl uživatel být vědom a vědomě se jim vyhýbat. Provozovatel a majitel zařízení jsou povinni si být vědomi možných nebezpečí a dodržovat bezpečnostní pravidla. Pro minimalizaci rizik je třeba dodržovat vhodná preventivní opatření. Při čtení této příručky věnujte zvláštní pozornost informacím o předcházení nebezpečí.
Uschovejte si prosím tuto příručku pro budoucí použití a kontrolu. Pokud je uživatelem stroje někdo jiný než vlastník, předejte mu k přečtení návod k obsluze. Každá osoba, které je frézka zapůjčena nebo zapůjčena, musí mít před zahájením práce přístup k tomuto návodu a použít jej. Zkontrolujte, zda je v nádobě umístěné v rukojeti stroje kopie návodu k obsluze. Osoby obsluhující stroj si musí před jeho použitím přečíst pokyny. Rovněž se doporučuje poskytnout jim základní školení o bezpečném provozu stroje a zůstat k dispozici pro případné dotazy.

Aplikace stroje
Před použitím by se měl operátor ujistit, že je stroj vhodný pro zamýšlené použití. Uživatel nese plnou odpovědnost za správný provoz stroje.
Pařezová fréza je určena pouze pro venkovní použití a používá se k odstraňování pařezů stromů a obnažených kořenů blízko země. Proces odstraňování pařezu se provádí horizontálním pohybem čepele přes horní a přední část kmene a postupným odfrézováním. Před prvním použitím stroje si pozorně přečtěte tento návod k použití.

VAROVÁNÍ! Nikdy neřežte na svazích přesahujících 15°!
Při řezání kmenů stromů na svažitém terénu je třeba dbát zvýšené opatrnosti, protože stroj se může neočekávaně pohnout nebo naklonit. Nikdy nefrézujte pařezy do kopce nebo z kopce, protože stroj může sklouznout směrem k obsluze nebo se převrátit. Řezání by mělo být prováděno pouze na straně svahu.

Pravidla pro bezpečný provoz
Doporučené palivo: Bezolovnatý benzín E10 s minimálním oktanovým číslem 95.
Musíte používat palivo a olej, které nejsou znečištěné a jsou určeny pro čtyřdobé motory. Doporučuje se používat vysoce kvalitní produkty. Tím se prodlouží životnost motoru.
Pravidelně kontrolujte hladinu motorového oleje. Používání stroje s příliš nízkou hladinou oleje nebo s žádným olejem může způsobit poškození nebo dokonce požár.
Před zahájením práce se ujistěte, že na pracovní ploše nejsou zakopané elektrické a inženýrské kabely, kameny, dráty a jiné předměty, které by mohly být poškozeny nebo zachyceny a odmrštěny rotujícím frézovacím kolem.
Děti a nezaškolené osoby nesmí stroj obsluhovat.
Při práci je třeba nosit ochranné brýle a osobní ochranné prostředky, aby se chránily před třískami a dřevěnými třískami.
Před spuštěním stroje zkontrolujte technický stav zubů frézovacího kola – měly by být ostré, řádně upevněné a nepoškozené.
Před spuštěním motoru se ujistěte, že se frézovací kolo nedotýká povrchu, pařezu nebo jiného předmětu.
Obsluha by se měla připravit na možnost, že se stroj při prvním kontaktu s kmenem „odkopne".
Před spuštěním stroje se ujistěte, že všechny řezné prvky nejsou znečištěné a že hladina oleje je správná. Zkontrolujte dotažení všech matic a šroubů a tlak v pneumatikách. Stroj nepoužívejte, pokud bezpečnostní páka (přítomnost obsluhy) po uvolnění automaticky nezastaví motor. Bezpečnostní páka by měla být pravidelně kontrolována, aby bylo zajištěno, že správně funguje.
Stroj nepoužívejte během deště nebo tam, kde hrozí nebezpečí blesku. Stroj nepoužívejte ve vlhkém nebo mokrém prostředí a nevystavujte jej vlhkosti.
Udržujte motor a tlumič v čistotě a bez trávy, listí, přebytečného tuku a karbonových usazenin, abyste snížili riziko požáru.
Stroj nesmíte žádným způsobem upravovat. Používejte pouze výrobcem schválené nástavce a příslušenství. Použití neschválených dílů může způsobit poškození stroje a zranění osob.
Okolostojící, zejména děti a zvířata, by se měli zdržovat minimálně 25 m od obsluhujícího stroje. Pokud se v pracovní oblasti najdou kolemjdoucí nebo zvířata, okamžitě stroj vypněte.
Blízká vozidla, okna a další předměty v okruhu 25 m by měly být chráněny před potenciálním nebezpečím vyplývajícím z nařezaného dřeva.
Je zakázáno provozovat stroj bez řádně nainstalovaných ochranných krytů.
Při práci ve špatně větraných prostorách je třeba dbát na to, aby nedošlo k otravě oxidem uhelnatým (CO). Při doplňování paliva proveďte vhodná opatření, abyste zabránili požáru a výbuchu.
Není dovoleno seřizovat nebo čistit stroj při běžícím motoru.
Vyvarujte se kontaktu s horkým palivem, olejem, výfukovými plyny a horkými povrchy stroje. Nedotýkejte se motoru ani tlumiče výfuku, protože tyto části se během provozu velmi zahřívají a zůstávají horké ještě nějakou dobu po provozu. Před servisem nebo seřizováním nechte stroj vychladnout.
Neumisťujte žádnou část svého těla do oblastí, kde by mohlo dojít k nebezpečnému kontaktu, pokud se stroj pohybuje během montáže, instalace, provozu, údržby, opravy nebo přepravy.

Je zakázáno používat stroj na mokrém nebo zledovatělém povrchu, což může zvýšit riziko pádu.
Udržujte stroj mimo dosah dětí a osob, které nebyly proškoleny v jeho obsluze. Neoprávněné použití stroje může představovat nebezpečí.
Pokud stroj začne vydávat neobvyklé zvuky nebo vibrace, okamžitě vypněte motor, odpojte kabel zapalovací svíčky a zjistěte příčinu problému. Neobvyklé zvuky nebo vibrace mohou znamenat vážnou poruchu.
Na stroj nelijte vodu ani jiné tekutiny **.** Stroj by měl být udržován v čistotě, ale bez použití vody – ruce musí zůstat suché a povrch stroje zbaven nečistot a nečistot.
Nikdy neotevírejte víčko plnicího otvoru oleje, když je motor v chodu. Horký olej vám může potřísnit obličej a tělo.
Zastavte motor stroje a ujistěte se, že se zastavily všechny pohyblivé části:
-pokaždé, když potřebujete odejít od stroje,
-před čištěním, kontrolou, výměnou příslušenství nebo opravou zařízení,
- po zasažení cizím předmětem,
- před přepravou na pracoviště a z pracoviště,
- pokud stroj začne nadměrně vibrovat.
POZOR! Po vypnutí motoru se mohou pohyblivé části ještě nějakou dobu otáčet. Počkejte, dokud se pohyblivé části stroje nezastaví.

Rizika při práci
Poškození. Stroj nepoužívejte, pokud je poškozený, neúplný, nesprávně seřízený nebo má poškozené součásti.
Úniky paliva. Před nastartováním zkontrolujte, zda ze stroje neuniká palivo. Po otevření palivového ventilu se ujistěte, že není cítit benzín. Pokud ucítíte zápach paliva, nestartujte motor a nepoužívejte otevřený oheň nebo elektrické spotřebiče. V případě úniku paliva okamžitě opusťte prostor a zajistěte místo poruchy. Pokud je to možné, odstraňte rozlité palivo pomocí absorpčních materiálů a zkontrolujte zdroj úniku. Před opětovným spuštěním stroje se ujistěte, že netěsnost byla zcela opravena a všechny spoje paliva jsou těsné. Vždy, když hrozí nebezpečí požáru, okamžitě volejte hasiče.
Oxid uhelnatý. Běžící motor uvolňuje oxid uhelnatý, toxický plyn bez zápachu, který může vést k otravě a smrti. Pokud při práci pocítíte závratě, slabost nebo nevolnost, okamžitě zastavte motor, jděte na čerstvý vzduch a vyhledejte lékaře.
Další nebezpečí spojená s výfukovými plyny. Stroj může emitovat chemikálie, které by mohly způsobit rakovinu, vrozené vady nebo jiné reprodukční poškození. Vyvarujte se vdechování výfukových plynů.
Hoření/jiskry. Nekuřte v blízkosti běžícího stroje nebo v blízkosti jisker nebo otevřeného ohně.
Horký tlumič. Nedotýkejte se tlumiče výfuku ani výfukového potrubí. Součásti výfuku a motoru se mohou velmi zahřát a způsobit popáleniny.
Pohyblivé části stroje. Udržujte ruce, nohy a oděv mimo dosah hnacích řemenů, řezného kotouče a dalších pohyblivých částí stroje. Nikdy neodstraňujte kryty nebo napínače, když je stroj v chodu. Kontakt s hnacím řemenem nebo rotujícími řeznými zuby může způsobit vážné zranění.
Tankování paliva. Nedoplňujte palivo, dokud motor nevychladne po dobu alespoň 30 minut.
Nesprávný provoz. Pokud během provozu zaznamenáte neobvyklé zvuky, neobvyklé vibrace nebo jiné nepravidelnosti, okamžitě jej vypněte a zkontrolujte příčinu.
Vibrace. Dlouhodobé vystavení vibracím stroje může vést k oběhovým problémům a poškození nervů.
Úpravy/Opravy. Před prováděním jakýchkoliv oprav vždy vypněte stroj a odpojte kabel zapalovací svíčky, abyste předešli náhodnému spuštění.
Odstranění zablokovaného materiálu. Pokud ve stroji uvízne materiál, nejprve vypněte motor, odpojte kabel zapalovací svíčky a ujistěte se, že se všechny pohyblivé části zcela zastavily. Teprve poté můžete začít odstraňovat zablokování nebo provádět diagnostiku.

Osobní ochranné prostředky
Ochrana sluchu. Při práci s frézkou používejte špunty do uší nebo jinou ochranu sluchu.
Ochrana očí. Při práci s frézkou používejte schválenou ochranu očí.
Ochrana obličeje. Noste přilbu s celoobličejovým štítem nebo síťovaným štítem spolu s bezpečnostními brýlemi.
Volné oblečení a doplňky. Volný oděv, šperky nebo dlouhé vlasy se mohou zachytit do pohyblivých částí stroje. Při práci s frézkou nenoste šperky nebo volné oblečení.
Dlouhé kalhoty. Noste dlouhé, pevné kalhoty, které ochrání vaše nohy před nečistotami odhozenými strojem.

Bezpečnost při doplňování paliva – nebezpečí statické elektřiny
Při doplňování paliva hrozí nebezpečí elektrostatického jiskření, které by mohlo zapálit výpary paliva a způsobit požár. Abyste minimalizovali nebezpečí, vždy doplňujte palivo do stroje pomocí přenosné uzemněné nádoby, nikoli přímo z výdejního stojanu. Nádoba by měla být umístěna na zemi a její špička by měla být v kontaktu s plnicím otvorem paliva. Nedoplňujte palivo do stroje, když je na přívěsu nebo ve vozidle. Před doplňováním paliva se doporučuje dotknout se uzemněného kovového předmětu, aby se vybila nahromaděná statická elektřina. Při doplňování paliva nepoužívejte otevřený oheň, nekuřte a neprovádějte činnosti, které mohou vytvářet jiskry.

Pravidla údržby stroje
Některé části stroje jsou vyrobeny z plastu nebo pryže a měly by být proto chráněny před kontaktem s chemikáliemi.

Nezakrývejte stroj, pokud je výfukový otvor stále horký.
Není dovoleno zasahovat do jakýchkoliv utěsněných částí stroje nebo motoru, které byly zajištěny výrobcem nebo distributorem.
Jakékoli úpravy, jako je zvýšení nebo snížení otáček motoru, smí provádět pouze kvalifikovaný servisní technik.
Aby byl váš stroj v dobrém provozním stavu, pravidelně kontrolujte, zda jsou všechny součásti správně vyrovnány a zda nejsou zablokovány žádné pohyblivé části.
Poškozené nebo opotřebované díly by měly být před dalším použitím stroje opraveny nebo vyměněny. Mnoho nehod je důsledkem provozu strojů ve špatném technickém stavu.

Odpadové hospodářství
Použitý spotřební materiál, obaly a nástroje musí být recyklovány v souladu s platnými předpisy na ochranu životního prostředí.
Odpad by měl být odevzdán na místní recyklační místo v souladu se zásadami likvidace průmyslového odpadu.

MONTÁŽ VÝROBKU

Příprava na montáž
Výrobek je nutné vybalit z obalu a odstranit všechny obalové prvky. Doporučuje se uschovat obal, který může být užitečný při přepravě nebo skladování produktu. Zkontrolujte, zda některá část výrobku nebyla poškozena během přepravy Jakékoli zjištěné poškození, např. praskliny nebo deformace, vyřazuje výrobek z dalšího používání, dokud nebudou poškozené díly opraveny nebo vyměněny.
Doporučuje se umístit stroj na rovný, tvrdý a čistý povrch.
Během instalace je třeba používat osobní ochranné prostředky, jako jsou ochranné rukavice, ochrana očí a ochranný oděv.

Montáž stroje
Při montáži postupujte podle obrázku:

(II) – Namontujte kola. Na bočnicích pneumatik je šipka označující doporučený směr jízdy. Kola musí být namontována podle tohoto označení, přičemž jejich poloha se při jízdě vpřed přizpůsobí směru jízdy stroje.
Připevněte náboj k osám kol na obou stranách stroje pomocí plochých podložek a matic M14. Vyrovnejte otvory kola s otvory v náboji, dávejte pozor na správný směr otáčení kola, poté je připevněte k náboji pomocí šestihranných šroubů M8×20 mm, plochých podložek a samojistných matic M8. Utahujte matice rovnoměrně a střídavě, abyste zajistili stabilitu a správné usazení kola.
(III) – Namontujte základnu pracovní rukojeti. Chcete-li to provést, vyrovnejte otvory v základně pracovní rukojeti (a) s otvory v montážní desce (b) a v těle stroje a poté připevněte základnu k tělu stroje pomocí čtyř šroubů M12×45 mm a podložek.
(IV) – Nainstalujte vedení lanka páky zámku otáčení do držáku na základně ovládací rukojeti. Za tímto účelem prostrčte kabel otvorem v základně ovládací rukojeti, umístěte vodítko kabelu (a) do držáku (b) a poté jeho polohu zajistěte pomocí matic. Aby byla zajištěna správná funkce páky zámku otáčení, lze délku lanka upravit pouze po namontování lankové tyče na páku změnou polohy vedení lanka (a) v držáku (b).
(V) – Nainstalujte ovládací rukojeť a kabely k ovládacím prvkům stroje. Za tímto účelem prostrčte pracovní rukojetí a základnou rukojeti šroub M16×360 mm a poté zajistěte zajišťovací pákou. Nainstalujte páčky plynu na ovládací rukojeť pomocí dvou šroubů M6×40 mm, podložek a matic M6. Nainstalujte lanko k páce zámku otáčení. Chcete-li to provést, protáhněte kabel držákem a poté jej zajistěte utažením montážní matice. Připevněte lanko k páce pomocí šroubu a matice. Stejným způsobem nainstalujte lanko páčky zámku kola. Po dokončení montáže zajistěte připojení utažením montážních matic.
(VI) – Připojte lanko bezpečnostní páky k motoru. Za tímto účelem připojte zástrčku kabelového svazku motoru k zásuvce kabelového svazku bezpečnostní páky a ujistěte se, že je připojení správně usazeno a zajištěno.
(VII) – Nasaďte pryžové ochranné kryty. Za tímto účelem vyrovnejte montážní otvory v krytu s otvory v těle stroje a poté jej zajistěte šestihrannými šrouby M8×25 mm a samojistnými maticemi M8. Zbývající kryty nainstalujte stejným způsobem – na opačnou stranu a na zadní stranu stroje. Po dokončení instalace se ujistěte, že jsou všechny ochranné kryty správně nasazeny.
(VIII) – Transportní oj vybavená opěrným kolem umožňuje přemisťování stroje na krátké vzdálenosti. V poloze kola směrem dolů usnadňuje manévrování při ručním přemísťování stroje, zatímco v poloze kola nahoru umožňuje pohyb stroje pouze na krátké vzdálenosti v pracovní oblasti pomocí jiného stroje vybaveného příslušným hákem, např.
POZOR! Tažná oj není určena pro přepravu stroje pomocí vozidla po veřejných komunikacích.
V normálním provozu není oj namontována, aby netvořila překážku při frézování.
Chcete-li namontovat oj, vložte ji do držáku tak, aby kolo směřovalo dolů nebo nahoru, srovnejte montážní otvory s otvory v držáku stroje a poté zajistěte její polohu pomocí pojistného kolíku (a). Poté se ujistěte, že je kolík zcela usazen, a potom zajistěte spojení vložením pružinového kolíku.

PŘÍPRAVA NA PRÁCI

Příprava pracoviště
Před zahájením frézování musí být pracovní plocha řádně připravena. Ořízněte nebo zkraťte kmen na úroveň země, např. motorovou pilou. Odstraňte vrstvu zeminy a všechny kameny a předměty v blízkosti kmene nebo kořenů, které by mohly bránit práci a vytvářet nebezpečí. Práce by měly být prováděny pouze během dne nebo na dostatečně osvětleném místě. Nepoužívejte frézku

po setmění.
VAROVÁNÍ! Ponechání kamenů nebo jiných předmětů v pracovní oblasti může vést k nebezpečným situacím, jako je poškození stroje a/nebo zachycení a odmrštění předmětů frézovacím kolem. To může způsobit vážné zranění nebo dokonce smrt.

Příprava stroje k práci
POZOR! Z výroby smí motor obsahovat pouze malé množství oleje pro ochranu motoru při přepravě a skladování. Před prvním spuštěním zkontrolujte hladinu motorového oleje a poté olej doplňte na požadovanou úroveň. Hladina oleje by měla být pravidelně kontrolována a podle potřeby doplňována. Provoz stroje bez oleje nebo s příliš malým množstvím oleje v převodovce motoru může vést k nevratnému poškození motoru.
Připravte si olej určený pro čtyřdobé motory s viskozitní třídou SAE 15W-40.
Před doplněním oleje položte stroj na rovnou plochu, poté odšroubujte kryt olejové nádrže (IX) a otřete dosucha připojenou měrku oleje. Naplňte nádrž olejem. Při plnění se doporučuje použít nálevku nebo nalévač, aby nedošlo k rozlití oleje. Pokud dojde k rozlití oleje, před nastartováním motoru důkladně otřete veškerý zbývající olej. Zkontrolujte, zda je hladina oleje správná. K tomu zasuňte měrku do plnicího otvoru a našroubujte kryt nádrže. Poté ji odšroubujte a zkontrolujte hladinu oleje na měrce. Hladina oleje by měla být mezi maximální a minimální úrovní na měrce. Poté, co se ujistíte, že hladina oleje je správná, uzavřete plnicí otvor uzávěrem.
Pozor! Před každým zahájením práce je třeba zkontrolovat hladinu oleje.
Po doplnění oleje musíte doplnit palivo. Palivem je bezolovnatý benzin s oktanovým číslem minimálně 95. Pro doplnění paliva odšroubujte uzávěr palivové nádrže (X) a nalijte palivo do nádrže. Při nalévání paliva se doporučuje používat nalévač nebo nálevku, aby se snížilo riziko rozstřikování paliva. Pokud dojde k rozlití paliva, pečlivě otřete zbývající palivo. Počkejte, až se výpary úplně rozptýlí a nastartujte motor na jiném místě, než kde byl tankován. Po naplnění palivové nádrže zavřete plnicí otvor palivové nádrže krytem.
Stroj je vybaven pneumatickými koly. Doporučený tlak v pneumatikách je 10 PSI / 0,7 BAR. Před zahájením práce musí být pneumatiky nahuštěny. Nepřekračujte doporučený tlak v pneumatikách. Před zahájením práce zkontrolujte tlak v pneumatikách. Pneumatiky by měly být vždy nahuštěny na stejný tlak.
Pozor! Nesprávný nebo nerovnoměrný tlak v pneumatikách může vést k nebezpečným situacím, jako je převrácení stroje na bok, což může mít za následek vážné zranění nebo dokonce smrt.

Nastavení výšky pracovní rukojeti (XI)
Před zahájením práce nastavte výšku pracovní rukojeti na výšku obsluhy. Za tímto účelem odšroubujte zajišťovací páku, dokud nebude možné změnit polohu pracovní rukojeti, upravte její polohu a poté ji opět zajistěte utažením zajišťovací páky. Ujistěte se, že ovládací rukojeť je řádně zajištěna a že během provozu nemění polohu.

Kontrola součástí
Před prvním použitím stroj pečlivě zkontrolujte, abyste se ujistili, že všechny součásti jsou řádně zajištěny a nepoškozeny.

PRODUKTOVÝ SERVIS

Ovládání stroje
Níže je uveden popis ovládacích prvků stroje:

Páčka zámku otáčení (XII)
Slouží k zablokování a odblokování schopnosti stroje otáčet se vzhledem k jeho kolům – posunutím páky úplně dozadu se odblokuje rotace a posunutím zcela dopředu se otáčení stroje zablokuje. V odjištěné poloze se může stroj otáčet v omezeném rozsahu ovládáním pracovní rukojeti, což usnadňuje přesné vedení při frézování. Zablokování je možné pouze v jedné poloze – když je stroj nastaven na přímý provoz.

Páčka zámku kola (XIII)
Slouží k zablokování nebo odblokování kol stroje. Přesunutím páky zcela dozadu zablokujete kola pro zajištění stability během provozu, zatímco posunutím páky zcela dopředu odblokujete kola, což umožní stroji pohybovat se dopředu nebo dozadu. Vždy mějte kola zablokovaná, kromě případů, kdy měníte polohu stroje.

Páčka plynu (XIV)
Slouží k nastavení otáček motoru. Posunutím páky zcela dopředu nastavíte otáčky motoru na vysoké, zatímco posunutím zcela dozadu snížíte otáčky motoru.
Zvýšení rychlosti otáčení způsobí, že se frézovací kolo začne otáčet – čím vyšší je rychlost otáčení, tím rychleji se frézovací kolo otáčí. Před nastavením vysoké rychlosti se ujistěte, že frézovací kolo není v kontaktu se zemí nebo jiným předmětem, aby se zabránilo náhlému cuknutí stroje, zpětnému kopnutí směrem k obsluze nebo poškození zubů frézovacího kola.
Bezpečnostní páka (XV)
Tato páka ovládá chod motoru detekcí přítomnosti obsluhy. Přitažením páky směrem k ovládací rukojeti se motor nechá běžet, zatímco uvolnění páky způsobí jeho automatické zastavení, čímž je zajištěno bezpečné používání stroje.

POZOR! Bezpečnostní páka nemá blokovací mechanismus, který by ji zajistil v poloze přítomnosti obsluhy. Nikdy nezamykejte páku v této poloze, abyste předešli nebezpečným situacím, pokud potřebujete rychle zastavit motor.

Startování spalovacího motoru

VAROVÁNÍ! Nespouštějte spalovací motor v uzavřených nebo špatně větraných prostorách, protože výfukové plyny obsahují oxid uhelnatý, toxický plyn bez zápachu, který může vést k otravě, ztrátě vědomí a dokonce smrti. Když motor běží, musí být zajištěno dostatečné větrání, aby se zabránilo hromadění výfukových plynů.

VAROVÁNÍ! Udržujte ruce a nohy v dostatečné vzdálenosti od rotujících částí stroje. Kontakt s rotujícími částmi stroje může způsobit vážné zranění.

POZOR! Před každým spuštěním motoru se ujistěte, že hladina motorového oleje je správná.

Pomocí páčky pro zajištění kol a páčky pro zajištění otáčení zablokujte kola a rotaci stroje, poté se ujistěte, že zůstává stabilní a nepohybuje se ani neotáčí do stran.

Jak je znázorněno na obrázku (XVI), otevřete palivový ventil posunutím páčky palivového ventilu (a) do polohy ON.

Jak je znázorněno na obrázku (XVII), chcete-li nastartovat studený motor, zavřete škrticí klapku přesunutím páčky sytiče (a) do polohy ZAVŘENO a pro nastartování teplého motoru otevřete škrticí klapku přesunutím páčky sytiče (a) do polohy OTEVŘENO.

Posuňte páčku plynu do polohy nízkých otáček motoru.

Otočením spínače motoru (XVIII) do polohy ON zapněte systém zapalování motoru. Aby motor běžel, musí být spínač v poloze ON.

Ujistěte se, že frézovací kolo není v kontaktu se zemí.

Zatáhněte za bezpečnostní páku směrem k ovládací rukojeti.

Několikrát plynule zatáhněte za rukojeť startovacího lanka, dokud neucítíte odpor způsobený kompresí motoru, poté zatáhněte rázným, rozhodným pohybem (XIX). Po několika tahech by měl motor naskočit.

Po nastartování motoru neuvolňujte rukojeť startovacího lanka z ruky, ale přesuňte jej do spodní polohy.

Jakmile se motor zahřeje, posuňte páčku sytiče postupně do polohy OTEVŘENO. Po každé změně polohy páčky sytiče musíte počkat, až motor běží hladce. Rychlost zpětného chodu páčky sytiče závisí na atmosférických podmínkách, ve kterých je motor spouštěn. Čím nižší je okolní teplota, tím pomalejší musí být návrat.

Nouzové zastavení spalovacího motoru

Uvolněte bezpečnostní páku, která zastaví spalovací motor.

Pozor! Po zastavení motoru se může frézovací kolo ještě nějakou dobu otáčet. **Udržujte ruce a nohy v dostatečné vzdálenosti od rotujícího řezného prvku. Kontakt s břity může způsobit vážné zranění.**

Zastavení spalovacího motoru

Chcete-li zastavit motor, postupujte takto:

Držte žací prvek nad zemí a uvolněte bezpečnostní páku. Motor se zastaví. Počkejte, až se řezací prvek zcela zastaví.

Jakmile se frézovací kolo úplně zastaví, spusťte stroj tak, aby frézovací kolo spočívalo na zemi.

Před opuštěním stanoviště obsluhy se ujistěte, že jsou kola zajištěna pomocí pák pro zajištění kol, zejména pokud je stroj na svahu.

Nastavte spínač motoru (XVIII) do polohy OFF.

Jak je znázorněno na obrázku (XVI), zavřete palivový ventil posunutím páčky palivového ventilu (a) do polohy OFF.

Před uvolněním zámku kola a uskladněním nebo přepravou stroje nechte motor alespoň 30 minut vychladnout. Horký motor představuje nebezpečí požáru.

Tankování paliva

VAROVÁNÍ! Palivo je vysoce hořlavé! Při manipulaci s palivem je třeba dodržovat všechna bezpečnostní opatření. Nedoplňujte palivovou nádrž, pokud je stroj v provozu. Nedoplňujte palivo v blízkosti otevřeného ohně. V prostoru tankování je zakázáno kouřit. Nerozlévejte palivo. Pokud dojde k rozlití paliva, před spuštěním stroje důkladně vysušte rozlité palivo. Pevně a bezpečně utáhněte uzávěr palivové nádrže. Palivo by mělo být skladováno v těsně uzavřených schválených nádobách, mimo zdroje tepla a mimo dosah dětí.

Zastavte motor podle výše popsaného postupu.

Počkejte, až motor vychladne.

Palivem je bezolovnatý benzin s oktanovým číslem minimálně 95. Pro doplnění paliva odšroubujte uzávěr palivové nádrže (X) a nalijte palivo do nádrže. Při nalévání paliva se doporučuje používat nalévač nebo nálevku, aby se snížilo riziko rozstřikování paliva. Pokud dojde k rozlití paliva, pečlivě otřete zbývající palivo. Počkejte, až se výpary úplně rozptýlí a nastartujte motor na jiném místě, než kde byl tankován. Po naplnění palivové nádrže zavřete plnicí otvor palivové nádrže krytem.

Restartujte motor podle postupu v části „ *Spuštění spalovacího motoru”.*

Frézování pařezů a kořenů

VAROVÁNÍ! Ujistěte se, že je pracovní plocha řádně připravena. Nebezpečí odhození úlomků zpět. Kameny, úlomky a úlomky mohou způsobit vážné zranění nebo poškození majetku. Nečistoty mohou být vymrštěny až na 25 m v libovolném směru. Mohou

se odrazit od tvrdých povrchů a zasáhnout obsluhu, kolemjdoucí nebo citlivé okolí. Nikdy nepoužívejte frézku bez vhodných osobních ochranných prostředků, zejména ochrany očí a obličejového štítu.
VAROVÁNÍ! Rotační frézovací kolo. Udržujte ruce a nohy v dostatečné vzdálenosti od rotujícího frézovacího kola. Kontakt se zuby může způsobit vážné zranění.

Pomocí zajišťovací páky kol zajistěte kola stroje na místě určeném pro zpracování, aby byla zajištěna dostatečná stabilita a bezpečný provoz.
Pomocí páčky pro zajištění rotace odblokujte rotaci stroje, abyste umožnili plný provoz frézování.
Pomocí páčky plynu zvyšte otáčky motoru. Frézovací kolo se začne otáčet. Před zahájením práce počkejte, dokud frézovací kolo nedosáhne plné provozní rychlosti.
Otočte frézku směrem ke straně kmene a poté pomalu zasuňte řezací prvek do povrchu.
Jakmile je žací prvek v kontaktu s kmenem, začněte plynule pohybovat do stran a postupně posouvejte žací kolečko směrem k okraji kmene, dokud se z něj zcela neuvolní.
Poté změňte směr a pokračujte ve frézování v opačném směru, dokud frézovací kolo nedosáhne protilehlé hrany kmene.
Při bočních pohybech věnujte pozornost zvuku motoru a upravte tlak, aby nedošlo k jeho přetížení. Pokud klínový řemen nebo odstředivá spojka vydává hluk indikující nadměrné zatížení, snižte tlak na ovládací rukojeť.
Pokud nelze boční pohyb provést volně, je nutné frézovací kolo zvednout.
Kořeny lze frézovat kolmým vložením čepele.
Další doporučení pro frézování velkých kmenů (XX):
Při frézování větších kmenů stromů se mohou pod frézovacím kolem (b) hromadit třísky (a). V takovém případě uvolněte aretaci kola a posuňte stroj dopředu tak, aby se třísky hromadily přímo pod noži. Spuštění řezného kotouče na vrstvu třísek způsobí jejich vymrštění z pracovního prostoru stroje.
Nedovolte, aby kola frézky spadla do dutiny kufru. Pokud je v oblasti frézování prohlubeň, vyplňte ji dřevěnými štěpkami nebo přesuňte stroj na jiné místo.
Po dokončení frézování vypněte motor a zablokujte kola stroje, než opustíte místo obsluhy. Nechte stroj zcela vychladnout, odpojte kabel zapalovací svíčky, nainstalujte přepravní lištu a poté stroj přepravte na místo údržby.

ÚDRŽBA PRODUKTU
POZOR! Před čištěním, opravou, kontrolou nebo seřizováním zastavte motor a ujistěte se, že se všechny pohyblivé části zcela zastavily. Odpojte kabel zapalovací svíčky a držte jej v dostatečné vzdálenosti od zapalovací svíčky, abyste zabránili náhodnému nastartování motoru. Počkejte, dokud všechny součásti stroje zcela nevychladnou.

Během záruční doby nesmí uživatel stroj rozebírat nebo vyměňovat jakékoli součásti nebo díly jiné než ty, které jsou uvedeny níže, protože tím dojde ke ztrátě záruky. Jakékoli nesrovnalosti zjištěné při kontrole nebo provozu jsou signálem k provedení opravy v servisním místě.

Po ukončení práce je nutné vyčistit kryt, větrací štěrbiny, spínače, přídavnou rukojeť a kryty např. proudem vzduchu (tlakem nepřesahujícím 0,3 MPa), kartáčem nebo suchým hadříkem bez použití chemikálií a čisticích prostředků. Nářadí a rukojeti čistěte suchým, čistým hadříkem.

Pozor! Všechny postupy údržby je nutné provádět při vypnutém a nečinném stroji. Po vypnutí motoru počkejte, dokud motor a součásti stroje zcela nevychladnou, a poté odpojte kabel zapalovací svíčky.
Pozor! Pokud není níže popsán průběh servisní činnosti. To znamená, že musíte stroj odvézt do specializovaného servisního střediska, kde budou tyto práce provedeny.
Pozor! Pokud se k čištění používá rozpouštědlo, vyhněte se kontaktu rozpouštědla s pokožkou a očima. Používejte osobní ochranné prostředky. Výrobek se nesmí čistit proudem vody, zejména pod tlakem, nebo ponořením do vody.

Činnosti obecné údržby
Zkontrolujte celkový stav stroje. Zkontrolujte uvolněné šrouby, vychýlení nebo zablokování pohyblivých částí, praskliny, poškozené součásti a další závady, které mohou ovlivnit bezpečný provoz.
Odstraňte veškeré nečistoty nebo materiál, který se mohl nahromadit na stroji, jeho krytech a řezném prvku. Po každém použití zařízení vyčistěte. Poté použijte vysoce kvalitní lehký strojní olej k promazání pohyblivých částí.
Pozor! K čištění stroje nepoužívejte tlakovou myčku. Voda může proniknout do těžko přístupných oblastí stroje a krytů, což může vést k poškození vřeten, ložisek nebo motoru.

Pravidelné kontroly
Měla by být prováděna pravidelná kontrola a údržba níže uvedených součástí stroje.

Kontrola hladiny motorového oleje
Odšroubujte uzávěr plnicího hrdla a sejměte měrku hladiny oleje (IX).
Vyčistěte a osušte indikátor čistým hadříkem.

Vložte měrku do plnicí trubice, ale neotáčejte ji. Poté vyjměte a sledujte uvedenou hladinu oleje.
Pokud je indikovaná hladina příliš nízká, doplňte olej po horní úroveň měrky (přerušovaná oblast).
Zašroubujte měrku do plnicího hrdla oleje.

Výměna motorového oleje
Motorový olej by měl být vyměněn po prvních 2 až 5 hodinách provozu. Jakákoli následná výměna oleje by měla být provedena každých 25 hodin provozu.
Při výměně oleje buďte opatrní. Olej je ihned po zastavení motoru horký a může způsobit popáleniny. Použitý olej by měl být extrahován pomocí extraktoru určeného k tomuto účelu v souladu s doporučeními výrobce extraktoru .
Jak je znázorněno na obrázku (XXI), odšroubujte víčko plnicího hrdla oleje (a), vložte trubku (b) sacího zařízení (c) přímo do otvoru pro plnění oleje a poté vysajte všechen motorový olej, pamatujte na to, že operaci bude nutné několikrát opakovat, než bude všechen olej odstraněn. Po dokončení odsávání setřete veškerý zbývající olej.
Doplňte olej podle postupu popsaného v části: „Příprava k práci".
POZOR! Použitý motorový olej musí být zlikvidován v souladu s místními předpisy. Je zakázáno nalévat motorový olej do kanalizace.

Mazání ložisek řezného prvku (XXII) – každých 20 hodin provozu
Pro zajištění správné funkce a prodloužení životnosti řezného prvku by měla být ložiska hřídele frézovacího kola pravidelně mazána. Mazání je zajištěno mazacími hlavicemi umístěnými na obou stranách hřídele.
Za tímto účelem vyčistěte maznice, aby se do mazacího systému nedostaly nečistoty. Otevřete ochranné kryty.
Pomocí vhodné mazací pistole vstřikujte průmyslové mazivo NLGI třídy 2, dokud se mazivo neobjeví na těsnění.
Po namazání odstraňte přebytečný tuk a chraňte maznice ochrannými krytkami.
Pravidelné mazání snižuje tření, zabraňuje předčasnému opotřebení ložisek a zajišťuje hladký chod frézovacího kola.

Údržba řezného prvku
Jednou z nejdůležitějších součástí pařezové brusky je frézovací kolo (a), které je vybaveno řeznými zuby (b) připevněnými k základně řezných zubů (c), jak je znázorněno na obrázku (XXIII). Součásti frézovacího kotouče jsou také nejvíce náchylné na opotřebení a poškození. Při frézování pařezů dochází nejen ke kontaktu se dřevem, ale může dojít i ke kontaktu se skrytými abrazivními materiály a tvrdými předměty nacházejícími se v blízkosti pařezu, jako je zemina, kameny, suť nebo jiný odpad. Opotřebení a poškození řezných zubů může výrazně snížit účinnost a výkon stroje, proto je třeba jejich stav pravidelně kontrolovat a poškozené nebo opotřebované díly vyměnit. Je zakázáno používat frézku, pokud je některý z prvků frézovacího kola opotřebovaný nebo poškozený, dokud nebudou nahrazeny novým bez závad.
Chcete-li odstranit opotřebovaný řezný zub, vypněte motor, odpojte kabel zapalovací svíčky a ujistěte se, že je řezné kolo zcela zastaveno. Poté zajistěte rotaci frézovacího kotouče, aby se zabránilo jeho pohybu při demontáži. Pomocí vhodného klíče odšroubujte matici zajišťující řezný zub, poté odstraňte opotřebovaný zub a důkladně očistěte montážní sedlo zubu od všech nečistot a zbytků mastnoty.
Umístěte nový řezný zub do základny, poté zajistěte jeho polohu maticí a pevně jej utáhněte.
Pokud je nutné vyměnit základnu zubu, odšroubujte upevňovací šroub a poté základnu demontujte. Očistěte montážní objímku základny zubu od všech nečistot a zbytků mastnoty. Umístěte novou základnu zubu do frézovacího kotouče, zarovnejte montážní otvory a poté jej upevněte ke kotouči pomocí montážního šroubu. Utáhněte šroub momentem 81 Nm. V dalším kroku nasaďte řezný zub na novou základnu podle výše popsaného postupu.
Po montáži zkontrolujte, zda je zub a jeho základna pevně uchycena k frézovacímu kolečku a nemají vůli. Před spuštěním stroje se ujistěte, že všechny nástroje byly odstraněny a ochranné kryty byly znovu nainstalovány. Pravidelná kontrola a výměna součástí frézovacího kola zajišťuje efektivní a bezpečný provoz stroje.
Je možné použít náhradní díly YATO jako jsou: rovná základna řezného zubu YT-861925, zakřivená základna řezného zubu YT-861924, řezný zub YT-861926.

Údržba vzduchového filtru (XXIV) – každých 50 hodin provozu
POZOR! Nepoužívejte stroj bez správně nainstalovaného vzduchového filtru nebo s poškozeným vzduchovým filtrem. Jinak může spalovací motor nasávat nečistoty, které by za normálních okolností filtr zadržel. Nečistoty mohou vést k narušení motoru a dokonce k jeho poškození.
Zcela odšroubujte knoflík zajišťující pouzdro filtru a poté sejměte kryt filtru. Vyjměte filtr ze základny. Vzduchový filtr se skládá ze dvou prvků – papíru a houby. Pečlivě zkontrolujte každou filtrační vložku, zda nemá díry, trhliny a poškození. Pokud je některá filtrační vložka poškozena nebo ji nelze během údržby vyčistit, je nutné ji vyměnit za novou, bez závad. Je možné použít vzduchový filtr YATO YT-861932.
Papírovou vložku vyčistěte proudem stlačeného vzduchu (tlak nepřesahujícím 0,2 MPa), vyfoukáním nečistot zevnitř nebo vysáním zvenčí úzkým kartáčem vysavače. Vzhledem k jemné struktuře papírového filtru se doporučuje šetrné čištění. Papírovou vložku nenamáčejte do vody ani jiné tekutiny. Nekartáčujte, abyste zabránili vtírání nečistot do struktury filtru.
Vyčistěte houbovou vložku v teplé vodě s prostředkem na mytí nádobí, důkladně opláchněte a nechte zcela uschnout. Namočte vysušenou filtrační houbu do čistého motorového oleje a vymačkejte ji, ale ujistěte se, že filtr zůstává vlhký.
Pomocí hadříku mírně navlhčeného ve vodě očistěte veškeré nečistoty z vnitřku základny filtru a krytu filtru. Dávejte pozor, aby se

do potrubí vedoucího ke karburátoru nedostal prach nebo nečistoty.
Umístěte houbový prvek na prvek papírového filtru. Znovu nainstalujte filtr a zavřete kryt filtru. Ujistěte se, že je kryt filtru pevně uzavřen a upevňovací knoflík pouzdra filtru je řádně utažen.
Údržba zapalovací svíčky (XXV) – každých 100 hodin provozu
Odpojte kabel od zapalovací svíčky. Vyjměte zapalovací svíčku (a) pomocí klíče na zapalovací svíčky. K očištění elektrod od uhlíkových usazenin použijte drátěný kartáč. Zkontrolujte vzdálenost mezi elektrodami, měla by být mezi 0,7 mm a 0,8 mm.
Pokud si všimnete spálených elektrod nebo prasklého keramického krytu, vyměňte zapalovací svíčku za novou. Zašroubujte zapalovací svíčku. Připojte kabel k zapalovací svíčce.

Údržba palivového filtru
Odstraňte uzávěr palivové nádrže (X). Vytáhněte palivový filtr (XXVI). Vyčistěte palivový filtr benzínem. Osušte měkkým, čistým hadříkem. Nainstalujte filtr do plnicího otvoru. Namontujte kryt palivové nádrže.
Pozor! Stěny filtru jsou vyrobeny z jemné síťoviny. Při údržbě je třeba dávat pozor, aby nedošlo k jejich poškození. Pokud je filtr poškozen, musí být před pokračováním v práci vyměněn za nový, nepoškozený.

Nastavení napnutí klínového řemene (XXVII)
Odšroubujte všechny montážní šrouby a poté sejměte kryt klínového řemene.
Povolte čtyři šrouby (a) zajišťující základnu motoru, což umožní pohyb motoru.
Povolte pojistnou matici (b) na napínacím šroubu (c), která zároveň slouží k vyrovnání os řemenic.
Otáčejte napínacím šroubem ve směru hodinových ručiček pro zvýšení napnutí klínového řemene, nebo proti směru hodinových ručiček pro jeho snížení.
Zkontrolujte napnutí klínového řemene – při zatížení cca 2,3–3,2 kg by se měl řemen uprostřed vychýlit asi o 10 mm.
Zkontrolujte vyrovnání řemenic pomocí pravítka. V případě potřeby opravte jejich nastavení úpravou polohy motoru vůči základně.
Utáhněte pojistnou matici a upevňovací šrouby základny motoru.
Namontujte kryt klínového řemene pomocí montážních šroubů.
Pokud zjistíte poškození klínového řemene nebo snížení výkonu stroje, vyměňte řemen za nový bez závad. Chcete-li to provést, povolte napínací šroub a čtyři šrouby zajišťující základnu motoru, odstraňte opotřebovaný řemen, nasaďte nový klínový řemen a poté nastavte napnutí podle výše uvedeného postupu. Je možné použít klínový řemen YATO YT-861927.

SKLADOVÁNÍ A DOPRAVA VÝROBKU

Nebudete-li stroj používat déle než 30 dní, připravte jej na uskladnění podle níže uvedených kroků.
Pozor! Před uskladněním nebo přepravou vždy vyprázdněte palivovou nádrž.
Zcela vyprázdněte palivovou nádrž, protože palivo obsahující etanol může ztratit své vlastnosti již po 30 dnech. Použité palivo může obsahovat gumové usazeniny, které mohou ucpat karburátor a omezit průtok paliva.
Nastartujte motor a běžte, dokud se automaticky nezastaví. Tím zajistíte úplné vypuštění paliva z karburátoru. Pokud necháte motor běžet až do úplného vyprázdnění, pomůže to zabránit usazování karbonu uvnitř karburátoru a možnému poškození motoru.
Zatímco je motor ještě teplý, vypusťte olej z motoru, jak je popsáno v části „ *Výměna motorového oleje* “ návodu. Poté naplňte systém čerstvým olejem splňujícím specifikace uvedené v tabulce technických údajů.
Zatáhněte za startovací lanko, aby se motor několikrát roztočil.
Přestaňte tahat za kabel, když ucítíte odpor.
Jakmile stroj zcela vychladne, odpojte kabel zapalovací svíčky, abyste zabránili náhodnému spuštění během skladování.
K čištění vnějšku stroje a odstraňování nečistot z větracích otvorů používejte čisté hadříky, aby byly čisté. Během skladování by měly být větrací otvory čisté. Nezakrývejte ventilační otvory.
Pozor! K čištění plastových dílů nepoužívejte silné saponáty nebo čističe na bázi ropy, protože chemikálie mohou plastové díly poškodit.
Čistěte podle návodu.
Skladujte na tmavém, suchém, nemrznoucím a dobře větraném místě. Udržujte stroj v dostatečné vzdálenosti od zdrojů tepla, otevřeného ohně, jisker a pilotních světel – jako jsou ohřívače vody, ventilátory, pece, sušičky prádla nebo jiná plynová zařízení – i když je palivová nádrž stroje prázdná, protože zbývající palivo se může vznítit.
Místo uložení by mělo být chráněno před přístupem dětí. Výrobek by měl být skladován při teplotě mezi 5 a 30 stupni Celsia. Doporučuje se skladovat výrobek v jeho továrním balení nebo v jiném obalu, který jej chrání před prachem. Výrobek skladujte ve vodorovné poloze.
Při přepravě musí být stroj chráněn před nárazy a silnými vibracemi, které by mohly poškodit jeho součásti. Stroj musí být přepravován ve vodorovné poloze a musí být řádně zajištěn proti pohybu, sklouznutí nebo převrácení.
Po každé přepravě zkontrolujte, zda jsou upevňovací šrouby řádně utaženy.

CHARAKTERISTIKA PRODUKTU

Benzínová brúska na pahýľ je záhradný stroj poháňaný spaľovacím motorom, určený na odstraňovanie zvyškov zrezaných stromov. Rotujúce ozubené koleso účinne drví peň, čo umožňuje rýchle a presné vyrovnanie pôdy. Pevná konštrukcia a transportné oje zaisťujú mobilitu a stabilitu pri prevádzke a pohybe stroja v rôznych terénnych podmienkach. Správna, spoľahlivá a bezpečná prevádzka stroja závisí od správnej prevádzky, preto:

Pred použitím stroja si prečítajte celý návod a uschovajte si ho.

Dodávateľ nezodpovedá za žiadne škody alebo zranenia vyplývajúce z používania stroja na iné účely, ako je určený alebo nedodržiavanie bezpečnostných predpisov a odporúčaní tohto návodu. Používanie stroja na iné účely, než na ktoré je určené, má za následok aj stratu práv užívateľa na záruku a záruku.

VYBAVENIE

Stroj sa dodáva kompletný, ale pred prvým použitím je potrebná montáž.

TECHNICKÉ ÚDAJE

Parameter	Jednotka merania	Hodnota
Katalógové číslo		YT-86125
Druh paliva		Bezolovnatý benzín E10
Typ motorového oleja		SAE15W-40
Objem nádrže motorového oleja	[l]	1,1
Kapacita palivovej nádrže	[l]	6.5
Počet valcov		1
Počet pruhov		4
Typ spustenia		manuál
Chladenie		Letecky
Typ zapaľovacej sviečky		F7RTC
Zdvihový objem motora	[cm^3]	420
Výkon motora	[kW]	9,0
Maximálne otáčky motora	[min^{-1}]	3600
Priemer frézovacieho kotúča	[mm]	300
Počet zubov		8T
Výška rezu	[mm]	250
Hĺbka rezu	[mm]	170
Rozmery	[mm]	1755x750x1200
omša	[kg]	113
Hluk		
akustický tlak	[dB (A)]	90,8 ± 2,5
výkon L_{WA}	[dB (A)]	101 ± 1,61
Úroveň vibrácií (ruka-paže)	[m/s^2]	6,9 ± 1,5
Prevádzková/skladovacia teplota	[°C]	5~30

VŠEOBECNÉ BEZPEČNOSTNÉ PRAVIDLÁ

Zoznámenie sa so strojom
Pred použitím stroja si prečítajte tento návod a štítky na stroji, aby ste pochopili jeho obmedzenia a potenciálne nebezpečenstvá. Obsluha musí byť plne oboznámená s ovládacími prvkami a ich správnou obsluhou, vrátane spôsobu zastavenia stroja a odpojenia systémov pohonu.
Pred použitím stroja si pozorne prečítajte a pochopte všetky pokyny a opatrenia v návode na obsluhu.
Neprevádzkujte stroj bez úplných znalostí o jeho prevádzke a postupoch údržby, čo by mohlo viesť k zraneniu osôb alebo poškodeniu majetku.
Ak sa stroj prenesie, požičia alebo predá inej osobe, musí sa jej odovzdať tento návod a musí sa poskytnúť príslušné bezpečnostné školenie. Prevádzkovateľ je zodpovedný za všetky nehody alebo zranenia, ktoré môžu nastať v dôsledku nesprávneho používania.
Neprekračujte možnosti stroja. Stroj by sa mal používať v súlade s určeným účelom, ktorý zabezpečí jeho efektívnu a bezpečnú prevádzku.

Osobná bezpečnosť
Nikdy nedovoľte deťom obsluhovať stroj.
Okolostojace osoby, deti a domáce zvieratá udržiavajte mimo pracovného priestoru stroja. Ak sa v pracovnej oblasti nachádzajú ľudia alebo zvieratá, okamžite stroj vypnite. Deti by mali byť pod neustálym dohľadom dospelých.
Nepracujte so strojom pod vplyvom alkoholu, drog alebo liekov, ktoré môžu zhoršiť vašu schopnosť bezpečne pracovať.
Je potrebné nosiť vhodný ochranný odev. Je vhodné nosiť dlhé nohavice, ochrannú obuv a rukavice. Je zakázané nosiť voľné oblečenie, šperky alebo šortky, ktoré by sa mohli zachytiť o pohyblivé časti stroja. Dlhé vlasy by mali byť zaistené nad ramenami.
Oči, tvár a hlavu je potrebné chrániť pred postriekaním. Vyžaduje sa používanie ochranných okuliarov alebo okuliarov s bočnými štítmi. Mali by ste nosiť ochranu sluchu.
Pri práci dodržiavajte bezpečnú vzdialenosť od všetkých pohyblivých častí stroja. Pri kontakte s rotujúcimi časťami hrozí nebezpečenstvo vážneho zranenia.
Nedotýkajte sa žiadnych súčastí stroja, ktoré sa môžu počas prevádzky zohriať. Pred vykonávaním údržby, nastavovania alebo servisu nechajte stroj vychladnúť.
Nepracujte naboso alebo v ľahkej obuvi, ako sú sandále. Odporúča sa používať ochrannú obuv, ktorá zvyšuje priľnavosť na klzkom povrchu.

Pracovná oblasť
Stroj je vybavený spaľovacím motorom. Nepoužívajte v blízkosti zalesnených, zarastených alebo suchých porastov, pokiaľ nie je výfukový systém vybavený lapačom iskier, ktorý vyhovuje miestnym protipožiarnym predpisom.
Neštartujte ani neprevádzkujte motor v uzavretých priestoroch. Výfukové plyny obsahujú oxid uhoľnatý (CO), bezfarebný plyn bez zápachu, ktorý je smrteľný. Stroj sa smie používať iba v dobre vetraných vonkajších priestoroch.
Nezasahujte do systému motora, aby ste zvýšili jeho otáčky nad hodnoty povolené výrobcom.
Pri práci v suchom prostredí sa odporúča nosiť hasiaci prístroj typu B, aby sa minimalizovalo riziko požiaru.
Neprevádzkujte stroj v podmienkach obmedzenej viditeľnosti alebo nedostatočného osvetlenia.

Kontrola stroja pred spustením
Pred každým použitím skontrolujte technický stav stroja, najmä správnu montáž krytov a dotiahnutie matíc a skrutiek.
Stroj nepoužívajte, ak vyžaduje opravu alebo je v zlom technickom stave. Poškodené, chýbajúce alebo chybné diely musia byť pred prevádzkou stroja vymenené.
Neprevádzkujte stroj, ak spínač motora nezastaví motor. Každý spaľovací stroj, ktorý sa nedá vypnúť vypínačom, je nebezpečný a musí byť opravený.
Pred spustením stroja pravidelne kontrolujte, či boli z priestoru stroja odstránené všetky kľúče a nastavovacie nástroje. Ponechané nástroje sa môžu zachytiť do pohyblivých častí a spôsobiť zranenia.
Zabráňte náhodnému spusteniu stroja. Pred prepravou, údržbou alebo servisom sa uistite, že je vypínač motora v polohe OFF.
Ak stroj začne počas prevádzky abnormálne vibrovať, okamžite vypnite motor a skontrolujte príčinu. Vibrácie môžu byť znakom vážnej poruchy.

Bezpečnostné opatrenia týkajúce sa paliva
POZOR! Palivo je vysoko horľavé a jeho výpary môžu spôsobiť výbuch. Je potrebné prijať všetky preventívne opatrenia, aby sa minimalizovalo riziko vážneho zranenia.
Pri plnení alebo vyprázdňovaní palivovej nádrže:
Používajte iba schválené nádoby na palivo.
Palivo tankujte v čistom, dobre vetranom priestore vonku.
Pred doplnením paliva vypnite motor a počkajte, kým úplne nevychladne.
Nefajčite, nepoužívajte otvorený oheň a nezdržiavajte sa v blízkosti iskier alebo vysokých teplôt v blízkosti paliva.
Je zakázané dopĺňať palivo do stroja v uzavretých priestoroch.
Palivo skladujte iba v schválených a vhodne označených zapečatených nádobách, na chladnom, dobre vetranom mieste, mimo zdrojov tepla a vznietenia.
Neprepĺňajte palivovú nádrž. Hladina paliva by nemala presiahnuť 12,5 mm pod spodkom plniaceho hrdla, aby sa umožnil priestor na expanziu paliva pri zvyšovaní teploty.
Akékoľvek rozliate palivo je potrebné ihneď utrieť. Ak dôjde k rozliatiu paliva, neštartujte stroj, kým sa palivové výpary úplne neodparia.
Stroj sa nesmie skladovať s palivom v nádrži v oblasti, kde by sa výpary paliva mohli dostať do kontaktu so zdrojmi vznietenia, ako sú ohrievače vody, pece alebo iné vysokoteplotné zariadenia.

Prevádzková bezpečnosť
Stroj musí byť umiestnený tak, aby sa nemohol náhodne pohnúť počas údržby, čistenia, nastavovania alebo inštalácie príslušenstva.
Stroj nesmie byť nútený pracovať nad jeho menovité schopnosti.
Je zakázané zasahovať do nastavenia regulátora motora alebo prevádzkovať motor pri nadmerných otáčkach.
Nedávajte ruky ani nohy do blízkosti pohyblivých častí stroja.

Zabráňte kontaktu s horúcim olejom, palivom, výfukovými plynmi a horúcimi časťami stroja.
Ak dôjde k nadmernému hluku alebo vibráciám, okamžite vypnite stroj a zistite príčinu.

BEZPEČNOSTNÉ A PREVÁDZKOVÉ NÁVODY PRE BRÚŠKU PAČKU

POZOR! Pred použitím brúsky na pňov si prečítajte tento návod na obsluhu a pochopte ho. Venujte prosím veľkú pozornosť všetkým upozorneniam a opatreniam.

Nesprávna obsluha a údržba stroja môže viesť k vážnemu zraneniu alebo smrti operátora alebo okolostojacich osôb.
Každý stroj nesie určité prevádzkové riziká. Brúska na pne má špecifické nebezpečenstvá, ktoré by si mal používateľ uvedomiť a vedome sa im vyhýbať. Obsluha a majiteľ zariadenia sú povinní si uvedomiť možné nebezpečenstvá a dodržiavať bezpečnostné pravidlá. Aby sa minimalizovali riziká, musia sa dodržiavať vhodné preventívne opatrenia. Pri čítaní tohto návodu venujte zvláštnu pozornosť informáciám o predchádzaní nebezpečenstvám.
Uschovajte si túto príručku pre budúce použitie a kontrolu. Ak je užívateľom stroja niekto iný ako vlastník, dajte mu na prečítanie návod na obsluhu. Každá osoba, ktorej je fréza zapožičaná alebo zapožičaná, musí mať prístup k tomuto návodu a pred začatím práce ho použiť. Skontrolujte, či sa v nádobe umiestnenej v rukoväti stroja nachádza kópia návodu na obsluhu. Osoby obsluhujúce stroj si musia pred jeho použitím prečítať pokyny. Odporúča sa tiež poskytnúť im základné školenie o bezpečnej prevádzke stroja a zostať k dispozícii pre prípadné otázky.

Aplikácia stroja

Pred použitím by sa mal operátor uistiť, že stroj je vhodný na zamýšľané použitie. Užívateľ preberá plnú zodpovednosť za správnu prevádzku stroja.
Brúska na pne je určená len na vonkajšie použitie a používa sa na odstraňovanie pňov stromov a odkrytých koreňov v blízkosti zeme. Proces odstraňovania pňa sa vykonáva horizontálnym pohybom čepele cez hornú a prednú časť kmeňa a postupným odfrézovaním. Pred prvým použitím stroja si pozorne prečítajte tento návod na obsluhu.

POZOR! Nikdy nerežte na svahoch so sklonom väčším ako 15°!
Pri rezaní kmeňov stromov na svahoch je potrebné dbať na zvýšenú opatrnosť, pretože stroj sa môže neočakávane pohnúť alebo nakloniť. Nikdy nefrézujte pne do kopca alebo z kopca, pretože stroj môže skĺznuť smerom k operátorovi alebo sa prevrátiť. Rezanie by sa malo vykonávať iba na strane svahu.

Pravidlá bezpečnej prevádzky

Odporúčané palivo: bezolovnatý benzín E10 s minimálnym oktánovým číslom 95.
Musíte použiť palivo a olej, ktoré sú bez akýchkoľvek nečistôt a sú určené pre štvortaktné motory. Odporúča sa používať vysokokvalitné produkty. Tým sa predĺži životnosť motora.
Pravidelne kontrolujte hladinu motorového oleja. Používanie stroja s príliš nízkou hladinou oleja alebo bez oleja môže spôsobiť poškodenie alebo dokonca požiar.
Pred začatím práce sa uistite, že na pracovnom mieste nie sú zakopané elektrické a inžinierske káble, kamene, drôty a iné predmety, ktoré by sa mohli poškodiť alebo zachytiť a odhodiť rotujúcim frézovacím kolesom.
Deťom a nezaškoleným osobám nie je dovolené stroj obsluhovať.
Pri práci by ste mali nosiť ochranné okuliare a osobné ochranné prostriedky na ochranu pred trieskami a drevenými trieskami.
Pred spustením stroja skontrolujte technický stav zubov frézovacích kolies – mali by byť ostré, správne upevnené a nepoškodené.
Pred spustením motora sa uistite, že sa frézovacie koleso nedotýka povrchu, pňa alebo iného predmetu.
Obsluha by sa mala pripraviť na možnosť, že sa stroj pri prvom kontakte s kmeňom „odkopne".
Pred spustením stroja sa uistite, že všetky rezné prvky sú čisté a či je hladina oleja správna. Skontrolujte dotiahnutie všetkých matíc a skrutiek a tlak v pneumatikách. Stroj nepoužívajte, ak bezpečnostná páka (prítomnosť obsluhy) po uvoľnení automaticky nezastaví motor. Bezpečnostná páka by sa mala pravidelne kontrolovať, aby ste sa uistili, že správne funguje.
Stroj nepoužívajte počas zrážok alebo tam, kde hrozí nebezpečenstvo blesku. Stroj nepoužívajte vo vlhkom alebo mokrom prostredí a nevystavujte ho vlhkosti.
Udržujte motor a tlmič výfuku čisté a bez trávy, lístia, prebytočného tuku a karbónových usadenín, aby ste znížili riziko požiaru.
Stroj nesmiete žiadnym spôsobom upravovať. Mali by sa používať iba výrobcom schválené nástavce a príslušenstvo. Použitie nepovolených dielov môže viesť k poškodeniu stroja a zraneniu osôb.
Okolostojace osoby, najmä deti a zvieratá, by sa mali zdržiavať vo vzdialenosti najmenej 25 m od pracujúceho stroja. Ak sa v pracovnom priestore nachádzajú okolostojaci alebo zvieratá, okamžite stroj vypnite.
Blízke vozidlá, okná a iné predmety v okruhu 25 m by mali byť chránené pred potenciálnymi rizikami vyplývajúcimi z rezaného dreva.
Je zakázané prevádzkovať stroj bez riadne namontovaných ochranných krytov.
Pri práci v slabo vetraných priestoroch je potrebné dbať na to, aby ste sa vyhli otrave oxidom uhoľnatým (CO).
Pri dopĺňaní paliva vykonajte príslušné opatrenia, aby ste predišli požiarom a výbuchom.
Nie je dovolené upravovať alebo čistiť stroj pri bežiacom motore.
Zabráňte kontaktu s horúcim palivom, olejom, výfukovými plynmi a horúcimi povrchmi stroja. Nedotýkajte sa motora ani tlmiča výfuku, pretože tieto časti sa počas prevádzky veľmi zohrejú a zostanú horúce aj nejaký čas po prevádzke. Pred servisom alebo nastavovaním nechajte stroj vychladnúť.
Neumiestňujte žiadnu časť svojho tela do oblastí, kde môže dôjsť k nebezpečnému kontaktu, ak sa stroj pohybuje počas montáže,

inštalácie, prevádzky, údržby, opravy alebo prepravy.
Je zakázané používať stroj na mokrom alebo zľadovatenom povrchu, čo môže zvýšiť riziko pádu.
Udržujte stroj mimo dosahu detí a osôb, ktoré neboli zaškolené v jeho obsluhe. Neoprávnené použitie stroja môže predstavovať nebezpečenstvo.
Ak stroj začne vydávať nezvyčajné zvuky alebo vibrácie, okamžite zastavte motor, odpojte kábel zapaľovacej sviečky a zistite príčinu problému. Nezvyčajné zvuky alebo vibrácie môžu naznačovať vážnu poruchu.
Na stroj nelejte vodu ani iné tekutiny **.** Stroj by sa mal udržiavať v čistote, ale bez použitia vody – ruky musia zostať suché a povrch stroja zbavený nečistôt a nečistôt.
Nikdy neotvárajte uzáver plniaceho otvoru oleja, keď je motor v chode. Horúci olej vám môže postriekať tvár a telo.
Zastavte motor stroja a uistite sa, že sa zastavili všetky pohyblivé časti:
- vždy, keď potrebujete odstúpiť od stroja,
- pred čistením, kontrolou, výmenou príslušenstva alebo opravou zariadenia,
- po zasiahnutí cudzím predmetom,
- pred prepravou na pracovisko a z pracoviska,
-ak stroj začne nadmerne vibrovať.
POZOR! Po vypnutí motora sa pohyblivé časti môžu ešte nejaký čas otáčať. Počkajte, kým sa pohyblivé časti stroja nezastavia.

Nebezpečenstvá pri práci
Poškodenie. Stroj nepoužívajte, ak je poškodený, neúplný, nesprávne nastavený alebo má poškodené komponenty.
Únik paliva. Pred naštartovaním skontrolujte stroj, či neuniká palivo. Po otvorení palivového ventilu sa uistite, že nie je cítiť zápach benzínu. Ak cítite zápach paliva, neštartujte motor, nepoužívajte otvorený oheň ani elektrické spotrebiče. V prípade úniku paliva okamžite opustite priestor a zabezpečte miesto poruchy. Ak je to možné, odstráňte rozliate palivo pomocou absorpčných materiálov a skontrolujte zdroj úniku. Pred opätovným spustením stroja sa uistite, že netesnosť bola úplne opravená a všetky palivové spoje sú tesné. Vždy, keď hrozí nebezpečenstvo požiaru, ihneď volajte hasičov.
Oxid uhoľnatý. Pri bežiacom motore sa uvoľňuje oxid uhoľnatý, toxický plyn bez zápachu, ktorý môže viesť k otrave a smrti. Ak pri práci pocítite závrat, slabosť alebo nevoľnosť, okamžite zastavte motor, choďte na čerstvý vzduch a vyhľadajte lekára.
Ďalšie nebezpečenstvá spojené s výfukovými plynmi. Stroj môže vylučovať chemikálie, ktoré by mohli spôsobiť rakovinu, vrodené chyby alebo iné reprodukčné poškodenie. Vyvarujte sa vdychovaniu výfukových plynov.
Horenie/iskry. Nefajčite v blízkosti pracujúceho stroja alebo v blízkosti iskier alebo otvoreného ohňa.
Horúci tlmič. Nedotýkajte sa tlmiča výfuku ani výfukového potrubia. Výfuk a súčasti motora sa môžu veľmi zohriať a spôsobiť popáleniny.
Pohyblivé časti stroja. Ruky, nohy a odev držte mimo dosahu hnacích remeňov, rezného kotúča a iných pohyblivých častí stroja. Nikdy neodstraňujte kryty alebo napínače, keď je stroj v chode. Kontakt s hnacím remeňom alebo rotujúcimi reznými zubami môže spôsobiť vážne zranenie.
Tankovanie. Nedoplňujte palivo do motora, kým nevychladne aspoň 30 minút.
Nesprávna prevádzka. Ak počas prevádzky spozorujete nezvyčajné zvuky, nezvyčajné vibrácie alebo iné nepravidelnosti, okamžite ho vypnite a skontrolujte príčinu.
Vibrácie. Dlhodobé vystavenie vibráciám stroja môže viesť k problémom s krvným obehom a poškodeniu nervov.
Úpravy/Opravy. Pred vykonávaním akýchkoľvek opráv stroj vždy vypnite a odpojte kábel zapaľovacej sviečky, aby ste predišli náhodnému spusteniu.
Odstránenie zablokovaného materiálu. Ak sa v stroji zasekne materiál, najskôr vypnite motor, odpojte kábel zapaľovacej sviečky a uistite sa, že sa všetky pohyblivé časti úplne zastavili. Až potom môžete začať odstraňovať blokádu alebo vykonávať diagnostiku.

Osobné ochranné prostriedky
Ochrana sluchu. Pri práci s frézou používajte štuple do uší alebo inú ochranu sluchu.
Ochrana očí. Pri práci s frézkou používajte schválenú ochranu zraku.
Ochrana tváre. Noste prilbu s celotvárovým štítom alebo sieťovaným priezorom spolu s bezpečnostnými okuliarmi.
Voľné oblečenie a doplnky. Voľný odev, šperky alebo dlhé vlasy sa môžu zachytiť do pohyblivých častí stroja. Pri práci s frézkou nenoste šperky ani voľné oblečenie.
Dlhé nohavice. Noste dlhé, pevné nohavice, aby ste si chránili nohy pred úlomkami odhodenými strojom.

Bezpečnosť pri tankovaní – nebezpečenstvo statickej elektriny
Pri tankovaní vzniká riziko elektrostatického iskrenia, ktoré by mohlo vznietiť palivové výpary a spôsobiť požiar. Aby ste minimalizovali riziká, vždy tankujte palivo do stroja pomocou prenosnej uzemnenej nádoby, a nie priamo z výdajného stojana. Nádoba by mala byť umiestnená na zemi a jej špička by mala byť v kontakte s otvorom palivovej nádrže. Nedoplňujte palivo do stroja, keď je na prívese alebo vo vozidle. Pred doplnením paliva sa odporúča dotknúť sa uzemneného kovového predmetu, aby sa vybila nahromadená statická elektrina. Pri dopĺňaní paliva nepoužívajte otvorený oheň, nefajčite a nevykonávajte činnosti, ktoré môžu vytvárať iskry.

Pravidlá údržby stroja
Niektoré časti stroja sú vyrobené z plastu alebo gumy, a preto by sa mali držať mimo kontaktu s chemikáliami.

Nezakrývajte stroj, ak je výstup výfuku ešte horúci.
Nie je dovolené zasahovať do akýchkoľvek zapečatených častí stroja alebo motora, ktoré zabezpečil výrobca alebo distribútor. Akékoľvek úpravy, ako je zvýšenie alebo zníženie otáčok motora, môže vykonávať iba kvalifikovaný servisný technik.
Aby bol váš stroj v dobrom prevádzkovom stave, pravidelne kontrolujte, či sú všetky komponenty správne zarovnané a či nie sú zaseknuté žiadne pohyblivé časti.
Poškodené alebo opotrebované diely by mali byť pred ďalším použitím stroja opravené alebo vymenené. Mnoho nehôd je dôsledkom prevádzky strojov v zlom technickom stave.

Odpadové hospodárstvo
Použitý spotrebný materiál, obaly a nástroje sa musia recyklovať v súlade s platnými predpismi na ochranu životného prostredia. Odpad by sa mal odovzdať na miestnom recyklačnom mieste v súlade so zásadami likvidácie priemyselného odpadu.

MONTÁŽ PRODUKTU

Príprava na montáž
Výrobok je potrebné vybaliť z obalu a odstrániť všetky obalové prvky. Odporúča sa uschovať obal, ktorý môže byť užitočný pri preprave alebo skladovaní produktu. Skontrolujte, či nedošlo k poškodeniu niektorej časti výrobku počas prepravy. Akékoľvek zistené poškodenie, napr.
Odporúča sa umiestniť stroj na rovný, tvrdý a čistý povrch.
Počas inštalácie by ste mali používať osobné ochranné prostriedky, ako sú ochranné rukavice, ochrana očí a ochranný odev.

Montáž stroja
Pri montáži postupujte podľa obrázka:

(II) – Namontujte kolesá. Na bočniciach pneumatík je šípka označujúca odporúčaný smer jazdy. Kolesá musia byť namontované podľa tohto označenia, pričom ich poloha sa pri jazde dopredu prispôsobí smeru jazdy stroja.
Pripevnite náboj k osám kolies na oboch stranách stroja pomocou plochých podložiek a matíc M14. Zarovnajte otvory kolesa s otvormi v náboji, dávajte pozor na správny smer otáčania kolesa, potom ich pripevnite k náboju pomocou šesťhranných skrutiek M8×20 mm, plochých podložiek a samosvorných matíc M8. Matice doťahujte rovnomerne a striedavo, aby ste zaistili stabilitu a správne usadenie kolesa.
(III) – Nainštalujte základňu pracovnej rukoväte. Za týmto účelom zarovnajte otvory v základni pracovnej rukoväte (a) s otvormi v montážnej doske (b) a telese stroja a potom pripevnite základňu k telu stroja pomocou štyroch skrutiek M12×45 mm a podložiek.
(IV) – Nainštalujte vedenie kábla páčky zámku otáčania do držiaka na základni ovládacej rukoväte. Za týmto účelom vložte kábel cez otvor v základni ovládacej rukoväte, umiestnite vedenie kábla (a) do držiaka (b) a potom zaistite jeho polohu pomocou matíc. Aby sa zabezpečila správna funkcia páky zablokovania otáčania, dĺžka kábla môže byť nastavená až po namontovaní káblovej tyče na páku zmenou polohy vedenia kábla (a) v držiaku (b).
(V) – Nainštalujte ovládaciu rukoväť a káble k ovládacím prvkom stroja. Za týmto účelom vložte skrutku M16×360 mm cez pracovnú rukoväť a základňu rukoväte a potom ju zaistite uzamykacou pákou. Nainštalujte páčky plynu na ovládaciu rukoväť pomocou dvoch skrutiek M6×40 mm, podložiek a matíc M6. Nainštalujte kábel na páku uzamknutia otáčania. Za týmto účelom prevlečte kábel cez držiak a potom ho zaistite utiahnutím montážnej matice. Pripevnite káblovú tyč k páke pomocou skrutky a matice. Rovnakým spôsobom nainštalujte lanko páčky zámku kolesa. Po dokončení montáže zaistite spojenia utiahnutím montážnych matíc.
(VI) – Pripojte kábel bezpečnostnej páky k motoru. Za týmto účelom pripojte zástrčku káblového zväzku motora k zásuvke káblového zväzku bezpečnostnej páky a uistite sa, že je pripojenie správne usadené a zapojené.
(VII) – Nainštalujte gumené ochranné kryty. Za týmto účelom zarovnajte montážne otvory v kryte s otvormi v tele stroja a potom ho zaistite pomocou šesťhranných skrutiek M8×25 mm a samosvorných matíc M8. Zvyšné kryty nainštalujte rovnakým spôsobom – na opačnú stranu a na zadnú časť stroja. Po dokončení inštalácie sa uistite, že sú všetky ochranné kryty správne nasadené.
(VIII) – Transportné oje vybavené oporným kolesom umožňuje pohyb stroja na krátke vzdialenosti. V polohe kolesa smerom dole uľahčuje manévrovanie pri ručnom premiestňovaní stroja, zatiaľ čo v polohe kolesa smerom hore umožňuje premiestňovanie stroja len na krátke vzdialenosti v rámci pracovného priestoru pomocou iného stroja vybaveného príslušným hákom, napr.
POZOR! Oje nie sú určené na prepravu stroja vozidlom po verejných komunikáciách.
Pri normálnej prevádzke nie je oje namontované, aby netvorilo prekážku pri frézovaní.
Ak chcete namontovať oje, vložte ho do držiaka s kolesom smerom nadol alebo nahor, zarovnajte montážne otvory s otvormi v držiaku stroja a potom zaistite jeho polohu pomocou zaisťovacieho kolíka (a). Potom skontrolujte, či je kolík úplne usadený, potom zaistite spojenie vložením pružinového kolíka.

PRÍPRAVA DO PRÁCE

Príprava pracoviska
Pred začatím frézovania musí byť pracovná plocha riadne pripravená. Orezajte alebo skráťte kmeň na úroveň zeme, napr. Odstráňte vrstvu pôdy a všetky kamene a predmety v blízkosti kmeňa alebo koreňov, ktoré môžu brániť práci a predstavovať nebezpečenstvo. Práce by sa mali vykonávať iba počas dňa alebo na dostatočne osvetlenom mieste. Po zotmení nepoužívajte frézku.

POZOR! Ponechanie kameňov alebo iných predmetov v pracovnej oblasti môže viesť k nebezpečným situáciám, ako je poškodenie stroja a/alebo zachytenie a odhodenie predmetov frézovacím kotúčom. Mohlo by to spôsobiť vážne zranenie alebo dokonca smrť.

Príprava stroja na prácu
POZOR! Z výroby môže motor obsahovať len malé množstvo oleja na ochranu motora počas prepravy a skladovania. Pred prvým spustením skontrolujte hladinu motorového oleja a potom olej doplňte na požadovanú úroveň. Hladinu oleja je potrebné pravidelne kontrolovať a podľa potreby dopĺňať. Prevádzka stroja bez oleja alebo s príliš malým množstvom oleja v prevodovke motora môže viesť k nezvratnému poškodeniu motora.
Mali by ste si pripraviť olej určený pre štvortaktné motory s triedou viskozity SAE 15W-40.
Pred doplnením oleja postavte stroj na rovný povrch, potom odskrutkujte kryt olejovej nádrže (IX) a utrite dosucha pripojenú mierku oleja. Naplňte nádrž olejom. Pri plnení sa odporúča použiť lievik alebo nalievač, aby sa olej nerozlial. Ak dôjde k rozliatiu oleja, pred naštartovaním motora dôkladne utrite zvyšný olej. Skontrolujte, či je hladina oleja správna. Za týmto účelom vložte mierku do plniaceho otvoru a naskrutkujte kryt nádrže. Potom ju odskrutkujte a skontrolujte hladinu oleja na mierke. Hladina oleja by mala byť medzi maximálnou a minimálnou úrovňou na mierke. Po uistení sa, že hladina oleja je správna, zatvorte plniaci otvor uzáverom.
Pozor! Pred každým začatím práce je potrebné skontrolovať hladinu oleja.
Po doplnení oleja musíte doplniť palivo. Palivo je bezolovnatý benzín s oktánovým číslom najmenej 95. Ak chcete doplniť palivo, odskrutkujte uzáver palivovej nádrže (X) a nalejte palivo do nádrže. Pri nalievaní paliva sa odporúča použiť nalievač alebo lievik, aby sa znížilo riziko rozstreku paliva. Ak sa palivo rozleje, opatrne utrite zvyšné palivo. Počkajte, kým sa výpary úplne nerozptýlia a naštartujte motor na inom mieste, než kde bol natankovaný. Po naplnení palivovej nádrže zatvorte plniaci otvor palivovej nádrže krytom.
Stroj je vybavený pneumatickými kolesami. Odporúčaný tlak v pneumatikách je 10 PSI / 0,7 BAR. Pred začatím práce musia byť pneumatiky nahustené. Neprekračujte odporúčaný tlak v pneumatikách. Pred začatím práce skontrolujte tlak v pneumatikách. Pneumatiky by mali byť vždy nahustené na rovnaký tlak.
Pozor! Nesprávny alebo nerovnomerný tlak v pneumatikách môže viesť k nebezpečným situáciám, ako je prevrátenie stroja na bok, čo môže mať za následok vážne zranenie alebo dokonca smrť.

Nastavenie výšky pracovnej rukoväte (XI)
Pred začatím práce prispôsobte výšku pracovnej rukoväte výške operátora. Za týmto účelom odskrutkujte zaisťovaciu páku, kým nebude možné zmeniť polohu pracovnej rukoväte, upravte jej polohu a potom ju znova zaistite utiahnutím zaisťovacej páky. Uistite sa, že ovládacia rukoväť je správne zaistená a že počas prevádzky nemení polohu.

Kontrola komponentov
Pred prvým použitím stroj dôkladne skontrolujte, aby ste sa uistili, že všetky komponenty sú riadne zaistené a bez poškodenia.

PRODUKTOVÝ SERVIS

Ovládanie stroja
Nižšie je uvedený popis ovládacích prvkov stroja:

Páčka zámku otáčania (XII)
Používa sa na uzamknutie a odblokovanie schopnosti stroja otáčať sa vzhľadom na jeho kolesá - posunutím páky úplne dozadu sa otáčanie odblokuje a posunutím úplne dopredu sa otáčanie stroja zablokuje. V odblokovanej polohe sa môže stroj otáčať v obmedzenom rozsahu ovládaním pracovnej rukoväte, čo uľahčuje presné vedenie pri frézovaní. Uzamknutie je možné len v jednej polohe – keď je stroj nastavený na prácu priamo vpred.

Páčka zámku kolies (XIII)
Používa sa na uzamknutie alebo odblokovanie kolies stroja. Posunutím páky úplne dozadu zablokujete kolesá kvôli stabilite počas prevádzky, zatiaľ čo posunutím páky úplne dopredu odblokujete kolesá, čo umožní stroju pohybovať sa dopredu alebo dozadu. Kolesá majte vždy zablokované okrem prípadu, keď meníte polohu stroja.

Páčka plynu (XIV)
Používa sa na nastavenie otáčok motora. Posunutím páčky úplne dopredu nastavíte otáčky motora na vysoké, zatiaľ čo jej posunutím úplne dozadu nastavíte otáčky motora na nízke.
Zvýšenie rýchlosti otáčania spôsobí, že sa frézovacie koleso začne otáčať – čím vyššia je rýchlosť otáčania, tým rýchlejšie sa frézovacie koleso otáča. Pred nastavením rýchlosti na vysokú sa uistite, že frézovacie koleso nie je v kontakte so zemou alebo iným predmetom, aby sa zabránilo náhlemu trhnutiu stroja, spätnému kopnutiu smerom k operátorovi alebo poškodeniu zubov frézovacieho kolesa.
Bezpečnostná páka (XV)
Táto páka ovláda chod motora detekciou prítomnosti operátora. Potiahnutím páky smerom k ovládacej rukoväti umožní chod

motora, zatiaľ čo uvoľnenie páky spôsobí jeho automatické zastavenie, čím sa zabezpečí bezpečné používanie stroja.
POZOR! Bezpečnostná páka nemá blokovací mechanizmus, ktorý by ju zablokoval v polohe prítomnosti operátora. Nikdy neblokujte páku v tejto polohe, aby ste sa vyhli nebezpečným situáciám, ak potrebujete rýchlo zastaviť motor.

Štartovanie spaľovacieho motora
POZOR! Neprevádzkujte spaľovací motor v uzavretých alebo zle vetraných priestoroch, pretože výfukové plyny obsahujú oxid uhoľnatý, toxický plyn bez zápachu, ktorý môže viesť k otrave, strate vedomia a dokonca k smrti. Keď motor beží, musí byť zabezpečené dostatočné vetranie, aby sa zabránilo hromadeniu výfukových plynov.
POZOR! Ruky a nohy držte ďalej od rotujúcich častí stroja. Kontakt s rotujúcimi časťami stroja môže spôsobiť vážne zranenie.
POZOR! Pred každým naštartovaním motora skontrolujte, či je hladina motorového oleja správna.

Pomocou páčky na uzamknutie kolies a páčky na uzamknutie otáčania zablokujte kolesá a rotáciu stroja, potom sa uistite, že zostane stabilný a nepohybuje sa ani neotáča do strán.
Ako je znázornené na obrázku (XVI), otvorte palivový ventil presunutím páčky palivového ventilu (a) do polohy ON.
Ako je znázornené na obrázku (XVII), ak chcete naštartovať studený motor, zatvorte škrtiacu klapku presunutím páčky sýtiča (a) do polohy ZATVORENÉ (CLOSE) a ak chcete naštartovať teplý motor, otvorte škrtiacu klapku presunutím páčky sýtiča (a) do polohy OTVORENÉ (OPEN).
Posuňte páku plynu do polohy nízkych otáčok motora.
Otočením spínača motora (XVIII) do polohy ON zapnite systém zapaľovania motora. Aby motor bežal, musí byť spínač v polohe ON.
Uistite sa, že frézovacie koleso nie je v kontakte so zemou.
Potiahnite bezpečnostnú páku smerom k ovládacej rukoväti.
Niekoľkokrát plynulo potiahnite rukoväť štartovacieho lanka, kým nepocítite odpor spôsobený stláčaním motora, potom zatiahnite záznym, rozhodným pohybom (XIX). Po niekoľkých ťahoch by mal motor naštartovať.
Po naštartovaní motora nepúšťajte rukoväť štartovacieho lanka z ruky, ale presuňte ju do spodnej polohy.
Keď sa motor zahrieva, postupne posúvajte páčku sýtiča do polohy OPEN. Po každej zmene polohy páčky sýtiča musíte počkať, kým motor hladko beží. Rýchlosť návratu páčky sýtiča závisí od atmosférických podmienok, v ktorých sa motor štartuje. Čím nižšia je okolitá teplota, tým pomalší musí byť návrat.

Núdzové zastavenie spaľovacieho motora
Uvoľnite bezpečnostnú páku, ktorá zastaví spaľovací motor.
Pozor! Po zastavení motora sa môže frézovacie koleso ešte nejaký čas otáčať. **Udržujte ruky a nohy mimo dosahu rotujúceho rezacieho prvku. Kontakt s čepeľami môže spôsobiť vážne zranenie.**

Zastavenie spaľovacieho motora
Ak chcete zastaviť motor, postupujte takto:
Držte rezný prvok nad zemou a uvoľnite bezpečnostnú páku. Motor sa zastaví. Počkajte, kým sa rezný prvok úplne nezastaví.
Keď sa frézovacie koleso úplne zastaví, spustite stroj tak, aby frézovacie koleso spočívalo na zemi.
Pred opustením miesta obsluhy sa uistite, že sú kolesá zablokované pomocou blokovacích pák kolies, najmä ak je stroj na svahu.
Nastavte spínač motora (XVIII) do polohy OFF.
Ako je znázornené na obrázku (XVI), zatvorte palivový ventil posunutím páčky palivového ventilu (a) do polohy OFF.
Pred uvoľnením zámku kolesa a uskladnením alebo prepravou stroja nechajte motor vychladnúť aspoň 30 minút. Horúci motor predstavuje nebezpečenstvo požiaru.

Tankovanie
POZOR! Palivo je vysoko horľavé! Pri manipulácii s palivom je potrebné dodržiavať všetky bezpečnostné opatrenia. Nenapĺňajte palivovú nádrž, keď je stroj v prevádzke. Nedopĺňujte palivo v blízkosti otvoreného ohňa. V priestore tankovania je zakázané fajčiť. Nerozlievajte palivo. Ak dôjde k rozliatiu paliva, pred spustením stroja dôkladne vysušte rozliate palivo. Pevne a bezpečne utiahnite uzáver palivovej nádrže. Palivo by sa malo skladovať v tesne uzavretých schválených nádobách, mimo zdrojov tepla a mimo dosahu detí.

Zastavte motor podľa postupu opísaného vyššie.
Počkajte, kým motor vychladne.
Palivo je bezolovnatý benzín s oktánovým číslom najmenej 95. Ak chcete doplniť palivo, odskrutkujte uzáver palivovej nádrže (X) a nalejte palivo do nádrže. Pri nalievaní paliva sa odporúča použiť nalievač alebo lievik, aby sa znížilo riziko rozstreku paliva. Ak sa palivo rozleje, opatrne utrite zvyšné palivo. Počkajte, kým sa výpary úplne nerozptýlia a naštartujte motor na inom mieste, než kde bol natankovaný. Po naplnení palivovej nádrže zatvorte plniaci otvor palivovej nádrže krytom.
Reštartujte motor podľa postupu v časti „ *Spustenie spaľovacieho motora“.*

Frézovanie pňov a koreňov
POZOR! Uistite sa, že pracovná plocha je riadne pripravená. Riziko odhodenia úlomkov späť. Kamene, úlomky a úlomky môžu

spôsobiť vážne zranenie alebo poškodenie majetku. Úlomky môžu byť vrhané až do 25 m v ľubovoľnom smere. Môžu sa odraziť od tvrdých povrchov a zasiahnuť obsluhu, okolostojace alebo citlivé okolie. Nikdy nepoužívajte frézku bez vhodných osobných ochranných prostriedkov, najmä ochrany očí a štítu na tvár.
POZOR! Rotujúce frézovacie koleso. Ruky a nohy držte ďalej od rotujúceho frézovacieho kolesa. Kontakt so zubami môže spôsobiť vážne zranenie.

Pomocou blokovacej páky kolies zaistite kolesá stroja na mieste určenom na spracovanie, aby bola zabezpečená primeraná stabilita a bezpečná prevádzka.
Pomocou páčky uzamknutia otáčania odblokujte otáčanie stroja, aby ste umožnili plnú prevádzku frézovania.
Pomocou páky plynu zvýšte otáčky motora. Frézovacie koleso sa začne otáčať. Pred začatím práce počkajte, kým frézovacie koleso nedosiahne plnú prevádzkovú rýchlosť.
Otočte frézku smerom k strane kmeňa a potom pomaly vložte rezací prvok do povrchu.
Keď je rezný prvok v kontakte s kmeňom, začnite plynulé pohyby do strán a postupne pohybujte rezným kolieskom smerom k okraju kmeňa, kým sa z neho úplne neuvoľní.
Potom zmeňte smer a pokračujte v frézovaní v opačnom smere, kým sa frézovacie koleso nedostane na opačnú hranu kmeňa.
Pri bočných pohyboch dávajte pozor na zvuk motora a upravte tlak, aby ste predišli jeho preťaženiu. Ak klinový remeň alebo odstredivá spojka vydáva hluk, ktorý naznačuje nadmerné zaťaženie, znížte tlak na ovládaciu rukoväť.
Ak sa bočný pohyb nemôže vykonávať voľne, frézovacie koleso sa musí zdvihnúť.
Korene možno frézovať kolmým vložením čepele.
Ďalšie odporúčania pre frézovanie veľkých kmeňov (XX):
Pri frézovaní väčších kmeňov stromov sa môžu pod frézovacím kolesom (b) hromadiť triesky (a). V takom prípade uvoľnite aretáciu kolies a posuňte stroj dopredu tak, aby sa triesky hromadili priamo pod nožmi. Spustenie rezného kotúča na vrstvu triesok spôsobí ich vymrštenie z pracovného priestoru stroja.
Nedovoľte, aby kolesá frézky spadli do dutiny kufra. Ak je v oblasti frézovania priehlbina, vyplňte ju drevenými trieskami alebo presuňte stroj na iné miesto.
Po dokončení frézovania zastavte motor a zablokujte kolesá stroja pred opustením miesta operátora. Nechajte stroj úplne vychladnúť, odpojte kábel zapaľovacej sviečky, nainštalujte prepravnú lištu a potom preneste stroj na miesto údržby.

ÚDRŽBA PRODUKTU
POZOR! Pred čistením, opravou, kontrolou alebo nastavovaním zastavte motor a uistite sa, že sa všetky pohyblivé časti úplne zastavili. Odpojte kábel zapaľovacej sviečky a držte ho ďalej od zapaľovacej sviečky, aby ste zabránili náhodnému spusteniu motora. Počkajte, kým všetky súčasti stroja úplne nevychladnú.

Počas záručnej doby používateľ nesmie rozoberať stroj alebo vymieňať akékoľvek komponenty alebo diely iné ako tie, ktoré sú uvedené nižšie, pretože tým stratí platnosť záruky. Akékoľvek nezrovnalosti zistené počas kontroly alebo prevádzky sú signálom na vykonanie opravy v servisnom stredisku.

Po ukončení práce je potrebné vyčistiť kryt, vetracie otvory, spínače, prídavnú rukoväť a kryty napr. prúdom vzduchu (tlakom nepresahujúcim 0,3 MPa), kefou alebo suchou handrou bez použitia chemikálií a čistiacich prostriedkov. Náradie a rukoväte čistite suchou, čistou handričkou.

Pozor! Všetky postupy údržby sa musia vykonávať pri vypnutom a nečinnom stroji. Po vypnutí motora počkajte, kým motor a súčasti stroja úplne nevychladnú, a potom odpojte kábel zapaľovacej sviečky.
Pozor! Ak nie je nižšie popísaný priebeh servisnej činnosti. To znamená, že musíte stroj odniesť do špecializovaného servisného strediska, aby vykonali túto prácu.
Pozor! Ak sa na čistenie používa rozpúšťadlo, zabráňte kontaktu rozpúšťadla s pokožkou a očami. Používajte osobné ochranné prostriedky. Výrobok sa nesmie čistiť prúdom vody, najmä pod tlakom, ani ponorením do vody.

Činnosti všeobecnej údržby
Skontrolujte všeobecný stav stroja. Skontrolujte uvoľnené skrutky, nesprávne zarovnanie alebo zaseknutie pohyblivých častí, praskliny, poškodené komponenty a iné chyby, ktoré môžu ovplyvniť bezpečnú prevádzku.
Odstráňte všetky nečistoty alebo materiál, ktorý sa mohol nahromadiť na stroji, jeho krytoch a reznom prvku. Po každom použití prístroj vyčistite. Potom použite vysokokvalitný ľahký strojový olej na namazanie pohyblivých častí.
Pozor! Na čistenie stroja nepoužívajte tlakový čistič. Voda môže preniknúť do ťažko prístupných oblastí stroja a krytov, čo môže viesť k poškodeniu vretien, ložísk alebo motora.

Pravidelné kontroly
Mali by sa vykonávať pravidelné kontroly a údržba komponentov stroja uvedených nižšie.

Kontrola hladiny motorového oleja
Odskrutkujte uzáver plniaceho hrdla a vyberte mierku hladiny oleja (IX).

Indikátor očistite a osušte čistou handričkou.
Vložte mierku do plniacej trubice, ale neotáčajte ňou. Potom vyberte a sledujte uvedenú hladinu oleja.
Ak je zobrazená hladina príliš nízka, doplňte olej po hornú úroveň mierky (čiarkovaná oblasť).
Zaskrutkujte mierku do plniaceho hrdla oleja.

Výmena motorového oleja
Motorový olej by sa mal vymeniť po prvých 2 až 5 hodinách prevádzky. Akákoľvek následná výmena oleja by sa mala vykonávať každých 25 hodín prevádzky.
Pri výmene oleja buďte opatrní. Olej je ihneď po zastavení motora horúci a môže spôsobiť popáleniny. Použitý olej by sa mal extrahovať pomocou extraktora určeného na tento účel v súlade s odporúčaniami výrobcu extraktora .
Ako je znázornené na obrázku (XXI), odskrutkujte uzáver plniaceho hrdla oleja (a), vložte hadičku (b) sacieho zariadenia (c) priamo do otvoru na plnenie oleja a potom odsajte všetok motorový olej, pričom pamätajte, že túto operáciu bude potrebné niekoľkokrát zopakovať, kým sa všetok olej neodstráni. Po dokončení odsávania utrite zvyšný olej.
Doplňte olej podľa postupu opísaného v časti: „Príprava na prácu".
POZOR! Použitý motorový olej sa musí zlikvidovať v súlade s miestnymi predpismi. Je zakázané nalievať motorový olej do kanalizácie.

Mazanie ložísk rezného prvku (XXII) – každých 20 hodín prevádzky
Aby sa zabezpečila správna funkcia a predĺžila sa životnosť rezného prvku, ložiská hriadeľa frézovacieho kolesa by sa mali pravidelne premazávať. Mazanie je zabezpečené cez maznice umiestnené na oboch stranách hriadeľa.
Za týmto účelom vyčistite maznice, aby ste zabránili vniknutiu nečistôt do mazacieho systému. Otvorte ochranné kryty.
Pomocou vhodnej mazacej pištole vstrekujte priemyselné mazivo NLGI triedy 2, kým sa mazivo neobjaví na tesneniach.
Po namazaní odstráňte prebytočný tuk a chráňte maznice ochrannými krytkami.
Pravidelné mazanie znižuje trenie, zabraňuje predčasnému opotrebovaniu ložísk a zabezpečuje hladký chod frézovacieho kotúča.

Údržba rezného prvku
Jednou z najdôležitejších súčastí brúsky pňov je frézovacie koleso (a), ktoré je vybavené reznými zubami (b) pripevnenými k základni rezného zuba (c), ako je znázornené na obrázku (XXIII). Komponenty frézovacieho kotúča sú tiež najviac náchylné na opotrebovanie a poškodenie. Pri frézovaní pňa prichádza nielen do kontaktu s drevom, ale môže prísť aj do kontaktu so skrytými abrazívnymi materiálmi a tvrdými predmetmi nachádzajúcimi sa v blízkosti pňa, ako je zemina, kamene, sutina či iný odpad. Opotrebenie a poškodenie rezných zubov môže výrazne znížiť účinnosť a výkon stroja, preto je potrebné pravidelne kontrolovať ich stav a poškodené alebo opotrebované diely vymeniť. Je zakázané používať frézku, ak je niektorý z prvkov frézovacieho kolesa opotrebovaný alebo poškodený, až kým nebudú vymenené za nové bez chýb.
Ak chcete odstrániť opotrebovaný rezný zub, vypnite motor, odpojte kábel zapaľovacej sviečky a uistite sa, že je rezné koleso úplne zastavené. Potom zaistite rotáciu frézovacieho kotúča, aby ste zabránili jeho pohybu počas vyberania. Pomocou vhodného kľúča odskrutkujte maticu zaisťujúcu rezný zub, potom odstráňte opotrebovaný zub a dôkladne očistite sedlo na upevnenie zuba od všetkých nečistôt a zvyškov mastnoty.
Umiestnite nový rezný zub do základne, potom zaistite jeho polohu maticou a pevne ho utiahnite.
Ak je potrebné vymeniť základňu zuba, odskrutkujte upevňovaciu skrutku a potom základňu demontujte. Vyčistite montážnu objímku základne zuba od všetkých nečistôt a zvyškov mastnoty. Vložte nový zubový základ do frézovacieho kotúča, zarovnajte montážne otvory a potom ho pripevnite ku kotúču pomocou montážnej skrutky. Utiahnite skrutku na 81 Nm. V ďalšom kroku nainštalujte rezný zub na novú základňu podľa postupu opísaného vyššie.
Po inštalácii skontrolujte, či je zub a jeho základňa pevne pripevnená k frézovaciemu kolesku a či nemajú vôľu. Pred spustením stroja sa uistite, že ste odstránili všetky nástroje a nasadili ochranné kryty. Pravidelná kontrola a výmena komponentov frézovacieho kolesa zaisťuje efektívnu a bezpečnú prevádzku stroja.
Je možné použiť náhradné diely YATO ako napr.: pätka rovného rezného zuba YT-861925, zakrivená základňa rezného zuba YT-861924, rezný zub YT-861926.

Údržba vzduchového filtra (XXIV) – každých 50 hodín prevádzky
POZOR! Nepoužívajte stroj bez správne nainštalovaného vzduchového filtra alebo s poškodeným vzduchovým filtrom. V opačnom prípade môže spaľovací motor nasávať nečistoty, ktoré by za normálnych okolností zadržiaval filter. Nečistoty môžu viesť k poruche motora a dokonca k poškodeniu.
Úplne odskrutkujte gombík zaisťujúci kryt filtra a potom odstráňte kryt filtra. Vyberte filter zo základne. Vzduchový filter sa skladá z dvoch prvkov – papiera a špongie. Starostlivo skontrolujte každý prvok filtra, či nie je dierovaný, roztrhnutý a poškodený. Ak je niektorá filtračná vložka poškodená alebo sa nedá vyčistiť počas údržby, musí sa vymeniť za novú, bezchybnú. Je možné použiť vzduchový filter YATO YT-861932.
Papierovú vložku vyčistite prúdom stlačeného vzduchu (tlak nepresahujúci 0,2 MPa), vyfúkaním nečistôt zvnútra alebo vysatím nečistôt zvonku pomocou úzkej kefy vysávača. Vzhľadom na jemnú štruktúru papierového filtra sa odporúča jemné čistenie. Papierovú vložku nenamáčajte do vody ani inej tekutiny. Nečistite, aby ste zabránili vtieraniu nečistôt do štruktúry filtra.
Špongiový prvok očistite v teplej vode s prostriedkom na umývanie riadu, dôkladne opláchnite a nechajte úplne vyschnúť. Namočte vysušenú špongiu filtra do čistého motorového oleja a vytlačte ju, ale uistite sa, že filter zostáva vlhký.

Pomocou handričky mierne navlhčenej vo vode očistite všetky nečistoty z vnútra základne filtra a krytu filtra. Dávajte pozor, aby sa prach alebo nečistoty nedostali do potrubia vedúceho ku karburátoru.
Umiestnite špongiový prvok na papierový filtračný prvok. Znovu nainštalujte filter a zatvorte kryt filtra. Uistite sa, že kryt filtra je pevne uzavretý a montážny gombík krytu filtra je riadne utiahnutý.
Údržba zapaľovacej sviečky (XXV) – každých 100 hodín prevádzky
Odpojte kábel od zapaľovacej sviečky. Odstráňte zapaľovaciu sviečku (a) pomocou kľúča na zapaľovacie sviečky. Na čistenie elektród od uhlíkových usadenín použite drôtenú kefu. Skontrolujte vzdialenosť medzi elektródami, mala by byť medzi 0,7 mm a 0,8 mm.
Ak spozorujete spálené elektródy alebo prasknutý keramický kryt, vymeňte zapaľovaciu sviečku za novú. Zaskrutkujte zapaľovaciu sviečku. Pripojte kábel k zapaľovacej sviečke.

Údržba palivového filtra
Odstráňte uzáver palivovej nádrže (X). Vytiahnite plniaci filter paliva (XXVI). Vyčistite palivový plniaci filter lakovým benzínom. Osušte mäkkou, čistou handričkou. Nainštalujte filter do plniaceho otvoru. Nainštalujte kryt palivovej nádrže.
Pozor! Steny filtra sú vyrobené z jemnej sieťoviny. Pri údržbe je potrebné dávať pozor, aby nedošlo k ich poškodeniu. Ak je filter poškodený, pred pokračovaním v práci ho treba vymeniť za nový, nepoškodený.

Nastavenie napnutia klinového remeňa (XXVII)
Odskrutkujte všetky upevňovacie skrutky a potom odstráňte kryt klinového remeňa.
Uvoľnite štyri skrutky (a) zaisťujúce základňu motora, čo umožní pohyb motora.
Uvoľnite poistnú maticu (b) na napínacej skrutke (c), ktorá zároveň slúži na vyrovnanie osí kladiek.
Otáčaním napínacej skrutky v smere hodinových ručičiek zvýšite napnutie klinového remeňa, otáčaním proti smeru hodinových ručičiek ho znížite.
Skontrolujte napnutie klinového remeňa – pri zaťažení cca 2,3–3,2 kg by sa mal remeň vychýliť v strede približne o 10 mm.
Skontrolujte zarovnanie kladiek pomocou pravítka. V prípade potreby opravte ich nastavenie úpravou polohy motora vzhľadom na základňu.
Utiahnite poistnú maticu a upevňovacie skrutky základne motora.
Nainštalujte kryt klinového remeňa pomocou montážnych skrutiek.
Ak spozorujete akékoľvek poškodenie klinového remeňa alebo zníženie výkonu stroja, vymeňte remeň za nový bez chýb. Za týmto účelom uvoľnite napínaciu skrutku a štyri skrutky zaisťujúce základňu motora, odstráňte opotrebovaný remeň, nasaďte nový klinový remeň a potom nastavte napnutie podľa vyššie uvedeného postupu. Je možné použiť klinový remeň YATO YT-861927.

SKLADOVANIE A DOPRAVA PRODUKTOV

Ak sa stroj nebude používať dlhšie ako 30 dní, postupujte podľa nižšie uvedených krokov, aby ste ho správne pripravili na uskladnenie.
Pozor! Pred uskladnením alebo prepravou vždy vyprázdnite palivovú nádrž.
Úplne vyprázdnite palivovú nádrž, pretože palivo obsahujúce etanol môže stratiť svoje vlastnosti už po 30 dňoch. Použité palivo môže obsahovať gumové usadeniny, ktoré môžu upchať karburátor a obmedziť prietok paliva.
Naštartujte motor a bežte, kým sa automaticky nezastaví. Tým sa zabezpečí úplné vypustenie paliva z karburátora. Spustenie motora až do úplného vyprázdnenia pomáha predchádzať usadzovaniu uhlíka vo vnútri karburátora a možnému poškodeniu motora.
Kým je motor ešte teplý, vypustite olej z motora podľa pokynov v časti „ *Výmena motorového oleja* “. Potom naplňte systém čerstvým olejom, ktorý spĺňa špecifikácie uvedené v tabuľke technických údajov.
Potiahnite štartovacie lanko tak, aby sa motor niekoľkokrát otočil.
Prestaňte ťahať za kábel, keď pocítite odpor.
Keď stroj úplne vychladne, odpojte kábel zapaľovacej sviečky, aby ste zabránili náhodnému spusteniu počas skladovania.
Na čistenie exteriéru stroja a na odstránenie nečistôt z vetracích otvorov používajte čisté handry, aby boli čisté. Počas skladovania by mali byť vetracie otvory čisté. Nezakrývajte vetracie otvory.
Pozor! Na čistenie plastových častí nepoužívajte silné čistiace prostriedky alebo čistiace prostriedky na báze ropy, pretože chemikálie môžu plastové časti poškodiť.
Vyčistite podľa pokynov.
Skladujte na tmavom, suchom, nemrznúcom a dobre vetranom mieste. Udržujte stroj mimo zdrojov tepla, otvoreného ohňa, iskier a pilotných svetiel – ako sú ohrievače vody, ohrievače ventilátorov, pece, sušičky bielizne alebo iné plynové spotrebiče – aj keď je palivová nádrž stroja prázdna, pretože zvyšné palivo sa môže vznietiť.
Miesto uskladnenia by malo byť chránené pred prístupom detí. Výrobok by sa mal skladovať pri teplote od 5 do 30 stupňov Celzia
Odporúča sa skladovať výrobok v jeho výrobnom obale alebo v inom obale, ktorý ho chráni pred prachom. Výrobok skladujte vo vodorovnej polohe.
Počas prepravy musí byť stroj chránený pred nárazmi a silnými vibráciami, ktoré by mohli poškodiť jeho komponenty. Stroj sa musí prepravovať vo vodorovnej polohe a musí byť vhodne zaistený proti pohybu, skĺznutiu alebo prevráteniu.
Po každej preprave skontrolujte, či sú upevňovacie skrutky správne dotiahnuté.

TERMÉK JELLEMZŐI

A benzines tuskódaráló egy belső égésű motorral hajtott kertészeti gép, amelyet a kivágott fák maradványainak eltávolítására terveztek. A forgó fogazott kerék hatékonyan zúzza össze a csonkot, lehetővé téve a talaj gyors és precíz kiegyenlítését. A szilárd felépítés és a szállító vonórúd biztosítja a mobilitást és a stabilitást a gép működése és mozgatása során különböző terepviszonyok között. A gép helyes, megbízható és biztonságos működése a megfelelő működéstől függ, ezért:

A gép használata előtt olvassa el a teljes kézikönyvet és őrizze meg.

A szállító nem vállal felelősséget semmilyen kárért vagy sérülésért, amely abból ered, hogy a gépet a rendeltetésétől eltérő célra használják, vagy ha nem tartják be a jelen kézikönyvben foglalt biztonsági előírásokat és ajánlásokat. A gép rendeltetésétől eltérő célra történő használata a felhasználó jótállási és jótállási jogának elvesztésével is jár.

FELSZERELÉS

A gépet kompletten szállítjuk, de az első használat előtt össze kell szerelni.

MŰSZAKI ADATOK

Paraméter	Mértékegység	Érték
Katalógusszám		YT-86125
Üzemanyag típus		Ólommentes benzin E10
Motorolaj típusa		SAE15W-40
Motorolaj tartály térfogata	[l]	1,1
Üzemanyagtartály kapacitása	[l]	6.5
Hengerek száma		1
A rudak száma		4
Indítási típus		Kézikönyv
Hűtés		Légi úton
Gyújtógyertya típus		F7RTC
Motor lökettérfogat	[cm^3]	420
Motor teljesítmény	[kW]	9.0
Maximális motorfordulatszám	[min^{-1}]	3600
Marókorong átmérője	[mm]	300
Fogak száma		8T
Vágási magasság	[mm]	250
Vágási mélység	[mm]	170
Méretek	[mm]	1755x750x1200
Tömeg	[kg]	113
Zaj		
hangnyomás	[dB (A)]	90,8 ± 2,5
teljesítmény L_{WA}	[dB (A)]	101 ± 1,61
Rezgésszint (kéz-kar)	[m/s^2]	6,9 ± 1,5
Üzemi/tárolási hőmérséklet	[°C]	5~30

ÁLTALÁNOS BIZTONSÁGI SZABÁLYOK

Ismerkedés a géppel
A gép használata előtt olvassa el ezt a kézikönyvet és a gépen lévő címkéket, hogy megértse a korlátait és a lehetséges veszélyeket. A kezelőnek teljes mértékben ismernie kell a kezelőszerveket és azok helyes működését, beleértve a gép leállítását és a meghajtórendszerek kikapcsolását.
A gép használata előtt figyelmesen olvassa el és értse meg a használati útmutatóban található összes utasítást és óvintézkedést. Ne működtesse a gépet a működési és karbantartási eljárások teljes ismerete nélkül, ami személyi sérülést vagy anyagi kárt okozhat. Ha a gépet átadják, kölcsönadják vagy eladják egy másik személynek, ezt a kézikönyvet át kell adni neki, és megfelelő biztonsági oktatást kell biztosítani. Az üzemeltető felelős minden olyan balesetért vagy sérülésért, amely a nem megfelelő használatból eredhet. Ne lépje túl a gép képességeit. A gépet rendeltetésszerűen kell használni, ami biztosítja a hatékony és biztonságos működést.

Személyes biztonság
Soha ne engedje, hogy gyerekek kezeljék a gépet.

Tartsa távol a közelben tartózkodókat, gyerekeket és háziállatokat a gép munkaterületétől. Ha embereket vagy állatokat talál a munkaterületen, azonnal kapcsolja ki a gépet. A gyermekeket állandó felnőtt felügyelet alatt kell tartani.
Ne működtesse a gépet alkohol, kábítószer vagy olyan gyógyszerek hatása alatt, amelyek ronthatják a biztonságos munkavégzés képességét.
Megfelelő védőruházatot kell viselni. Célszerű hosszú nadrágot, védőcipőt és kesztyűt viselni. Tilos bő ruházat, ékszer vagy rövidnadrág viselése, amely beakadhat a gép mozgó részeibe. A hosszú hajat a vállak felett kell rögzíteni.
A szemet, az arcot és a fejet óvni kell a fröccsenéstől. Védőszemüveg vagy oldalvédővel ellátott védőszemüveg használata kötelező.
Hallásvédőt kell viselni.
Munka közben tartson biztonságos távolságot a gép minden mozgó alkatrészétől. Súlyos sérülés veszélye áll fenn, ha forgó alkatrészekkel érintkezik.
Ne érintse meg a gép olyan alkatrészeit, amelyek működés közben felforrósodhatnak. Hagyja lehűlni a gépet, mielőtt karbantartást, beállítást vagy szervizelést végez.
Ne dolgozzon mezítláb vagy könnyű lábbeliben, például szandálban. Csúszós felületen a tapadást fokozó védőlábbeli használata javasolt.

Munkaterület
A gép belső égésű motorral van felszerelve. Ne használja erdős, benőtt vagy száraz növényzettel rendelkező területek közelében, kivéve, ha a kipufogórendszer olyan szikrafogóval van felszerelve, amely megfelel a helyi tűzbiztonsági előírásoknak.
Ne indítsa be és ne működtesse a motort zárt térben. A kipufogógázok szén-monoxidot (CO) tartalmaznak, amely színtelen, szagtalan gáz, amely halálos. A gépet csak jól szellőző kültéri területen szabad használni.
Ne zavarja a motorrendszert, hogy a fordulatszámát a gyártó által engedélyezett értékek fölé emelje.
Javasoljuk, hogy száraz körülmények között végzett munka során B típusú tűzoltó készüléket vigyen magával a tűzveszély minimalizálása érdekében.
Ne működtesse a gépet korlátozott látási viszonyok vagy elégtelen megvilágítás mellett.

A gép ellenőrzése indítás előtt
Minden használat előtt ellenőrizze a gép műszaki állapotát, különös tekintettel a burkolatok megfelelő összeszerelésére és az anyák és csavarok meghúzására.
Ne használja a gépet, ha javításra szorul vagy rossz műszaki állapotban van. A sérült, hiányzó vagy hibás alkatrészeket a gép üzemeltetése előtt ki kell cserélni.
Ne működtesse a gépet, ha a motorkapcsoló nem állítja le a motort. Minden olyan égetőgép, amelyet nem lehet kapcsolóval kikapcsolni, veszélyes, meg kell javítani.
A gép elindítása előtt rendszeresen ellenőrizze, hogy minden kulcsot és beállító szerszámot eltávolított-e a gép területéről. A hátrahagyott szerszámok beakadhatnak a mozgó alkatrészekbe és sérüléseket okozhatnak.
Kerülje el a gép véletlen beindítását. Szállítás, karbantartás vagy szervizelés előtt győződjön meg arról, hogy a motorkapcsoló OFF állásban van.
Ha a gép működés közben rendellenesen vibrálni kezd, azonnal állítsa le a motort és ellenőrizze az okot. A vibráció súlyos hiba jele lehet.

Üzemanyaggal kapcsolatos óvintézkedések
FIGYELMEZTETÉS! Az üzemanyag nagyon gyúlékony, gőzei robbanást okozhatnak. Minden óvintézkedést meg kell tenni a súlyos sérülések kockázatának minimalizálása érdekében.
Az üzemanyagtartály feltöltésekor vagy ürítésekor:
Csak jóváhagyott üzemanyagtartályt használjon.
Tankoljon tiszta, jól szellőző helyen a szabadban.
Tankolás előtt állítsa le a motort, és várja meg, amíg teljesen lehűl.
Ne dohányozzon, ne használjon nyílt lángot, és ne tartózkodjon szikra vagy magas hőmérséklet közelében az üzemanyag közelében.
A gépet zárt helyiségekben tankolni tilos.
Az üzemanyagot csak jóváhagyott és megfelelően felcímkézett lezárt tartályokban, hűvös, jól szellőző helyen, hő- és gyújtóforrásoktól távol tárolja.
Ne töltse túl az üzemanyagtartályt. Az üzemanyag szintje nem haladhatja meg a 12,5 mm-t a betöltőcsonk alja alatt, hogy legyen hely az üzemanyag tágulásához a hőmérséklet emelkedésével.
A kiömlött üzemanyagot azonnal fel kell törölni. Ha az üzemanyag kiömlött, ne indítsa be a gépet, amíg az üzemanyaggőzök teljesen el nem párolognak.
A gépet tilos üzemanyaggal a tartályban tárolni olyan helyen, ahol az üzemanyaggőzök gyújtóforrásokkal, például vízmelegítőkkel, kemencékkel vagy más magas hőmérsékletű készülékekkel érintkezhetnek.

Üzembiztonság
A gépet úgy kell elhelyezni, hogy ne tudjon véletlenül elmozdulni karbantartás, tisztítás, beállítás vagy tartozékok beszerelése

közben.
A gépet nem szabad a névleges teljesítményét meghaladó munkára kényszeríteni.
Tilos a motorszabályzó beállításait befolyásolni, vagy a motort túlzott fordulatszámon üzemeltetni.
Ne helyezze kezét vagy lábát a gép mozgó alkatrészei közelébe.
Kerülje a forró olajjal, üzemanyaggal, kipufogógázokkal és forró géprészekkel való érintkezést.
Ha túlzott zaj vagy vibráció lép fel, azonnal kapcsolja ki a gépet, és vizsgálja meg az okot.

BIZTONSÁGI ÉS HASZNÁLATI UTASÍTÁS A CSÖNKÖSZÖLŐHEZ

FIGYELMEZTETÉS! A csonkdaráló használata előtt olvassa el és értse meg teljesen ezt a használati útmutatót. Kérjük, fokozottan ügyeljen minden figyelmeztetésre és óvintézkedésre.
A gép nem megfelelő működtetése és karbantartása a kezelő vagy a közelben tartózkodók súlyos sérülését vagy halálát okozhatja.
Minden gép bizonyos működési kockázatokkal jár. A tuskócsiszolónak vannak bizonyos veszélyei, amelyekkel a felhasználónak tisztában kell lennie, és ezeket tudatosan el kell kerülnie. A készülék üzemeltetője és tulajdonosa köteles tisztában lenni a lehetséges veszélyekkel és betartani a biztonsági szabályokat. A kockázatok minimalizálása érdekében megfelelő megelőző intézkedéseket kell követni. A kézikönyv olvasásakor fordítson különös figyelmet a veszélyek elkerülésére vonatkozó információkra.
Kérjük, őrizze meg ezt a kézikönyvet későbbi hivatkozás és áttekintés céljából. Ha a gépet nem a tulajdonos használja, adja át neki a használati utasítást, hogy elolvassa. Bármely személynek, akinek a marógépet kölcsönadják vagy kölcsönadják, hozzá kell férnie ehhez a kézikönyvhez, és a munka megkezdése előtt használnia kell. Kérjük, ellenőrizze, hogy a gép fogantyújában elhelyezett tartályban van-e a használati utasítás egy példánya. A gépet kezelő személyeknek a használat előtt el kell olvasniuk az utasításokat. Javasoljuk továbbá, hogy a gép biztonságos kezelésével kapcsolatos alapoktatásban részesítsék őket, és minden felmerülő kérdés esetén elérhetőek maradjanak.

A gép alkalmazása
Használat előtt a kezelőnek meg kell győződnie arról, hogy a gép alkalmas a rendeltetésszerű használatra. A felhasználó teljes felelősséget vállal a gép megfelelő működéséért.
A tuskódaráló kizárólag kültéri használatra szolgál, és a tuskók és a felszínhez közeli gyökerek eltávolítására szolgál. A csonk eltávolítását úgy hajtják végre, hogy a pengét vízszintesen mozgatják a törzs tetején és elején, majd fokozatosan elmarják. A gép első használata előtt kérjük, figyelmesen olvassa el ezt a használati útmutatót.

FIGYELMEZTETÉS! Soha ne vágjon 15°-ot meghaladó lejtőn!
A fatörzsek lejtős talajon történő vágásakor különösen ügyelni kell, mert a gép váratlanul elmozdulhat vagy megdőlhet. Soha ne marjon tuskókat felfelé vagy lefelé, mert a gép a kezelő felé csúszhat vagy felborulhat. A vágást csak a lejtő oldalán szabad elvégezni.

A biztonságos üzemeltetés szabályai
Javasolt üzemanyag: E10 ólommentes benzin, minimum 95 oktánszámmal.
Mindenféle szennyeződéstől mentes, négyütemű motorokhoz való üzemanyagot és olajat kell használni. Javasoljuk, hogy jó minőségű termékeket használjon. Ez meghosszabbítja a motor élettartamát.
Rendszeresen ellenőrizze a motorolaj szintjét. Ha a gépet túl alacsony olajszinttel vagy egyáltalán nem használja, az károsodást vagy akár tüzet is okozhat.
A munka megkezdése előtt győződjön meg arról, hogy a munkaterület mentes az elásott elektromos és közmű kábelektől, követől, vezetékektől és egyéb tárgyaktól, amelyeket a forgó marókorong megsérülhet, elkaphat és eldobhat.
Gyermekek és képzetlen személyek nem használhatják a gépet.
Munkavégzés közben védőszemüveget és egyéni védőfelszerelést kell viselni a szilánkok és faforgácsok elleni védelem érdekében.
A gép beindítása előtt ellenőrizze a marókerék fogainak műszaki állapotát – élesnek, megfelelően rögzítettnek és sérülésmentesnek kell lenni.
A motor beindítása előtt győződjön meg arról, hogy a marókorong nem érintkezik a felülettel, csonkkal vagy más tárggyal.
A kezelőnek fel kell készülnie arra a lehetőségre, hogy a gép a törzsgel való első érintkezéskor „visszarúgjon".
A gép elindítása előtt győződjön meg arról, hogy minden vágóelem szennyeződésmentes, és az olajszint megfelelő. Ellenőrizze az összes anya és csavar meghúzottságát és a gumiabroncsok nyomását. Ne használja a gépet, ha a biztonsági (kezelő jelenléte) kar nem állítja le automatikusan a motort, amikor elengedik. A biztonsági kart rendszeresen ellenőrizni kell, hogy megbizonyosodjon arról, hogy megfelelően működik.
Ne használja a gépet csapadék idején vagy olyan helyen, ahol villámcsapás veszélye áll fenn. Ne használja a gépet nedves vagy nedves környezetben, és ne tegye ki nedvesség hatásának.
A tűzveszély csökkentése érdekében a motort és a kipufogódobot tartsa tisztán, fűtől, levelektől, felesleges zsírtól és szénlerakódásoktól mentesen.
A gépet semmilyen módon nem módosíthatja. Csak a gyártó által jóváhagyott tartozékokat és tartozékokat szabad használni. A nem engedélyezett alkatrészek használata a gép károsodásához és személyi sérüléshez vezethet.

A közelben tartózkodóknak, különösen a gyerekeknek és az állatoknak legalább 25 m távolságra kell tartózkodniuk a kezelő géptől. Ha járókelőket vagy állatokat talál a munkaterületen, azonnal kapcsolja ki a gépet.
A közeli járműveket, ablakokat és egyéb tárgyakat 25 m-es körzetben védeni kell a kivágott fa esetleges veszélyeitől.
Tilos a gépet az összes védőburkolat megfelelő felszerelése nélkül üzemeltetni.
A rosszul szellőző helyeken végzett munka során ügyelni kell a szén-monoxid (CO) mérgezés elkerülésére. Tankoláskor tegye meg a megfelelő óvintézkedéseket a tüzek és robbanások elkerülése érdekében.
A gép beállítása vagy tisztítása járó motor mellett tilos.
Kerülje a forró üzemanyaggal, olajjal, kipufogógázokkal és forró gépfelületekkel való érintkezést. Ne érintse meg a motort vagy a hangtompítót, mert ezek az alkatrészek működés közben nagyon felforrósodnak, és a működés után még egy ideig forróak maradnak. Hagyja kihűlni a gépet szervizelés vagy beállítás előtt.
Ne helyezze testét olyan helyre, ahol veszélyes érintkezés léphet fel, ha a gép összeszerelés, telepítés, üzemeltetés, karbantartás, javítás vagy szállítás közben mozog.
Tilos a gépet nedves vagy jeges felületen használni, ami növelheti a leesés veszélyét.
Tartsa távol a gépet gyermekektől és olyan személyektől, akiket nem képeztek ki a használatára. A gép illetéktelen használata veszélyt jelenthet.
Ha a gép szokatlan zajokat vagy rezgéseket kezd kibocsátani, azonnal állítsa le a motort, húzza ki a gyújtógyertya vezetékét, és vizsgálja meg a probléma okát. A szokatlan zajok vagy rezgések súlyos meghibásodást jelezhetnek.
Ne öntsön vizet vagy más folyadékot a gépre . A gépet tisztán kell tartani, de víz használata nélkül – a kéznek száraznak kell lennie, a gép felületének szennyeződéstől és szennyeződéstől mentesnek kell lennie.
Soha ne nyissa fel az olajbetöltő sapkát, amíg a motor jár. A forró olaj az arcára és a testére fröccsenhet.
Állítsa le a gép motorját, és ellenőrizze, hogy minden mozgó alkatrész leállt:
- minden alkalommal, amikor el kell lépnie a géptől,
- tisztítás, ellenőrzés, tartozékok cseréje vagy a készülék javítása előtt,
- idegen tárgy ütése után,
- munkahelyre szállítás előtt,
- ha a gép túlzottan vibrálni kezd.

FIGYELEM! A motor leállítása után a mozgó alkatrészek még egy ideig forroghatnak. Várja meg, amíg a gép mozgó részei leállnak.

Veszélyek a munkahelyen

Kár. Ne használja a gépet, ha az sérült, hiányos, nem megfelelően van beállítva vagy sérült alkatrészei vannak.
Üzemanyag szivárog. Indítás előtt ellenőrizze a gépet, hogy nem szivárog-e üzemanyag. Az üzemanyagszelep kinyitása után győződjön meg arról, hogy nincs benzinszag. Ha üzemanyagszagot érez, ne indítsa be a motort, ne használjon nyílt lángot vagy elektromos készülékeket. Üzemanyag szivárgás esetén azonnal hagyja el a területet és biztosítsa a meghibásodás helyszínét. Ha lehetséges, távolítsa el a kiömlött üzemanyagot nedvszívó anyagokkal, és ellenőrizze a szivárgás forrását. Mielőtt újraindítaná a gépet, győződjön meg arról, hogy a szivárgást teljesen kijavították, és minden üzemanyag-csatlakozás szorosan meg van-e húzva. Ha tűzveszély áll fenn, azonnal hívja a tűzoltóságot.
Szén-monoxid. A működő motor szén-monoxidot bocsát ki, egy szagtalan, mérgező gázt, amely mérgezéshez és halálhoz vezethet. Ha munka közben szédülést, gyengeséget vagy hányingert tapasztal, azonnal állítsa le a motort, menjen friss levegőre és forduljon orvoshoz.
A kipufogógázokkal kapcsolatos egyéb veszélyek. A gép olyan vegyi anyagokat bocsáthat ki, amelyek rákot, születési rendellenességeket vagy más reproduktív károsodást okozhatnak. Kerülje a kipufogógázok belélegzését.
Égő/szikrák. Ne dohányozzon működő gép közelében, illetve szikra vagy nyílt láng közelében.
Forró hangtompító. Ne érintse meg a hangtompítót vagy a kipufogócsonkot. A kipufogó és a motor alkatrészei nagyon felforrósodhatnak és égési sérüléseket okozhatnak.
A gép mozgó részei. Tartsa távol kezét, lábát és ruházatát a hajtószíjaktól, a vágókorongtól és a gép egyéb mozgó alkatrészeitől. Soha ne távolítsa el a védőburkolatokat vagy a feszítőket a gép működése közben. A hajtószíjjal vagy a forgó vágófogakkal való érintkezés súlyos sérülést okozhat.
Tankolás. Ne tankoljon a motorba, amíg az legalább 30 percig le nem hűlt.
Nem megfelelő működés. Ha szokatlan zajokat, szokatlan rezgéseket vagy egyéb rendellenességeket észlel a gép működése közben, azonnal kapcsolja ki, és ellenőrizze az okot.
Rezgések. A gépi rezgések hosszan tartó expozíciója keringési problémákhoz és idegkárosodáshoz vezethet.
Beállítások/Javítások. Mindig kapcsolja ki a gépet, és húzza ki a gyújtógyertya vezetékét, mielőtt bármilyen javítást végez, hogy elkerülje a véletlen indítást.
Az eltömődött anyag eltávolítása. Ha az anyag elakad a gépben, először állítsa le a motort, válassza le a gyújtógyertya vezetékét, és ellenőrizze, hogy minden mozgó alkatrész teljesen leállt. Csak ezután kezdheti meg az elzáródás megszüntetését vagy a diagnosztikát.

Személyi védőfelszerelés

Hallásvédelem. Marógép használatakor viseljen füldugót vagy más hallásvédőt.
Szemvédelem. Marógép használatakor viseljen jóváhagyott szemvédőt.
Arcvédelem. Viseljen teljes arcvédővel ellátott sisakot vagy hálós napellenzőt, valamint védőszemüveget.

Laza ruházat és kiegészítők. A laza ruházat, ékszerek vagy hosszú haj beakadhat a gép mozgó részeibe. Marógép használata közben ne viseljen ékszert vagy bő ruházatot.
Hosszú nadrág. Viseljen hosszú, erős nadrágot, hogy megvédje lábát a gép által kidobott törmeléktől.

Tankolásbiztonság – Statikus elektromosság veszélye
Tankoláskor fennáll az elektrosztatikus szikraképződés veszélye, amely meggyújthatja az üzemanyaggőzöket és tüzet okozhat. A veszélyek minimalizálása érdekében a gépet mindig hordozható, földelt tartályban töltse fel ahelyett, hogy közvetlenül üzemanyag-adagolóból tankolna. A tartályt a talajra kell helyezni, és a hegyének érintkeznie kell az üzemanyag-betöltő nyílással. Ne tankolja fel a gépet, ha az pótkocsin vagy járműben van. Tankolás előtt ajánlatos megérinteni egy földelt fémtárgyat, hogy kisüljön a felgyülemlett statikus elektromosság. Tankoláskor ne használjon nyílt lángot, ne dohányozzon, és ne végezzen olyan tevékenységet, amely szikrát kelthet.

A gép karbantartásának szabályai
A gép egyes részei műanyagból vagy gumiból készülnek, ezért vegyi anyagokkal való érintkezéstől távol kell tartani.
Ne takarja le a gépet, ha a kipufogónyílás még forró.
Tilos a gép vagy a motor olyan lezárt alkatrészeinek manipulálása, amelyeket a gyártó vagy a forgalmazó biztosított. Bármilyen beállítást, például a motor fordulatszámának növelését vagy csökkentését csak szakképzett szerviztechnikus végezheti el.
A gép jó működésének megőrzése érdekében rendszeresen ellenőrizze, hogy minden alkatrész megfelelően van-e beállítva, és nincsenek-e beszorulva mozgó alkatrészek.
A gép további használata előtt meg kell javítani vagy ki kell cserélni a sérült vagy kopott alkatrészeket. Sok baleset a rossz műszaki állapotú gépek üzemeltetésének következménye.

Hulladékgazdálkodás
A használt fogyóeszközöket, csomagolást és szerszámokat a vonatkozó környezetvédelmi előírásoknak megfelelően újra kell hasznosítani. A hulladékot helyi újrahasznosító helyre kell vinni az ipari hulladékok ártalmatlanításának elveivel összhangban.

TERMÉK ÖSSZESZERELÉS

Előkészítés az összeszerelésre
A terméket ki kell csomagolni a csomagolásból, és minden csomagolóelemet el kell távolítani. Javasoljuk a csomagolás megőrzését, ami hasznos lehet a termék szállítása vagy tárolása során. Ellenőrizze, hogy a termék valamelyik része nem sérült-e meg a szállítás során. Bármilyen sérülés, pl. repedések vagy deformációk, a termék további használatát kizárja mindaddig, amíg a sérült alkatrészeket meg nem javítják vagy ki nem cserélik.
Javasoljuk, hogy a gépet sima, kemény és tiszta felületre helyezze.
A telepítés során egyéni védőfelszerelést, például védőkesztyűt, szemvédőt és védőruházatot kell viselni.

Gép összeszerelés
Az összeszereléshez járjon el az ábrán látható módon:

(II) – Szerelje fel a kerekeket. Az abroncsok oldalfalán egy nyíl található, amely az ajánlott haladási irányt jelzi. A kerekeket ennek a jelölésnek megfelelően kell felszerelni, helyzetüket a gép haladási irányához igazítva előrehaladáskor.
Rögzítse az agyat a keréktengelyekhez a gép mindkét oldalán lapos alátétekkel és M14-es anyákkal. Igazítsa a kerékfuratokat az agy furataihoz, ügyelve a kerék megfelelő forgási irányára, majd rögzítse őket az agyhoz M8×20 mm-es hatlapfejű csavarokkal, lapos alátétekkel és M8 önzáró anyákkal. Egyenletesen és váltakozva húzza meg az anyákat, hogy biztosítsa a stabilitást és a kerék megfelelő illeszkedését.
(III) – Szerelje fel a munkafogantyú alapot. Ehhez igazítsa a munkafogantyú (a) alján lévő furatokat a rögzítőlap (b) és a géptest furataihoz, majd rögzítse az alapot a géptesthez négy M12×45 mm-es csavar és alátét segítségével.
(IV) – Szerelje fel a forgásrögzítő kar kábelvezetőjét a működtető fogantyú talpán lévő tartóra. Ehhez vezesse át a kábelt a kezelőkar alján lévő lyukon, helyezze a kábelvezetőt (a) a tartóba (b), majd rögzítse a helyzetét az anyákkal. A forgásrögzítő kar megfelelő működésének biztosítása érdekében a kábel hosszát csak a kábelrúd karra szerelése után lehet beállítani a kábelvezető (a) helyzetének megváltoztatásával a tartóban (b).
(V) – Szerelje fel a kezelőkart és a kábeleket a gép kezelőszerveire. Ehhez csavarjon át egy M16×360 mm-es csavart a munkafogantyún és a fogantyú talpán, majd rögzítse a rögzítőkarral. Szerelje fel a gázkarokat a kezelőkarra két M6 × 40 mm-es csavar, alátét és M6 anya segítségével. Szerelje fel a kábelt a forgásrögzítő karra. Ehhez vezesse át a kábelt a tartón, majd rögzítse a rögzítőanya meghúzásával. Csavarral és anyával rögzítse a kábelrudat a karhoz. Ugyanígy szerelje fel a kerékreteszelő kar kábelét. Az összeszerelés befejezése után rögzítse a csatlakozásokat a rögzítőanyák meghúzásával.
(VI) – Csatlakoztassa a biztonsági kar kábelét a motorhoz. Ehhez csatlakoztassa a motor kábelköteg-dugóját a biztonsági kar kábelköteg-aljzatához, ügyelve arra, hogy a csatlakozás megfelelően illeszkedjen és rögzítse.
(VII) – Helyezze fel a gumi védőburkolatokat. Ehhez illessze a fedél rögzítőfuratait a gépházon lévő furatokhoz, majd rögzítse M8×25 mm-es hatlapfejű csavarokkal és M8-as önzáró anyákkal. Ugyanígy szerelje fel a többi fedelet is – a másik oldalon és a gép hátulján. A telepítés befejezése után győződjön meg arról, hogy minden védőburkolat megfelelően fel van szerelve.

(VIII) – A támasztókerékkel felszerelt szállító vonórúd lehetővé teszi a gép rövid távolságokra történő mozgatását. Lefelé állított kerékállásban megkönnyíti a manőverezést a gép kézi mozgatásakor, míg felfelé álló helyzetben a munkaterületen belül csak kis távolságra mozgatja a gépet egy másik, megfelelő horoggal felszerelt géppel, pl.
FIGYELEM! A vonórúd nem a gép közúti járművel történő szállítására szolgál.
Normál üzemben a vonórúd nincs felszerelve, hogy ne jelentsen akadályt a marás során.
A vonórúd felszereléséhez helyezze be a tartóba úgy, hogy a kerék lefelé vagy felfelé nézzen, igazítsa a rögzítőfuratokat a géptartón lévő furatokhoz, majd rögzítse a helyzetét a rögzítőcsap (a) segítségével. Ezután győződjön meg arról, hogy a csap teljesen a helyén van, majd rögzítse a csatlakozást a rugós csap behelyezésével.

MUNKA ELŐKÉSZÜLÉS

A munkahely előkészítése
A marás megkezdése előtt a munkaterületet megfelelően elő kell készíteni. Vágja le vagy rövidítse le a csomagtartót a talajszintig, például láncfűrésszel. Távolítsa el a talajréteget és a törzs vagy a gyökerek közelében lévő köveket és tárgyakat, amelyek akadályozhatják a munkát és veszélyt jelenthetnek. A munkát csak nappal vagy megfelelően megvilágított helyen szabad végezni. Sötétedés után ne használjon marógépet.
FIGYELMEZTETÉS! Ha kövek vagy egyéb tárgyak a munkaterületen maradnak, az veszélyes helyzetekhez vezethet, mint például a gép károsodása és/vagy a marókorong elkaphatja és kidobhatja a tárgyakat. Ez súlyos sérülést vagy akár halált is okozhat.

A gép felkészítése a munkára
FIGYELEM! Gyárilag a motor csak kis mennyiségű olajat tartalmazhat, hogy megvédje a motort szállítás és tárolás során. Az első indítás előtt ellenőrizze a motorolaj szintjét, majd töltse fel az olajat a kívánt szintre. Az olajszintet rendszeresen ellenőrizni kell, és szükség szerint után kell tölteni. Ha a gépet olaj nélkül vagy túl kevés olajjal üzemelteti a motor sebességváltójában, az a motor visszafordíthatatlan károsodását eredményezheti.
Elő kell készítenie SAE 15W-40 viszkozitási osztályú négyütemű motorokhoz szánt olajat.
Az olaj utántöltés előtt helyezze a gépet sima felületre, majd csavarja le az olajtartály fedelét (IX), és törölje szárazra a mellékelt olajpálcát. Töltse fel a tartályt olajjal. Feltöltéskor ajánlatos tölcsért vagy kiöntőt használni, hogy elkerüljük az olaj kiömlését. Ha az olaj kiömlött, a motor beindítása előtt alaposan törölje le a maradék olajat. Ellenőrizze, hogy az olajszint megfelelő-e. Ehhez dugja be a nívópálcát a töltőnyílásba, és csavarja fel a tartály fedelét. Ezután csavarja ki, és ellenőrizze az olajszintet a nívópálcán. Az olajszintnek a nívópálca maximális és minimális szintje között kell lennie. Miután meggyőződött arról, hogy az olajszint megfelelő, zárja le a betöltőnyílást a kupakkal.
Figyelem! Az olajszintet minden munka megkezdése előtt ellenőrizni kell.
Az olaj utántöltés után fel kell tölteni az üzemanyagot. Az üzemanyag ólommentes, legalább 95-ös oktánszámú benzin. Tankoláshoz csavarja le az üzemanyagtartály sapkáját (X), és öntsön üzemanyagot a tartályba. Üzemanyag öntésekor ajánlatos kiöntőt vagy tölcsért használni az üzemanyag kifröccsenésének kockázatának csökkentése érdekében. Ha az üzemanyag kiömlött, óvatosan törölje le a maradék üzemanyagot. Várja meg, amíg a gőzök teljesen elpárolognak, és indítsa be a motort egy másik helyen, mint ahol tankolták. Az üzemanyagtartály feltöltése után zárja le az üzemanyagtartály betöltőnyílását a fedéllel.
A gép pneumatikus kerekekkel van felszerelve. Az ajánlott gumiabroncsnyomás 10 PSI / 0,7 BAR. A munka megkezdése előtt a gumiabroncsokat fel kell fújni. Ne lépje túl az ajánlott gumiabroncsnyomást. A munka megkezdése előtt ellenőrizze a gumiabroncsok nyomását. A gumiabroncsokat mindig egyenlő nyomásra kell felfújni.
Figyelem! A nem megfelelő vagy egyenetlen abroncsnyomás veszélyes helyzetekhez vezethet, például a gép oldalára borulhat, ami súlyos sérülést vagy akár halált is okozhat.

A munkafogantyú magasságának beállítása (XI)
A munka megkezdése előtt állítsa be a munkafogantyú magasságát a kezelő magasságához. Ehhez csavarja le a rögzítőkart, amíg a munkafogantyú helyzete módosítható, állítsa be a helyzetét, majd a rögzítőkar meghúzásával ismét rögzítse. Győződjön meg arról, hogy a kezelőkar megfelelően rögzítve van, és működés közben nem változtatja meg a helyzetét.

Alkatrész ellenőrzés
Az első használat előtt gondosan ellenőrizze a gépet, hogy megbizonyosodjon arról, hogy minden alkatrész megfelelően rögzítve van-e, és nem sérült-e meg.

TERMÉKSZOLGÁLTATÁS

Gépvezérlők
Az alábbiakban a gép vezérlőinek leírása található:

Forgászáró kar (XII)
A gép kerekeihez viszonyított forgási képességének reteszelésére és feloldására szolgál – a kar teljes hátramozgatása feloldja a forgást, míg teljesen előre mozgatva blokkolja a gép forgását. Nyitott helyzetben a gép a munkafogantyú vezérlésével korlátozott tartományon belül tud forogni, ami megkönnyíti a pontos vezetést marás közben. A reteszelés csak egy pozícióban lehetséges –

amikor a gép egyenesen haladásra van beállítva.

Kerékzár kar (XIII)
A gép kerekeinek reteszelésére vagy feloldására szolgál. Ha a kart teljesen hátrafelé mozgatja, a kerekek blokkolódnak a stabilitás érdekében működés közben, míg a kar teljesen előre mozgatása oldja a kerekek reteszelését, lehetővé téve a gép előre vagy hátra mozgását. Mindig tartsa a kerekeket reteszelve, kivéve, ha megváltoztatja a gép helyzetét.

Gázkar (XIV)
A motor fordulatszámának beállítására szolgál. Ha a kart teljesen előre mozgatja, akkor a motor fordulatszáma magasra, míg teljesen hátra mozgatva alacsonyra állítja a motor fordulatszámát.
A forgási sebesség növelésével a marókorong forogni kezd – minél nagyobb a forgási sebesség, annál gyorsabban forog a marókorong. Mielőtt a fordulatszámot magasra állítaná, győződjön meg arról, hogy a marókorong nem érintkezik a talajjal vagy más tárggyal, nehogy a gép hirtelen megránduljon, visszarúgjon a kezelő felé, vagy károsítsa a marókerék fogait.
Biztonsági kar (XV)
Ez a kar a kezelő jelenlétének érzékelésével szabályozza a motor működését. A kart a kezelőkar felé húzva a motor járható, míg a kar elengedésével automatikusan leáll, így biztosítva a gép biztonságos használatát.
FIGYELEM! A biztonsági kar nem rendelkezik reteszelő mechanizmussal, amellyel a kezelő jelenléti pozíciójában rögzíthető. Soha ne zárja le a kart ebben a helyzetben, hogy elkerülje a veszélyes helyzeteket, ha gyorsan le kell állítania a motort.

A belső égésű motor indítása
FIGYELMEZTETÉS! Ne működtesse a belső égésű motort zárt vagy rosszul szellőző helyen, mert a kipufogógázok szén-monoxidot tartalmaznak, amely szagtalan, mérgező gáz, amely mérgezést, eszméletvesztést és akár halált is okozhat. Járó motornál megfelelő szellőzést kell biztosítani a kipufogógázok felhalmozódásának megakadályozása érdekében.
FIGYELMEZTETÉS! Tartsa távol kezét és lábát a forgó géprészektől. A forgó géprészekkel való érintkezés súlyos sérülést okozhat.
FIGYELEM! Minden alkalommal a motor beindítása előtt győződjön meg arról, hogy a motorolaj szintje megfelelő.

Használja a kerékrögzítő kart és a forgásrögzítő kart a gép kerekeinek és forgásának rögzítéséhez, majd győződjön meg arról, hogy stabil marad, és nem mozdul el vagy nem forog oldalra.
A (XVI) ábrán látható módon nyissa ki az üzemanyagszelepet úgy, hogy az üzemanyagszelep karját (a) BE helyzetbe állítja.
A (XVII) ábrán látható módon a hideg motor indításához zárja el a fojtószelepet a szívatókar (a) ZÁRVA helyzetbe mozdításával, meleg motor indításához pedig nyissa ki a fojtószelepet a szívatókar (a) NYITVA helyzetbe állításával.
Állítsa a gázkart alacsony motorfordulatszám állásba.
A motorgyújtás bekapcsolásához fordítsa a motorkapcsolót (XVIII) ON állásba. A motor működéséhez a kapcsolónak ON állásban kell lennie.
Ügyeljen arra, hogy a marókorong ne érintkezzen a talajjal.
Húzza a biztonsági kart a kezelőkar felé.
Húzza meg többször az indítókötél fogantyúját, amíg ellenállást nem érez a motor kompressziója miatt, majd húzza meg erőteljes, határozott mozdulattal (XIX). Néhány húzás után a motornak be kell indulnia.
A motor beindítása után ne engedje ki az indítókötél fogantyúját a kezéből, hanem mozgassa az alsó helyzetbe.
Ahogy a motor felmelegszik, fokozatosan mozgassa a szívatókart a NYITVA helyzet felé. A szívatókar helyzetének minden egyes megváltoztatása után meg kell várnia, amíg a motor egyenletesen jár. A szívatókar visszatérési sebessége attól függ, hogy milyen légköri körülmények között indul a motor. Minél alacsonyabb a környezeti hőmérséklet, annál lassabbnak kell lennie a visszatérésnek.

A belső égésű motor vészleállítása
Engedje el a biztonsági kart, amely leállítja a belső égésű motort.
Figyelem! A motor leállása után a marókerék még egy ideig foroghat. **Tartsa távol kezét és lábát a forgó vágóelemtől. A késekkel való érintkezés súlyos sérülést okozhat.**

A belső égésű motor leállítása
A motor leállításához kövesse az alábbi lépéseket:
A vágóelemet a talaj felett tartva engedje el a biztonsági kart. A motor leáll. Kérjük, várja meg, amíg a vágóelem teljesen leáll.
Ha a marókerék teljesen leállt, engedje le a gépet úgy, hogy a marókerék a talajon feküdjön.
Mielőtt elhagyná a kezelőhelyet, győződjön meg arról, hogy a kerekek reteszelve vannak a kerékreteszelő karokkal, különösen, ha a gép lejtőn áll.
Állítsa a motorkapcsolót (XVIII) OFF állásba.
A (XVI) ábrán látható módon zárja el az üzemanyagszelepet úgy, hogy az üzemanyagszelep karját (a) OFF helyzetbe állítja.
Hagyja a motort legalább 30 percig lehűlni, mielőtt kioldja a kerékzárat, és tárolja vagy szállítja a gépet. A forró motor tűzveszélyes.

Tankolás
FIGYELMEZTETÉS! Az üzemanyag nagyon gyúlékony! Az üzemanyag kezelése során minden biztonsági óvintézkedést

be kell tartani. Ne töltse fel az üzemanyagtartályt a gép működése közben. Ne tankoljon nyílt láng közelében. A tankolóhelyiségben dohányozni tilos. Ne öntse ki az üzemanyagot. Ha az üzemanyag kiömlött, a gép beindítása előtt alaposan szárítsa meg a kiömlött üzemanyagot. Erősen és biztonságosan húzza meg az üzemanyag-betöltő nyílás fedelét. Az üzemanyagot szorosan lezárt, jóváhagyott tartályokban, hőforrásoktól távol és gyermekektől elzárva kell tárolni.

Állítsa le a motort a fent leírt eljárás szerint.
Várja meg, amíg a motor lehűl.
Az üzemanyag ólommentes, legalább 95-ös oktánszámú benzin. Tankoláshoz csavarja le az üzemanyagtartály sapkáját (X), és öntsön üzemanyagot a tartályba. Üzemanyag öntésekor ajánlatos kiöntőt vagy tölcsért használni az üzemanyag kifröccsenésének kockázatának csökkentése érdekében. Ha az üzemanyag kiömlött, óvatosan törölje le a maradék üzemanyagot. Várja meg, amíg a gőzök teljesen elpárolognak, és indítsa be a motort egy másik helyen, mint ahol tankolták. Az üzemanyagtartály feltöltése után zárja le az üzemanyagtartály betöltőnyílását a fedéllel.
Belső égésű motor indítása" fejezetben leírtak szerint .

Tönkök és gyökerek marása
FIGYELMEZTETÉS! Győződjön meg arról, hogy a munkaterület megfelelően elő van készítve. A törmelék visszadobásának veszélye. A kövek, forgácsok és törmelékek súlyos sérüléseket vagy anyagi károkat okozhatnak. A törmeléket akár 25 m-re is el lehet dobni bármely irányba. Visszapattanhatnak a kemény felületekről, és eltalálhatják a kezelőt, a közelben lévőket vagy az érzékeny környezetet. Soha ne használjon marógépet megfelelő egyéni védőfelszerelés, különösen szemvédő és arcvédő nélkül.
FIGYELMEZTETÉS! Forgó marókerék. Tartsa távol kezét és lábát a forgó marókorongtól. A fogakkal való érintkezés súlyos sérüléseket okozhat.

A kerékreteszelő kar segítségével rögzítse a gép kerekeit a feldolgozásra szánt helyen a megfelelő stabilitás és biztonságos működés érdekében.
Használja a forgásrögzítő kart a gép forgásának feloldásához, hogy lehetővé tegye a teljes marási műveletet.
A gázkar segítségével növelje a motor fordulatszámát. A marókerék forogni kezd. A munka megkezdése előtt várja meg, amíg a marókorong eléri a teljes üzemi fordulatszámát.
Fordítsa a marót a csomagtartó oldala felé, majd lassan helyezze be a vágóelemet a felületbe.
Miután a vágóelem érintkezett a törzsgel, kezdjen sima oldalirányú mozgásokat, fokozatosan mozgassa a vágókorongot a törzs széle felé, amíg teljesen el nem válik tőle.
Ezután változtasson irányt, és folytassa a marást az ellenkező irányba, amíg a marókerék el nem éri a törzs ellenkező szélét.
Az oldalirányú mozgások során ügyeljen a motor hangjára, és állítsa be a nyomást, hogy elkerülje a túlterhelést. Ha az ékszíj vagy a centrifugális tengelykapcsoló túlzott terhelésre utaló zajt ad, csökkentse a kezelőkarra nehezedő nyomást.
Ha az oldalirányú mozgás nem végezhető szabadon, a marókorongot fel kell emelni.
A gyökerek marása a penge merőleges behelyezésével lehetséges.
További ajánlások nagy törzsek marásához (XX):
Nagyobb fatörzsek marásakor forgács (a) halmozódhat fel a marókorong (b) alatt. Ebben az esetben oldja ki a kerékzárat, és mozgassa előre a gépet, hogy a forgács közvetlenül aések alatt gyűljön össze. Ha leengedi a vágókorongot egy forgácsrétegre, akkor azok kilökődnek a gép munkaterületéről.
Ne engedje, hogy a marógép kerekei a csomagtartó üregébe eshessenek. Ha a marási területen mélyedés van, töltse fel faforgácstal, vagy helyezze át a gépet egy másik helyre.
A marás befejeztével állítsa le a motort és blokkolja a gép kerekeit, mielőtt elhagyná a kezelői helyet. Hagyja teljesen lehűlni a gépet, húzza ki a gyújtógyertya kábelét, szerelje fel a szállítórudat, majd szállítsa a gépet a karbantartási helyre.

TERMÉK KARBANTARTÁSA
FIGYELEM! Tisztítás, javítás, ellenőrzés vagy beállítás előtt állítsa le a motort, és győződjön meg arról, hogy minden mozgó alkatrész teljesen leállt. Válassza le a gyújtógyertya vezetékét, és tartsa távol a gyújtógyertyától, hogy elkerülje a motor véletlen beindulását. Várja meg, amíg a gép összes alkatrésze teljesen lehűl.

A jótállási idő alatt a felhasználó nem szerelheti szét a gépet, és nem cserélheti ki az alábbiakban felsoroltakon kívül más alkatrészt vagy alkatrészt, mivel ez a garancia érvényét veszti. Az ellenőrzés vagy az üzemeltetés során észlelt bármilyen szabálytalanság arra utal, hogy javítást kell végezni a szervizben.

A munka befejezése után a házat, a szellőzőnyílásokat, a kapcsolókat, a kiegészítő fogantyút és a burkolatokat pl. légsugárral (legfeljebb 0,3 MPa nyomáson), kefével vagy száraz ruhával kell megtisztítani vegyszerek és tisztítófolyadékok használata nélkül. Tisztítsa meg a szerszámokat és a fogantyúkat száraz, tiszta ruhával.

Figyelem! Minden karbantartási műveletet kikapcsolt és üresjárati gép mellett kell végrehajtani. A motor leállítása után várja meg, amíg a motor és a gépelemek teljesen lehűlnek, majd húzza ki a gyújtógyertya vezetékét.
Figyelem! Ha egy szolgáltatási tevékenység menetét az alábbiakban nem ismertetjük. Ez azt jelenti, hogy el kell vinnie a gépet egy szakszervizbe a munka elvégzéséhez.

Figyelem! Ha oldószert használnak a tisztításhoz, kerülje az oldószer bőrrel és szemmel való érintkezését. Használjon személyi védőfelszerelést. A terméket nem szabad vízsugárral tisztítani, különösen nyomás alatt, vagy vízbe merítve.

Általános karbantartási tevékenységek
Ellenőrizze a gép általános állapotát. Ellenőrizze a meglazult csavarokat, a mozgó alkatrészek hibás beállítását vagy beszorulását, repedéseket, sérült alkatrészeket és egyéb olyan hibákat, amelyek befolyásolhatják a biztonságos működést.
Távolítson el minden szennyeződést vagy anyagot, amely felgyülemlett a gépen, a védőburkolatokon és a vágóelemen. Kérjük, minden használat után tisztítsa meg a készüléket. Ezután használjon kiváló minőségű könnyű gépolajat a mozgó alkatrészek kenéséhez.
Figyelem! Ne használjon nagynyomású mosót a gép tisztításához. A víz behatolhat a gép és a burkolatok nehezen elérhető részeibe, ami az orsók, a csapágyak vagy a motor károsodását okozhatja.

Időszakos ellenőrzések
Az alábbiakban felsorolt gépelemek rendszeres ellenőrzését és karbantartását el kell végezni.

A motorolajszint ellenőrzése
Csavarja le a betöltőnyílás sapkáját, és vegye le az olajszintmérőt (IX).
Tisztítsa meg és szárítsa meg az indikátort egy tiszta ruhával.
Helyezze a nívópálcát a töltőcsőbe, de ne forgassa el. Ezután távolítsa el és figyelje meg a jelzett olajszintet.
Ha a jelzett szint túl alacsony, töltse fel az olajat a nívópálca felső szintjéig (szaggatott terület).
Csavarja be a nívópálcát az olajbetöltő nyílásba.

Motorolaj csere
A motorolajat az első 2-5 üzemóra után ki kell cserélni. Minden ezt követő olajcserét 25 üzemóránként el kell végezni.
Legyen óvatos az olajcsere során. Az olaj közvetlenül a motor leállítása után forró, és égési sérüléseket okozhat. A használt olajat erre a célra kialakított elszívóval kell kivonni , az elszívó gyártójának ajánlásai szerint .
A (XXI) ábrán látható módon csavarja le az olajbetöltő sapkát (a), helyezze be a szívóberendezés (c) csövét (b) közvetlenül az olajbetöltő nyílásba, majd szívja ki az összes motorolajat, ne feledje, hogy a műveletet többször meg kell ismételni, mielőtt az összes olajat eltávolítaná. Miután befejezte a szívást, törölje le a maradék olajat.
Töltse fel az olajat a „Munka előkészítése" részben leírtak szerint.
FIGYELEM! A használt motorolajat a helyi előírásoknak megfelelően kell ártalmatlanítani. Tilos motorolajat önteni a szennyvízrendszerbe.

A vágóelem csapágyainak kenése (XXII) – 20 üzemóránként
A megfelelő működés biztosítása és a vágóelem élettartamának meghosszabbítása érdekében a marókerék tengelycsapágyait rendszeresen kenni kell. A kenést a tengely mindkét oldalán elhelyezett zsírzógombok biztosítják.
Ehhez tisztítsa meg a zsírzógombokat, hogy megakadályozza a szennyeződések bejutását a kenőrendszerbe. Nyissa ki a védőkupakokat.
Megfelelő zsírzópisztollyal fecskendezze be az NLGI 2. osztályú ipari zsírt, amíg zsír meg nem jelenik a tömítéseken.
A kenés után távolítsa el a felesleges zsírt, és védje védőkupakokkal a zsírzógombokat.
A rendszeres kenés csökkenti a súrlódást, megakadályozza a csapágyak idő előtti kopását és biztosítja a marókerék zökkenőmentes működését.

Vágóelem karbantartása
A tuskócsiszoló egyik legfontosabb alkatrésze a marókorong (a), amely a (XXIII) ábrán látható módon a vágófog alapjához (c) rögzített vágófogakkal (b) van ellátva. A marókorong alkatrészei is a leginkább érzékenyek a kopásra és sérülésekre. A tuskók marása során nem csak a fával érintkezik, hanem érintkezhet rejtett csiszolóanyagokkal és a tuskó közelében található kemény tárgyakkal is, mint például talaj, kövek, törmelék vagy egyéb hulladék. A vágófogak kopása, sérülése jelentősen csökkentheti a gép hatékonyságát és teljesítményét, ezért állapotukat rendszeresen ellenőrizni kell, a sérült vagy elkopott alkatrészeket ki kell cserélni. Tilos a marógépet használni, ha a marókorong bármely eleme elhasználódott vagy sérült, mindaddig, amíg azokat ki nem cserélik egy hibamentesre.
A kopott vágófog eltávolításához állítsa le a motort, válassza le a gyújtógyertya vezetékét, és győződjön meg arról, hogy a vágókerék teljesen leállt. Ezután rögzítse a marókerék forgását, nehogy elmozduljon az eltávolítás során. Megfelelő csavarkulccsal csavarja ki a vágófogat rögzítő anyát, majd távolítsa el a kopott fogat, és alaposan tisztítsa meg a fogrögzítő üléket a szennyeződéstől és zsírmaradványoktól.
Helyezze az új vágófogat az alapba, majd rögzítse a helyzetét az anyával, erősen és biztonságosan meghúzva.
Ha ki kell cserélni a fogalapot, csavarja ki a rögzítőcsavart, majd szerelje le az alapot. Tisztítsa meg a fogalap rögzítőnyílását minden szennyeződéstől és zsírmaradványtól. Helyezze az új fogalapot a marókorongba, a rögzítőfuratokhoz igazítva, majd rögzítse a kerékhez a rögzítőcsavarral. Húzza meg a csavart 81 Nm nyomatékkal. A következő lépésben a fent leírt eljárás szerint szerelje fel a vágófogat az új alapra.
A beszerelés után ellenőrizze, hogy a fog és a talpa szilárdan rögzítve van-e a marókoronghoz, és nincs-e holtjáték. A gép be-

indítása előtt győződjön meg arról, hogy minden szerszámot eltávolított, és a védőburkolatokat visszahelyezte. A marókorong alkatrészek rendszeres ellenőrzése és cseréje biztosítja a gép hatékony és biztonságos működését.
Lehetőség van olyan YATO alkatrészek használatára, mint: egyenes vágófog alap YT-861925, ívelt vágófog alap YT-861924, vágófog YT-861926.

Légszűrő karbantartás (XXIV) – 50 üzemóránként
FIGYELEM! Ne használja a gépet megfelelően felszerelt légszűrő nélkül vagy sérült légszűrővel. Ellenkező esetben a belső égésű motor beszívhatja azokat a szennyeződéseket, amelyeket általában a szűrő visszatartana. A szennyeződések a motor meghibásodásához és akár károsodáshoz is vezethetnek.
Csavarja le teljesen a szűrőházat rögzítő gombot, majd vegye le a szűrőfedelet. Távolítsa el a szűrőt az alapról. A légszűrő két elemből áll – papírból és szivacsból. Gondosan ellenőrizze az egyes szűrőelemeket lyukak, szakadások és sérülések szempontjából. Ha valamelyik szűrőelem megsérül, vagy a karbantartás során nem tisztítható, ki kell cserélni egy új, hibamentesre.
Lehetőség van a YATO YT-861932 légszűrő használatára.
Tisztítsa meg a papírelemet sűrített levegősugárral (a nyomás nem haladja meg a 0,2 MPa-t), belülről fújva ki a szennyeződést, vagy kívülről egy keskeny porszívókefével szívja ki a szennyeződést. A papírszűrő kényes szerkezete miatt kíméletes tisztítás javasolt. Ne áztassa a papírelemet vízbe vagy más folyadékba. Ne keféljen, nehogy szennyeződés dörzsölje be a szűrő szerkezetét.
Mosogatószeres meleg vízben tisztítsa meg a szivacselemet, alaposan öblítse le és hagyja teljesen megszáradni. A megszáradt szűrőszivacsot áztassa tiszta motorolajba, és nyomja ki, de ügyeljen arra, hogy a szűrő nedves maradjon.
Használjon vízzel enyhén megnedvesített rongyot a szűrőtalp belsejéből és a szűrő fedeléből származó szennyeződések eltávolításához. Ügyeljen arra, hogy ne kerüljön por vagy szennyeződés a karburátorhoz vezető csőbe.
Helyezze a szivacselemet a papírszűrő elemre. Helyezze vissza a szűrőt, és zárja le a szűrőfedelet. Győződjön meg arról, hogy a szűrő fedele szorosan le van zárva, és a szűrőház rögzítőgombja megfelelően meg van húzva.
Gyújtógyertya karbantartás (XXV) – 100 üzemóránként
Húzza ki a vezetéket a gyújtógyertyáról. Távolítsa el a gyújtógyertyát (a) egy gyújtógyertya-kulccsal. Drótkefével tisztítsa meg az elektródákat a szénlerakódásoktól. Ellenőrizze az elektródák közötti távolságot, 0,7 mm és 0,8 mm között kell lennie.
Ha égett elektródákat vagy megrepedt kerámiaburkolatot észlel, cserélje ki a gyújtógyertyát egy újra. Csavarja be a gyújtógyertyát. Csatlakoztassa a vezetéket a gyújtógyertyához.

Üzemanyagtöltő szűrő karbantartása
Távolítsa el a tanksapkát (X). Húzza ki az üzemanyag-betöltő szűrőt (XXVI). Tisztítsa meg az üzemanyag-betöltő szűrőt lakkbenzinnel. Szárítsa meg puha, tiszta ruhával. Helyezze be a szűrőt a töltőnyílásba. Szerelje fel az üzemanyag-betöltő fedelet.
Figyelem! A szűrő falai finom hálóból készülnek. A karbantartás során ügyelni kell arra, hogy ne sérüljenek meg. Ha a szűrő sérült, a munka folytatása előtt ki kell cserélni egy új, sérülésmentesre.

Az ékszíj feszességének beállítása (XXVII)
Csavarja ki az összes rögzítőcsavart, majd távolítsa el az ékszíj fedelét.
Lazítsa meg a motor alját rögzítő négy csavart (a), amely lehetővé teszi a motor mozgatását.
Lazítsa meg az ellenanyát (b) a feszítőcsavaron (c), amely a szíjtárcsa tengelyeinek beállítására is szolgál.
Forgassa el a feszítőcsavart az óramutató járásával megegyező irányba az ékszíj feszességének növeléséhez, vagy az óramutató járásával ellentétes irányba, hogy csökkentse.
Ellenőrizze az ékszíj feszességét – kb. 2,3-3,2 kg terhelés mellett a szíjnak középen kb. 10 mm-t kell elhajolnia.
Ellenőrizze a szíjtárcsák beállítását egy egyenes éllel. Ha szükséges, módosítsa a beállításukat a motor alaphoz viszonyított helyzetének beállításával.
Húzza meg az ellenanyát és a motoralap rögzítőcsavarjait.
Szerelje fel az ékszíj fedelét a rögzítőcsavarokkal.
Ha az ékszíj sérülését vagy a gép teljesítményének csökkenését észleli, cserélje ki a szíjat egy hibamentesre. Ehhez lazítsa meg a feszítőcsavart és a motor talpát rögzítő négy csavart, távolítsa el az elkopott szíjat, szereljen fel új ékszíjat, majd állítsa be a feszességet a fenti eljárás szerint. Lehetőség van a YATO YT-861927 ékszíj használatára.

TERMÉKTÁROLÁS ÉS SZÁLLÍTÁS

Ha a gépet 30 napnál tovább nem használja, kövesse az alábbi lépéseket, hogy megfelelően előkészítse a tárolásra.
Figyelem! Tárolás vagy szállítás előtt mindig ürítse ki az üzemanyagtartályt.
Ürítse ki teljesen az üzemanyagtartályt, mivel az etanolt tartalmazó üzemanyag már 30 nap után elveszítheti tulajdonságait. A használt üzemanyag gumilerakódásokat tartalmazhat, amelyek eltömíthetik a karburátort és korlátozhatják az üzemanyag áramlását.
Indítsa be a motort, és járassa addig, amíg az automatikusan le nem áll. Ez biztosítja, hogy az üzemanyag teljesen kiürüljön a karburátorból. A motor teljesen kiürüléséig történő járatása segít megelőzni a szénlerakódások felhalmozódását a karburátor belsejében és a motor esetleges károsodását.
Amíg a motor még meleg, engedje le az olajat a motorból az utasítások „ *A motorolaj cseréje ” című részében leírtak szerint.*

Ezután töltse fel a rendszert friss olajjal, amely megfelel a műszaki adatok táblázatában megadott specifikációknak.
Húzza meg az indítókötelet úgy, hogy a motor néhányszor megforduljon.
Ha ellenállást érez, ne húzza tovább a kábelt.
Miután a gép teljesen lehűlt, húzza ki a gyújtógyertya vezetékét, hogy elkerülje a véletlen beindítást tárolás közben.
Használjon tiszta törlőkendőt a gép külsejének tisztításához, és távolítsa el a szennyeződéseket a szellőzőnyílásokról, hogy azok tiszták legyenek. Tárolás közben a szellőzőnyílásokat szabadon kell hagyni. Ne takarja le a szellőzőnyílásokat.
Figyelem! Ne használjon erős tisztítószereket vagy kőolaj alapú tisztítószereket a műanyag alkatrészek tisztításához, mert a vegyszerek károsíthatják a műanyag részeket.
Tisztítsa meg az utasításoknak megfelelően.
Sötét, száraz, fagymentes és jól szellőző helyen tárolandó. Tartsa távol a gépet hőforrásoktól, nyílt lángoktól, szikrától és jelzőlámpáktól – például vízmelegítőktől, fűtőventilátoroktól, kemencéktől, szárítógépektől vagy egyéb gázkészülékektől – még akkor is, ha a gép üzemanyagtartálya üres, mivel a megmaradt üzemanyag meggyulladhat.
A tárolóhelyet védeni kell a gyermekektől. A terméket 5 és 30 Celsius fok közötti hőmérsékleten érdemes tárolni. Tárolja a terméket vízszintes helyzetben.
Szállítás közben a gépet óvni kell az ütésektől és erős rezgésektől, amelyek károsíthatják alkatrészeit. A gépet vízszintes helyzetben kell szállítani, és megfelelően rögzíteni kell, hogy megakadályozza elmozdulását, elcsúszását vagy felborulását.
Minden szállítás után ellenőrizze, hogy a rögzítőcsavarok megfelelően meg vannak-e húzva.

CARACTERISTICILE PRODUSULUI

O mașină de tocat cioturi pe benzină este o mașină de grădinărit alimentată de un motor cu ardere, concepută pentru a îndepărta resturile de copaci tăiați. Roata dințată rotativă zdrobește eficient ciotul, permițând nivelarea rapidă și precisă a solului. Construcția solidă și bara de tracțiune de transport asigură mobilitate și stabilitate în timpul funcționării și deplasării mașinii în diferite condiții de teren. Funcționarea corectă, fiabilă și sigură a mașinii depinde de funcționarea corectă, prin urmare:

Înainte de a utiliza mașina, citiți întregul manual și păstrați-l.

Furnizorul nu este răspunzător pentru nicio daune sau vătămare rezultată din utilizarea mașinii în alte scopuri decât scopul propus sau nerespectarea reglementărilor și recomandărilor de siguranță din acest manual. Utilizarea mașinii în alte scopuri decât scopul propus are ca rezultat pierderea drepturilor utilizatorului la garanție și garanție.

ECHIPAMENTE

Mașina se livrează complet, dar este necesară asamblarea înainte de prima utilizare.

DATE TEHNICE

Parametru	Unitate de măsură	Valoare
Număr de catalog		YT-86125
Tip de combustibil		Benzină fără plumb E10
Tip ulei de motor		SAE15W-40
Capacitatea rezervorului de ulei de motor	[l]	1,1
Capacitatea rezervorului de combustibil	[l]	6.5
Numărul de cilindri		1
Numărul de bare		4
Tip de pornire		Manual
Răcire		Pe calea aerului
Tip bujie		F7RTC
Deplasarea motorului	[cm^3]	420
Puterea motorului	[kW]	9,0
Viteza maximă a motorului	[min^{-1}]	3600
Diametrul roții de frezare	[mm]	300
Numărul de dinți		8T
Înălțimea de tăiere	[mm]	250
Adâncimea de tăiere	[mm]	170
Dimensiuni	[mm]	1755x750x1200
Masa	[kg]	113
Zgomot		
presiunea sonoră	[dB (A)]	90,8 ± 2,5
puterea L_{WA}	[dB (A)]	101 ± 1,61
Nivel de vibrație (mână-braț)	[m/s^2]	6,9 ± 1,5
Temperatura de funcționare/de depozitare	[°C]	5~30

REGULI GENERALE DE SIGURANȚĂ

Cunoașterea mașinii
Înainte de a utiliza mașina, citiți acest manual și etichetele de pe mașină pentru a înțelege limitele și pericolele potențiale ale acestuia.
Operatorul trebuie să fie pe deplin familiarizat cu comenzile și cu funcționarea corectă a acestora, inclusiv cu modul de oprire a mașinii și de decuplarea sistemelor de acționare.
Înainte de a utiliza mașina, citiți cu atenție și înțelegeți toate instrucțiunile și precauțiile din manualul de utilizare.
Nu utilizați mașina fără cunoașterea completă a procedurilor sale de funcționare și întreținere, ceea ce ar putea duce la vătămări corporale sau daune materiale.
În cazul în care mașina este transferată, împrumutată sau vândută unei alte persoane, acest manual trebuie să fie transmis acestora și trebuie asigurată o instruire corespunzătoare în materie de siguranță. Operatorul este responsabil pentru orice accidente sau răni care pot apărea ca urmare a utilizării necorespunzătoare.
Nu depășiți capacitățile mașinii. Mașina trebuie utilizată în conformitate cu scopul propus, ceea ce va asigura funcționarea sa

eficientă și sigură.

Siguranța personală
Nu permiteți niciodată copiilor să opereze mașina.
Țineți trecătorii, copiii și animalele de companie departe de zona de lucru a mașinii. Dacă în zona de lucru se găsesc persoane sau animale, opriți imediat mașina. Copiii ar trebui să fie sub supravegherea constantă a unui adult.
Nu utilizați mașina sub influența alcoolului, a drogurilor sau a medicamentelor care vă pot afecta capacitatea de a lucra în siguranță.
Trebuie purtată îmbrăcăminte de protecție adecvată. Este indicat să purtați pantaloni lungi, încălțăminte de protecție și mănuși.
Este interzisă purtarea de îmbrăcăminte largi, bijuterii sau pantaloni scurți care ar putea fi prinse în părțile mobile ale mașinii. Părul lung trebuie fixat deasupra umerilor.
Ochii, fața și capul trebuie protejate de stropire. Este necesară utilizarea ochelarilor de protecție sau a ochelarilor de protecție cu ecrane laterale.
Protecția auditivă trebuie purtată.
În timpul lucrului, păstrați o distanță de siguranță față de toate părțile mobile ale mașinii. Există riscul de rănire gravă dacă se face contact cu piesele rotative.
Nu atingeți componentele mașinii care pot deveni fierbinți în timpul funcționării. Lăsați mașina să se răcească înainte de a efectua întreținere, ajustări sau service.
Nu lucrați desculț sau cu încălțăminte ușoară, cum ar fi sandalele. Se recomanda folosirea incaltamintei de protectie care maresc aderenta pe suprafete alunecoase.

Zona de lucru
Mașina este echipată cu un motor cu ardere internă. Nu utilizați în apropierea zonelor împădurite, îngrosate sau cu vegetație uscată decât dacă sistemul de evacuare este echipat cu un parascântei care respectă reglementările locale de siguranță la incendiu.
Nu porniți și nu utilizați motorul în spații închise. Gazele de evacuare conțin monoxid de carbon (CO), un gaz incolor, inodor, care este mortal. Aparatul trebuie utilizat numai în zone exterioare bine ventilate.
Nu interferați cu sistemul motorului pentru a crește viteza acestuia peste valorile permise de producător.
Se recomandă purtarea unui stingător de incendiu de tip B atunci când se lucrează în condiții uscate pentru a minimiza riscul de incendiu.
Nu utilizați mașina în condiții de vizibilitate limitată sau iluminare insuficientă.

Inspecția mașinii înainte de pornire
Înainte de fiecare utilizare, verificați starea tehnică a mașinii, în special asamblarea corectă a capacelor și strângerea piulițelor și șuruburilor.
Nu utilizați mașina dacă necesită reparații sau este în stare tehnică proastă. Piesele deteriorate, lipsă sau defecte trebuie înlocuite înainte de a utiliza mașina.
Nu utilizați mașina dacă comutatorul motorului nu oprește motorul. Orice mașină cu ardere care nu poate fi oprită cu un întrerupător este periculoasă și trebuie reparată.
Verificați în mod regulat dacă toate cheile și instrumentele de reglare au fost scoase din zona mașinii înainte de a porni mașina. Uneltele lăsate în urmă pot fi prinse în piesele în mișcare și pot provoca răni.
Evitați pornirea accidentală a mașinii. Înainte de transport, întreținere sau întreținere, asigurați-vă că întrerupătorul motorului este în poziția OPRIT.
Dacă mașina începe să vibreze anormal în timpul funcționării, opriți imediat motorul și verificați cauza. Vibrația poate fi un semn al unei defecțiuni grave.

Precauții pentru combustibil
AVERTIZARE! Combustibilul este foarte inflamabil și vaporii săi pot provoca o explozie. Trebuie luate toate măsurile de precauție pentru a minimiza riscul de vătămare gravă.
La umplerea sau golirea rezervorului de combustibil:
Folosiți numai recipiente de combustibil omologate.
Alimentați cu combustibil într-o zonă curată și bine ventilată în aer liber.
Înainte de alimentare, opriți motorul și așteptați până se răcește complet.
Nu fumați, folosiți flăcări deschise și nu stați lângă scântei sau temperaturi ridicate în apropierea combustibilului.
Este interzisă alimentarea utilajului în încăperi închise.
Depozitați combustibilul numai în recipiente sigilate aprobate și etichetate corespunzător, într-un loc răcoros, bine ventilat, departe de surse de căldură și aprindere.
Nu umpleți excesiv rezervorul de combustibil. Nivelul combustibilului nu trebuie să depășească 12,5 mm sub partea inferioară a gâtului de umplere pentru a permite spațiu pentru dilatarea combustibilului pe măsură ce temperatura crește.
Orice combustibil vărsat trebuie șters imediat. Dacă se vărsă combustibil, nu porniți mașina până când vaporii de combustibil nu s-au evaporat complet.
Aparatul nu trebuie depozitat cu combustibil în rezervor într-o zonă în care vaporii de combustibil ar putea intra în contact cu surse de aprindere, cum ar fi încălzitoarele de apă, cuptoarele sau alte aparate cu temperatură ridicată.

Siguranta in exploatare
Mașina trebuie poziționată astfel încât să nu se poată mișca accidental în timpul întreținerii, curățării, reglajelor sau instalării accesoriilor.
Mașina nu trebuie forțată să lucreze peste capacitatea nominală.
Este interzisă interferarea cu setările regulatorului motorului sau operarea motorului la turații excesive.
Nu așezați mâinile sau picioarele lângă părțile mobile ale mașinii.
Evitați contactul cu uleiul fierbinte, combustibilul, gazele de eșapament și piesele fierbinți ale mașinii.
Dacă apare zgomot sau vibrații excesive, opriți imediat mașina și investigați cauza.

INSTRUCȚIUNI DE SIGURANȚĂ ȘI DE UTILIZARE PENTRU MAȘINĂ

AVERTIZARE! Înainte de a utiliza mașina de șlefuit, citiți și înțelegeți pe deplin acest manual de instrucțiuni. Vă rugăm să acordați o atenție deosebită tuturor avertismentelor și precauțiilor.
Operarea și întreținerea necorespunzătoare a mașinii pot duce la răniri grave sau la moartea operatorului sau a celor din jur.
Fiecare mașină prezintă anumite riscuri operaționale. O mașină de tocat cioturi prezintă pericole specifice de care utilizatorul ar trebui să fie conștient și să le evite în mod conștient. Operatorul și proprietarul dispozitivului sunt obligați să fie conștienți de potențiale pericole și să respecte regulile de siguranță. Pentru a minimiza riscurile, trebuie luate măsuri preventive adecvate. Când citiți acest manual, acordați o atenție deosebită informațiilor despre evitarea pericolelor.
Vă rugăm să păstrați acest manual pentru referințe și revizuiri viitoare. Dacă utilizatorul mașinii este altcineva decât proprietarul, oferiți-i instrucțiunile de utilizare pentru a le citi. Orice persoană căreia i se împrumută sau împrumută mașina de frezat trebuie să aibă acces la acest manual și să-l folosească înainte de a începe lucrul. Vă rugăm să verificați dacă există o copie a instrucțiunilor de utilizare în recipientul situat în mânerul mașinii. Persoanele care operează mașina trebuie să citească instrucțiunile înainte de a o utiliza. De asemenea, se recomandă să le oferiți o pregătire de bază în funcționarea în siguranță a mașinii și să rămâneți disponibili pentru orice întrebări pe care le-ar putea avea.

Aplicarea mașinii
Înainte de utilizare, operatorul trebuie să se asigure că mașina este potrivită pentru utilizarea prevăzută. Utilizatorul își asumă întreaga responsabilitate pentru funcționarea corectă a mașinii.
Mașina de șlefuit pentru cioturi este destinată numai utilizării în aer liber și este utilizată pentru a îndepărta cioturile de copaci și rădăcinile expuse aproape de nivelul solului. Procesul de îndepărtare a ciotului se realizează prin deplasarea lamei orizontal peste partea superioară și în față a trunchiului, frezând-o treptat. Înainte de a utiliza aparatul pentru prima dată, vă rugăm să citiți cu atenție acest manual de instrucțiuni.

AVERTIZARE! Nu tăiați niciodată pe pante care depășesc 15°!
Când tăiați trunchiuri de copaci pe teren în pantă, trebuie să aveți grijă deosebită deoarece mașina se poate mișca sau înclina în mod neașteptat. Nu frezați niciodată cioturi în sus sau în jos, deoarece mașina poate aluneca spre operator sau se poate răsturna. Tăierea trebuie făcută numai pe partea laterală a pantei.

Reguli de funcționare în siguranță
Combustibil recomandat: benzină fără plumb E10 cu un octan minim de 95.
Trebuie să utilizați combustibil și ulei fără orice contaminare și destinate motoarelor în patru timpi. Se recomandă utilizarea produselor de înaltă calitate. Acest lucru va prelungi durata de viață a motorului.
Verificați regulat nivelul uleiului de motor. Utilizarea mașinii cu un nivel de ulei prea scăzut sau fără ulei poate duce la deteriorarea sau chiar la incendiu.
Înainte de a începe lucrul, asigurați-vă că zona de lucru nu are cabluri electrice și utilitare îngropate, pietre, fire și alte obiecte care ar putea fi deteriorate sau prinse și aruncate de roata de frezat rotativă.
Copiii și persoanele neinstruite nu au voie să opereze mașina.
În timpul lucrului, trebuie purtate ochelari de protecție și echipament personal de protecție pentru a proteja împotriva așchiilor și așchiilor de lemn.
Înainte de a porni mașina, verificați starea tehnică a dinților roții de frezat – aceștia trebuie să fie ascuțiți, fixați corespunzător și nedeteriorați.
Înainte de a porni motorul, asigurați-vă că roata de frezat nu este în contact cu suprafața, butucul sau orice alt obiect.
Operatorul ar trebui să fie pregătit pentru posibilitatea ca mașina să „dea înapoi” la primul contact cu portbagajul.
Înainte de a porni mașina, asigurați-vă că toate elementele de tăiere nu sunt murdare și că nivelul uleiului este corect. Verificați strângerea tuturor piulițelor și șuruburilor și presiunea în anvelope. Nu utilizați mașina dacă pârghia de siguranță (prezența operatorului) nu oprește automat motorul atunci când este eliberată. Pârghia de siguranță trebuie verificată în mod regulat pentru a vă asigura că funcționează corect.
Nu folosiți mașina în timpul precipitațiilor sau unde există riscul de fulger. Nu folosiți mașina într-un mediu umed sau umed și nu o expuneți la umiditate.
Păstrați motorul și toba de eșapament curate și fără iarbă, frunze, exces de grăsime și depuneri de carbon pentru a reduce riscul de incendiu.

Nu puteți modifica aparatul în niciun fel. Trebuie folosite numai atașamente și accesorii aprobate de producător. Utilizarea pieselor neautorizate poate duce la deteriorarea mașinii și vătămări corporale.
Trecătorii, în special copiii și animalele, trebuie să stea la cel puțin 25 m distanță de mașina de operare. Dacă în zona de lucru se găsesc trecători sau animale, opriți imediat mașina.
Vehiculele din apropiere, ferestrele și alte obiecte pe o rază de 25 m ar trebui să fie protejate de pericolele potențiale rezultate din tăierea lemnului.
Este interzisă operarea mașinii fără toate capacele de protecție instalate corespunzător.
Trebuie avut grijă să evitați otrăvirea cu monoxid de carbon (CO) atunci când lucrați în spații slab ventilate. Când realimentați, luați măsurile de precauție adecvate pentru a preveni incendiile și exploziile.
Nu este permisă reglarea sau curățarea mașinii în timp ce motorul este pornit.
Evitați contactul cu combustibilul fierbinte, uleiul, gazele de eșapament și suprafețele fierbinți ale mașinii. Nu atingeți motorul sau toba de eșapament, deoarece aceste părți devin foarte fierbinți în timpul funcționării și rămân fierbinți pentru o perioadă de timp după funcționare. Lăsați mașina să se răcească înainte de întreținere sau reglare.
Nu așezați nicio parte a corpului dumneavoastră în zone în care ar putea apărea un contact periculos dacă mașina se mișcă în timpul asamblarii, instalării, exploatării, întreținerii, reparației sau transportului.
Este interzisă utilizarea mașinii pe suprafețe umede sau înghețate, ceea ce poate crește riscul de cădere.
Nu lăsați mașina la îndemâna copiilor și a persoanelor care nu au fost instruite în funcționarea sa. Utilizarea neautorizată a mașinii poate constitui un pericol.
Dacă mașina începe să emită zgomote sau vibrații neobișnuite, opriți imediat motorul, deconectați firul bujiilor și investigați cauza problemei. Zgomotele sau vibrațiile neobișnuite pot indica o defecțiune gravă.
Nu turnați apă sau alte lichide pe mașină **.** Mașina trebuie păstrată curată, dar fără utilizarea apei – mâinile trebuie să rămână uscate și suprafața mașinii fără murdărie și contaminare.
Nu deschideți niciodată capacul de umplere cu ulei în timp ce motorul este pornit. Uleiul fierbinte vă poate stropi pe față și pe corp.
Opriți motorul mașinii și asigurați-vă că toate piesele în mișcare s-au oprit:
-de fiecare dată când trebuie să vă îndepărtați de mașină,
- înainte de curățarea, verificarea, înlocuirea accesoriilor sau repararea dispozitivului,
-după ce a fost lovit de un obiect străin,
- inainte de a transporta la si de la locul de munca,
-dacă mașina începe să vibreze excesiv.
ATENȚIE! După ce motorul este oprit, părțile în mișcare pot continua să se rotească pentru un timp. Așteptați până când părțile mobile ale mașinii se opresc.

Pericole la locul de muncă
Deteriora. Nu utilizați mașina dacă este deteriorată, incompletă, reglată incorect sau are componente deteriorate.
Scurgeri de combustibil. Verificați mașina pentru scurgeri de combustibil înainte de a porni. După deschiderea supapei de combustibil, asigurați-vă că nu există miros de benzină. Dacă simțiți miros de combustibil, nu porniți motorul și nu folosiți flăcări deschise sau aparate electrice. În cazul unei scurgeri de combustibil, părăsiți imediat zona și asigurați locul defecțiunii. Dacă este posibil, îndepărtați combustibilul vărsat folosind materiale absorbante și verificați sursa scurgerii. Înainte de a reporni mașina, asigurați-vă că scurgerea a fost complet reparată și că toate racordurile de combustibil sunt strânse. Ori de câte ori există riscul de incendiu, sunați imediat pompierii.
monoxid de carbon. Un motor în funcțiune emite monoxid de carbon, un gaz toxic, inodor, care poate duce la otrăvire și moarte. Dacă aveți amețeli, slăbiciune sau greață în timpul lucrului, opriți imediat motorul, mergeți la aer curat și contactați un medic.
Alte pericole asociate cu gazele de evacuare. Aparatul poate emite substanțe chimice care ar putea cauza cancer, malformații congenitale sau alte vătămări ale reproducerii. Evitați inhalarea gazelor de eșapament.
Arsură/Scântei. Nu fumați lângă o mașină în funcțiune sau lângă scântei sau flăcări deschise.
Toba de eșapament fierbinte. Nu atingeți toba de eșapament sau galeria de evacuare. Componentele de evacuare și ale motorului pot deveni foarte fierbinți și pot provoca arsuri.
Piese mobile ale mașinii. Țineți mâinile, picioarele și îmbrăcămintea departe de curele de transmisie, roata de tăiere și alte părți mobile ale mașinii. Nu scoateți niciodată apărătoarele sau dispozitivele de întindere în timp ce mașina funcționează. Contactul cu cureaua de transmisie sau cu dinții tăietori rotativi poate provoca vătămări grave.
Alimentarea cu combustibil. Nu alimentați motorul până când nu s-a răcit timp de cel puțin 30 de minute.
Funcționare necorespunzătoare. Dacă observați zgomote neobișnuite, vibrații neobișnuite sau alte nereguli în timpul funcționării mașinii, opriți-l imediat și verificați cauza.
Vibrații. Expunerea prelungită la vibrațiile mașinii poate duce la probleme circulatorii și leziuni ale nervilor.
Ajustari/Reparatii. Opriți întotdeauna mașina și deconectați firul bujiei înainte de a efectua orice reparație pentru a preveni pornirea accidentală.
Îndepărtarea materialului blocat. Dacă materialul se blochează în mașină, mai întâi opriți motorul, deconectați firul bujiilor și asigurați-vă că toate piesele în mișcare s-au oprit complet. Abia atunci puteți începe să eliminați blocajul sau să efectuați diagnostice.

Echipament individual de protectie
Protecția auzului. Purtați dopuri de urechi sau altă protecție auditivă atunci când utilizați o mașină de frezat.

Protecția ochilor. Purtați protecție pentru ochi aprobată atunci când utilizați o mașină de frezat.
Protecția feței. Purtați o cască cu ecran complet sau ochiuri de plasă împreună cu ochelari de protecție.
Îmbrăcăminte și accesorii largi. Îmbrăcămintea largi, bijuteriile sau părul lung pot fi prinse în părțile mobile ale mașinii. Nu purtați bijuterii sau îmbrăcăminte largi în timp ce utilizați o mașină de frezat.
Pantaloni lungi. Purtați pantaloni lungi și rezistenti pentru a vă proteja picioarele de resturile aruncate de mașină.

Siguranța alimentării cu combustibil – Pericol de electricitate statică
La realimentare, există riscul de scântei electrostatice care ar putea aprinde vapori de combustibil și ar putea provoca un incendiu. Pentru a minimiza pericolele, alimentați întotdeauna mașina folosind un container portabil, împământat, în loc să realimentați direct dintr-un distribuitor de combustibil. Recipientul trebuie așezat pe pământ și vârful acestuia trebuie să fie în contact cu orificiul rezervorului de combustibil. Nu alimentați mașina în timp ce se află pe o remorcă sau într-un vehicul. Înainte de realimentare, se recomandă să atingeți un obiect metalic împământat pentru a descărca orice electricitate statică acumulată. Când realimentați, nu folosiți flăcări deschise, nu fumați și nu efectuați activități care pot genera scântei.

Reguli de întreținere a mașinii
Unele părți ale mașinii sunt fabricate din plastic sau cauciuc și, prin urmare, trebuie ținute departe de contactul cu substanțele chimice.
Nu acoperiți mașina dacă orificiul de evacuare este încă fierbinte.
Nu este permisă modificarea niciunei piese sigilate ale mașinii sau motorului care au fost asigurate de producător sau distribuitor.
Orice ajustări, cum ar fi creșterea sau scăderea turației motorului, pot fi efectuate numai de un tehnician de service calificat.
Pentru a vă menține mașina în stare bună de funcționare, verificați în mod regulat dacă toate componentele sunt aliniate corect și că nicio piesă în mișcare nu este blocată.
Piesele deteriorate sau uzate trebuie reparate sau înlocuite înainte de utilizarea ulterioară a mașinii. Multe accidente sunt rezultatul exploatării utilajelor în stare tehnică proastă.

Gestionarea deșeurilor
Consumabilele, ambalajele și uneltele uzate trebuie reciclate în conformitate cu reglementările aplicabile de protecție a mediului. Deșeurile trebuie duse la un punct local de reciclare în conformitate cu principiile de eliminare a deșeurilor industriale.

MONTAJUL PRODUSULUI

Pregătirea pentru asamblare
Produsul trebuie despachetat din ambalaj și toate elementele de ambalare trebuie îndepărtate. Se recomandă păstrarea ambalajului, care poate fi util la transportul sau depozitarea produsului. Verificați dacă vreo piesă a produsului nu a fost deteriorată în timpul transportului. Orice deteriorare observată, de exemplu, fisuri sau deformări, descalifică produsul de la utilizarea ulterioară până când piesele deteriorate sunt reparate sau înlocuite.
Se recomandă amplasarea mașinii pe o suprafață plană, tare și curată.
În timpul instalării, trebuie purtat echipament personal de protecție, cum ar fi mănuși de protecție, protecție pentru ochi și îmbrăcăminte de protecție.

Asamblarea mașinii
Pentru asamblare, procedați așa cum se arată în ilustrație:

(II) – Montați roțile. Există o săgeată pe pereții laterali ai anvelopelor care indică direcția recomandată de mers. Roțile trebuie montate conform acestui marcaj, ajustându-și poziția în funcție de direcția de deplasare a mașinii la deplasarea înainte.
Atașați butucul la axele roților de pe ambele părți ale mașinii folosind șaibe plate și piulițe M14. Aliniați orificiile roții cu orificiile butucului, acordând atenție direcției corecte de rotație a roții, apoi fixați-le pe butuc folosind șuruburi hexagonale M8×20 mm, șaibe plate și piulițe M8 autoblocante. Strângeți piulițele uniform și alternativ pentru a asigura stabilitatea și potrivirea corespunzătoare a roții.
(III) – Instalați baza mânerului de lucru. Pentru a face acest lucru, aliniați găurile de la baza mânerului de lucru (a) cu găurile din placa de montare (b) și corpul mașinii, apoi atașați baza la corpul mașinii folosind patru șuruburi M12×45 mm și șaibe.
(IV) – Instalați ghidajul cablului pârghiei de blocare a rotației pe suportul de pe baza mânerului de operare. Pentru a face acest lucru, introduceți cablul prin orificiul de la baza mânerului de operare, puneți ghidajul cablului (a) în suport (b) și apoi blocați-i poziția folosind piulițele. Pentru a asigura funcționarea corectă a pârghiei de blocare a rotației, lungimea cablului poate fi reglată numai după montarea tijei de cablu pe pârghie prin schimbarea poziției ghidajului cablului (a) în suport (b).
(V) – Instalați mânerul de operare și cablurile la comenzile mașinii. Pentru a face acest lucru, introduceți un șurub M16×360 mm prin mânerul de lucru și baza mânerului și apoi fixați-l cu pârghia de blocare. Instalați pârghiile de accelerație pe mânerul de operare folosind două șuruburi M6×40 mm, șaibe și piulițe M6. Instalați cablul pe pârghia de blocare a rotației. Pentru a face acest lucru, treceți cablul prin suport și apoi fixați-l prin strângerea piuliței de montare. Atașați tija de cablu la pârghie folosind un șurub și o piuliță. Instalați cablul pârghiei de blocare a roților în același mod. Odată ce asamblarea este finalizată, asigurați conexiunile prin strângerea piulițelor de montare.

(VI) – Conectați cablul manetei de siguranță la motor. Pentru a face acest lucru, conectați ștecherul cablajului motorului la priza cablajului pârghiei de siguranță, asigurându-vă că conexiunea este așezată și cuplată corect.
(VII) – Montați capacele de protecție din cauciuc. Pentru a face acest lucru, aliniați orificiile de montare din capac cu orificiile din corpul mașinii și apoi fixați-o cu șuruburi hexagonale M8×25 mm și piulițe M8 autoblocante. Instalați capacele rămase în același mod - pe partea opusă și în spatele mașinii. Odată ce instalarea este completă, asigurați-vă că toate capacele de protecție sunt montate corect.
(VIII) – Bara de tracțiune de transport echipată cu o roată de sprijin permite deplasarea mașinii pe distanțe scurte. În poziția roții în jos, facilitează manevrarea la deplasarea manuală a mașinii, în timp ce în poziția roții în sus, permite deplasarea mașinii doar pe distanțe scurte în zona de lucru folosind o altă mașină echipată cu un cârlig adecvat, de exemplu un tractor.
ATENŢIE! Bara de tracțiune nu este destinată transportului mașinii cu ajutorul unui vehicul pe drumurile publice.
În funcționare normală, bara de remorcare nu este montată astfel încât să nu constituie un obstacol în timpul frezării.
Pentru a monta bara de tracțiune, introduceți-o în suport cu roata în jos sau în sus, aliniați orificiile de montare cu orificiile din suportul mașinii și apoi blocați-i poziția folosind știftul de blocare (a). Apoi asigurați-vă că știftul este așezat complet, apoi asigurați conexiunea prin introducerea știftului cu arc.

PREGĂTIREA DE MUNCĂ

Pregătirea locului de muncă
Înainte de a începe frezarea, zona de lucru trebuie pregătită corespunzător. Tăiați sau scurtați portbagajul până la nivelul solului, de ex. folosind o motoferăstrău. Îndepărtați stratul de pământ și orice pietre și obiecte din apropierea trunchiului sau rădăcinilor care pot împiedica munca și pot crea un pericol. Lucrările trebuie efectuate numai în timpul zilei sau într-o zonă suficient de iluminată. Nu folosiți o mașină de frezat după întuneric.
AVERTIZARE! Lăsarea pietrelor sau a altor obiecte în zona de lucru poate duce la situații periculoase, cum ar fi deteriorarea mașinii și/sau obiecte prinse și aruncate de roata de frezat. Acest lucru poate provoca vătămări grave sau chiar moartea.

Pregătirea mașinii pentru lucru
ATENŢIE! Din fabrică, motorul poate conține doar o cantitate mică de ulei pentru a proteja motorul în timpul transportului și depozitării. Înainte de prima pornire, verificați nivelul uleiului de motor și apoi completați cu ulei până la nivelul necesar. Nivelul uleiului trebuie verificat regulat și completat dacă este necesar. Operarea mașinii fără ulei sau cu prea puțin ulei în cutia de viteze a motorului poate duce la deteriorarea ireversibilă a motorului.
Ar trebui să pregătiți ulei destinat motoarelor în patru timpi cu o clasă de vâscozitate SAE 15W-40.
Înainte de a umple uleiul, așezați mașina pe o suprafață plană, apoi deșurubați capacul rezervorului de ulei (IX) și ștergeți joja de ulei atașată. Umpleți rezervorul cu ulei. La umplere, se recomandă utilizarea unei pâlnii sau a unui turnător pentru a evita vărsarea uleiului. Dacă uleiul este vărsat, ștergeți bine orice ulei rămas înainte de a porni motorul. Verificați dacă nivelul uleiului este corect. Pentru a face acest lucru, introduceți joja în orificiul de umplere și înșurubați capacul rezervorului. Apoi deșurubați-l și verificați nivelul uleiului de pe joja. Nivelul uleiului trebuie să fie între nivelul maxim și minim de pe joja. După ce v-ați asigurat că nivelul uleiului este corect, închideți orificiul de umplere cu capacul.
Atenție! Nivelul uleiului trebuie verificat de fiecare dată înainte de a începe lucrul.
După completarea cu ulei, trebuie să completați cu combustibil. Combustibilul este benzină fără plumb, cu un octan de cel puțin 95. Pentru a alimenta, deșurubați capacul rezervorului de combustibil (X) și turnați combustibil în rezervor. Când turnați combustibil, se recomandă folosirea unui turnător sau a unei pâlnii pentru a reduce riscul de stropire cu combustibil. Dacă s-a vărsat combustibil, ștergeți cu grijă orice combustibil rămas. Așteptați până când vaporii s-au disipat complet și porniți motorul într-un loc diferit de cel în care a fost alimentat. După umplerea rezervorului de combustibil, închideți orificiul de umplere a rezervorului de combustibil cu capacul.
Mașina este echipată cu roți pneumatice. Presiunea recomandată în anvelope este de 10 PSI / 0,7 BAR. Înainte de a începe lucrul, anvelopele trebuie umflate. Nu depășiți presiunea recomandată în anvelope. Verificați presiunea în anvelope înainte de a începe lucrul. Anvelopele ar trebui să fie întotdeauna umflate la presiune egală.
Atenție! Presiunea incorectă sau neuniformă în anvelope poate duce la situații periculoase, cum ar fi răsturnarea mașinii pe o parte, care ar putea duce la răniri grave sau chiar deces.

Reglarea înălțimii mânerului de lucru (XI)
Înainte de a începe lucrul, reglați înălțimea mânerului de lucru la înălțimea operatorului. Pentru a face acest lucru, deșurubați pârghia de blocare până când poziția mânerului de lucru poate fi schimbată, reglați poziția acestuia și apoi blocați-o din nou prin strângerea pârghiei de blocare. Asigurați-vă că mânerul de operare este fixat corespunzător și că nu își schimbă poziția în timpul funcționării.

Verificarea componentelor
Înainte de prima utilizare, inspectați cu atenție mașina pentru a vă asigura că toate componentele sunt bine fixate și fără deteriorare.

SERVICIUL PRODUSE

Comenzile mașinii
Mai jos este o descriere a comenzilor mașinii:
Pârghie de blocare a rotației (XII)
Este folosit pentru a bloca și debloca capacitatea mașinii de a se roti în raport cu roțile sale - mișcarea pârghiei complet înapoi deblochează rotația, iar mișcarea complet înainte blochează rotația mașinii. În poziția deblocat, mașina se poate roti într-un interval limitat prin controlul mânerului de lucru, ceea ce facilitează ghidarea precisă în timpul frezării. Blocarea este posibilă doar într-o singură poziție – când mașina este setată să lucreze drept înainte.

Pârghie de blocare a roților (XIII)
Folosit pentru blocarea sau deblocarea roților mașinii. Mișcarea pârghiei complet înapoi blochează roțile pentru stabilitate în timpul funcționării, în timp ce deplasarea pârghiei complet înainte deblochează roțile, permițând mașinii să se deplaseze înainte sau înapoi. Țineți întotdeauna roțile blocate, cu excepția cazului în care schimbați poziția mașinii.

Maneta de accelerație (XIV)
Folosit pentru a seta turația motorului. Deplasarea completă a pârghiei înainte setează turația motorului la mare, în timp ce mișcarea complet înapoi setează turația motorului la scăzută.
Creșterea vitezei de rotație face ca roata de frezat să înceapă să se rotească – cu cât viteza de rotație este mai mare, cu atât roata de frezat se rotește mai repede. Înainte de a seta viteza la mare, asigurați-vă că roata de frezat nu este în contact cu solul sau cu orice alt obiect pentru a preveni smucitura bruscă a mașinii, lovirea înapoi către operator sau deteriorarea dinților roții de frezat.
Pârghie de siguranță (XV)
Această pârghie controlează funcționarea motorului prin detectarea prezenței operatorului. Tragerea manetei spre mânerul de operare permite motorului să funcționeze, în timp ce eliberarea manetei face ca aceasta să se oprească automat, asigurând utilizarea în siguranță a mașinii.
ATENŢIE! Pârghia de siguranță nu are un mecanism de blocare care să o blocheze în poziția de prezență a operatorului. Nu blocați niciodată maneta în această poziție pentru a evita situațiile periculoase dacă trebuie să opriți rapid motorul.

Pornirea motorului cu ardere
AVERTIZARE! Nu porniți motorul cu ardere internă în spații închise sau slab ventilate deoarece gazele de eșapament conțin monoxid de carbon, un gaz toxic inodor, care poate duce la otrăvire, pierderea conștienței și chiar moartea. Când motorul funcționează, trebuie asigurată o ventilație adecvată pentru a preveni acumularea gazelor de eșapament.
AVERTIZARE! Țineți mâinile și picioarele departe de piesele rotative ale mașinii. Contactul cu piesele rotative ale mașinii poate provoca vătămări grave.
ATENŢIE! De fiecare dată înainte de a porni motorul, asigurați-vă că nivelul uleiului de motor este corect.

Utilizați pârghia de blocare a roților și pârghia de blocare a rotației pentru a bloca roțile și rotirea mașinii, apoi asigurați-vă că acesta rămâne stabil și nu se mișcă sau se rotește în lateral.
După cum se arată în ilustrația (XVI), deschideți supapa de combustibil mutând pârghia supapei de combustibil (a) în poziția ON.
După cum se arată în ilustrația (XVII), pentru a porni un motor rece, închideți supapa de accelerație mutând maneta de șoc (a) în poziția ÎNCHIS, iar pentru a porni un motor cald, deschideți supapa de accelerație mutând maneta de șoc (a) în poziția DESCHIS.
Deplasați maneta de accelerație în poziția de turație scăzută a motorului.
Rotiți comutatorul motorului (XVIII) în poziția ON pentru a porni sistemul de aprindere a motorului. Comutatorul trebuie să fie în poziția ON pentru ca motorul să funcționeze.
Asigurați-vă că roata de frezat nu este în contact cu solul.
Trageți maneta de siguranță spre mânerul de operare.
Trageți ușor de mânerul cablului de pornire de mai multe ori până când simțiți rezistența cauzată de compresia motorului, apoi trageți cu o mișcare viguroasă, hotărâtă (XIX). După câteva trageri, motorul ar trebui să pornească.
După pornirea motorului, nu eliberați mânerul cablului de pornire din mână, ci mutați-l în poziția inferioară.
Pe măsură ce motorul se încălzește, deplasați treptat maneta de șoc spre poziția DESCHIS. După fiecare schimbare a poziției manetei de șoc, trebuie să așteptați până când motorul funcționează fără probleme. Viteza de retur a manetei de șoc depinde de condițiile atmosferice în care motorul este pornit. Cu cât temperatura mediului ambiant este mai scăzută, cu atât returul trebuie să fie mai lent.

Oprirea de urgență a motorului cu ardere
Eliberați maneta de siguranță, care va opri motorul cu ardere.
Atenție! După ce motorul se oprește, roata de frezat poate continua să se rotească pentru un timp. **Țineți mâinile și picioarele departe de elementul de tăiere rotativ. Contactul cu lamele poate cauza vătămări grave.**

Oprirea motorului cu ardere
Pentru a opri motorul, urmați acești pași:
Ținând elementul de tăiere deasupra solului, eliberați pârghia de siguranță. Motorul se va opri. Vă rugăm să așteptați până când elementul de tăiere s-a oprit complet.

Odată ce roata de frezat sa oprit complet, coborâți mașina astfel încât roata de frezat să se sprijine pe sol.
Înainte de a părăsi poziția operatorului, asigurați-vă că roțile sunt blocate folosind pârghiile de blocare a roților, mai ales dacă mașina se află pe o pantă.
Puneți comutatorul motorului (XVIII) în poziția OPRIT.
După cum se arată în ilustrația (XVI), închideți supapa de combustibil mutând pârghia supapei de combustibil (a) în poziția OPRIT.
Lăsați motorul să se răcească timp de cel puțin 30 de minute înainte de a elibera blocarea roților și de a depozita sau transporta mașina. Un motor fierbinte este un pericol de incendiu.

Alimentarea cu combustibil
AVERTIZARE! Combustibilul este foarte inflamabil! La manipularea combustibilului trebuie respectate toate măsurile de siguranță. Nu umpleți rezervorul de combustibil în timp ce mașina funcționează. Nu alimentați lângă o flacără deschisă. Fumatul nu este permis în zona de realimentare. Nu vărsați combustibil. Dacă s-a vărsat combustibil, uscați bine combustibilul vărsat înainte de a porni mașina. Strângeți ferm și sigur capacul rezervorului de combustibil. Combustibilul trebuie depozitat în recipiente bine închise, aprobate, departe de sursele de căldură și la îndemâna copiilor.

Opriți motorul conform procedurii descrise mai sus.
Așteptați ca motorul să se răcească.
Combustibilul este benzină fără plumb, cu un octan de cel puțin 95. Pentru a alimenta, deșurubați capacul rezervorului de combustibil (X) și turnați combustibil în rezervor. Când turnați combustibil, se recomandă folosirea unui turnător sau a unei pâlnii pentru a reduce riscul de stropire cu combustibil. Dacă s-a vărsat combustibil, ștergeți cu grijă orice combustibil rămas. Așteptați până când vaporii s-au disipat complet și porniți motorul într-un loc diferit de cel în care a fost alimentat. După umplerea rezervorului de combustibil, închideți orificiul de umplere a rezervorului de combustibil cu capacul.
Reporniți motorul conform procedurii din secțiunea *„ Pornirea motorului cu ardere”.*

Măcinarea cioturilor și rădăcinilor
AVERTIZARE! Asigurați-vă că zona de lucru este pregătită corespunzător. Risc ca resturile să fie aruncate înapoi. Pietrele, așchiile și resturile pot provoca vătămări grave sau daune materiale. Resturile pot fi aruncate până la 25 m în orice direcție. Acestea pot sări de pe suprafețe dure și pot lovi operatorul, trecătorii sau împrejurimile sensibile. Nu utilizați niciodată o mașină de frezat fără echipament individual de protecție adecvat, în special protecție pentru ochi și o protecție facială.
AVERTIZARE! Roata de frezat rotativa. Țineți mâinile și picioarele departe de roata de frezat care se învârte. Contactul cu dinții poate provoca răni grave.

Utilizați pârghia de blocare a roților pentru a bloca roțile mașinii în locul destinat prelucrării pentru a asigura o stabilitate adecvată și o funcționare în siguranță.
Utilizați pârghia de blocare a rotației pentru a debloca rotația mașinii pentru a permite operarea completă de frezare.
Cu ajutorul manetei de accelerație, creșteți turația motorului. Roata de frezat va începe să se rotească. Înainte de a începe lucrul, așteptați până când roata de frezat atinge viteza maximă de funcționare.
Rotiți routerul spre partea laterală a portbagajului, apoi introduceți încet elementul de tăiere în suprafață.
Odată ce elementul de tăiere intră în contact cu trunchiul, începeți mișcări laterale netede, mișcând treptat roata de tăiere spre marginea trunchiului până când este complet îndepărtată de acesta.
Apoi schimbați direcția și continuați frezarea în direcția opusă până când roata de frezat ajunge pe marginea opusă a portbagajului.
În timpul mișcărilor laterale, acordați atenție sunetului motorului și reglați presiunea pentru a evita supraîncărcarea acestuia. Dacă cureaua trapezoială sau ambreiajul centrifugal fac zgomot care indică o sarcină excesivă, reduceți presiunea pe mânerul de operare.
Dacă mișcarea laterală nu poate fi efectuată liber, roata de frezat trebuie ridicată.
Rădăcinile pot fi frezate introducând lama perpendicular.
Recomandări suplimentare pentru frezarea trunchiurilor mari (XX):
Când măcinați trunchiuri mai mari de copaci, sub roata de frezat (b) se pot acumula așchii (a). În acest caz, eliberați blocarea roții și deplasați mașina înainte, astfel încât așchiile să se acumuleze direct sub lame. Coborârea roții de tăiere pe un strat de așchii va face ca acestea să fie aruncate din zona de lucru a mașinii.
Nu lăsați roțile mașinii de frezat să cadă în cavitatea portbagajului. Dacă există o depresiune în zona de frezare, umpleți-o cu așchii de lemn sau mutați mașina în altă locație.
Când frezarea este completă, opriți motorul și blocați roțile mașinii înainte de a părăsi poziția operatorului. Lăsați mașina să se răcească complet, deconectați cablul bujiei, instalați bara de transport și apoi transportați mașina la locul de întreținere.

ÎNTREȚINEREA PRODUSULUI
ATENŢIE! Înainte de curățare, reparare, inspectare sau reglare, opriți motorul și asigurați-vă că toate piesele în mișcare s-au oprit complet. Deconectați firul bujiei și țineți-l departe de bujie pentru a preveni pornirea accidentală a motorului. Așteptați până când toate componentele mașinii s-au răcit complet.

În timpul perioadei de garanție, utilizatorul nu poate dezasambla mașina sau înlocui alte componente sau piese decât cele enumerate mai jos, deoarece acest lucru va anula garanția. Orice nereguli observate în timpul inspecției sau al funcționării reprezintă un semnal pentru efectuarea reparațiilor la un punct de service.

După terminarea lucrărilor, carcasa, fantele de ventilație, întrerupătoarele, mânerul suplimentar și capacele trebuie curățate, de exemplu, cu un jet de aer (la o presiune care nu depășește 0,3 MPa), o perie sau o cârpă uscată, fără a utiliza substanțe chimice și fluide de curățare. Curățați uneltele și mânerele cu o cârpă uscată și curată.

Atenţie! Toate procedurile de întreținere trebuie efectuate cu mașina oprită și inactiv. După oprirea motorului, așteptați până când motorul și componentele mașinii s-au răcit complet și apoi deconectați firul bujiei.
Atenţie! Dacă cursul unei activități de serviciu nu este descris mai jos. Aceasta înseamnă că trebuie să duceți mașina la un centru de service specializat pentru a efectua această lucrare.
Atenţie! În cazul în care se folosește un solvent pentru curățare, evitați contactul solventului cu pielea și ochii. Utilizați echipament individual de protecție. Produsul nu trebuie curățat cu jet de apă, în special sub presiune, sau prin scufundarea lui în apă.

Activitati de intretinere generala
Verificați starea generală a mașinii. Verificați dacă nu există șuruburi slăbite, nealiniere sau blocare a pieselor în mișcare, fisuri, componente deteriorate și alte defecte care pot afecta funcționarea în siguranță.
Îndepărtați orice murdărie sau material care s-ar fi putut acumula pe mașină, apărătoarele acesteia și pe elementul de tăiere. Vă rugăm să curățați dispozitivul după fiecare utilizare. Apoi utilizați un ulei de mașină ușor de înaltă calitate pentru a lubrifia piesele în mișcare.
Atenţie! Nu folosiți o mașină de spălat cu presiune pentru a curăța mașina. Apa poate pătrunde în zonele greu accesibile ale mașinii și capacelor, ceea ce poate duce la deteriorarea arborelor, rulmenților sau motorului.

Inspecții periodice
Trebuie efectuate inspecții și întreținere periodice a componentelor mașinii enumerate mai jos.

Verificarea nivelului uleiului de motor
Deșurubați capacul de umplere și scoateți indicatorul de nivel al uleiului (IX).
Curățați și uscați indicatorul cu o cârpă curată.
Introduceți joja în tubul de umplere, dar nu o întoarceți. Apoi scoateți și respectați nivelul de ulei indicat.
Dacă nivelul indicat este prea scăzut, completați cu ulei până la nivelul superior al jojei (zona punctată).
Înșurubați joja în gâtul de umplere cu ulei.

Schimb ulei motor
Uleiul de motor trebuie schimbat după primele 2 până la 5 ore de funcționare. Orice schimbare ulterioară a uleiului trebuie efectuată la fiecare 25 de ore de funcționare.
Aveți grijă când schimbați uleiul. Uleiul este fierbinte imediat după oprirea motorului și poate provoca arsuri. Uleiul uzat trebuie extras folosind un extractor proiectat în acest scop, în conformitate cu recomandările producătorului extractorului .
După cum se arată în ilustrația (XXI), deșurubați capacul de umplere a uleiului (a), introduceți tubul (b) al dispozitivului de aspirație (c) direct în orificiul de umplere a uleiului și apoi aspirați tot uleiul de motor, amintindu-ne că operațiunea va trebui repetată de mai multe ori înainte ca tot uleiul să fie îndepărtat. După ce ați terminat de aspirat, ștergeți orice ulei rămas.
Completați uleiul conform procedurii descrise în secțiunea: „Pregătirea pentru lucru”.
ATENŢIE! Uleiul de motor uzat trebuie eliminat în conformitate cu reglementările locale. Este interzisă turnarea uleiului de motor în sistemul de canalizare.

Ungerea lagărelor elementului de tăiere (XXII) – la fiecare 20 de ore de funcționare
Pentru a asigura funcționarea corectă și a prelungi durata de viață a elementului de tăiere, rulmenții arborelui roții de frezat trebuie lubrifiați în mod regulat. Ungerea este asigurată prin nipluri de ungere situate pe ambele părți ale arborelui.
Pentru a face acest lucru, curățați niplurile de ungere pentru a preveni pătrunderea contaminanților în sistemul de lubrifiere. Deschideți capacele de protecție.
Folosind un pistol de unsoare adecvat, injectați unsoare industrială NLGI gradul 2 până când apare grăsime la garnituri.
După lubrifiere, îndepărtați excesul de grăsime și protejați niplurile de ungere cu capace de protecție.
Ungerea regulată reduce frecarea, previne uzura prematură a rulmenților și asigură funcționarea lină a roții de frezat.

Întreținerea elementului de tăiere
Una dintre cele mai importante componente ale unui șlefuitor de cioturi este roata de frezat (a), care este echipată cu dinți de tăiere (b) atașați la baza dintelui de tăiere (c), așa cum se arată în ilustrația (XXIII). Componentele roții de frezat sunt, de asemenea, cele mai susceptibile la uzură și deteriorare. La frezarea butucurilor, acesta nu numai că intră în contact cu lemnul, dar poate intra în contact și cu materiale abrazive ascunse și obiecte dure găsite în vecinătatea butucului, cum ar fi pământ, pietre, moloz sau alte deșeuri. Uzura și deteriorarea dinților de tăiere pot reduce semnificativ eficiența și performanța mașinii, astfel încât starea

acestora trebuie verificată în mod regulat și piesele deteriorate sau uzate trebuie înlocuite. Este interzisă folosirea mașinii de frezat dacă oricare dintre elementele roții de frezat este uzată sau deteriorată, până când este înlocuită cu una nouă fără defecte.
Pentru a îndepărta un dinte de tăiere uzat, opriți motorul, deconectați firul bujiei și asigurați-vă că roata tăietorului este complet oprită. Apoi blocați rotația roții de frezat pentru a preveni mișcarea acesteia în timpul demontării. Folosind o cheie adecvată, deșurubați piulița care fixează dintele tăietor, apoi scoateți dintele uzat și curățați bine locașul de montare al dintelui de orice reziduuri de murdărie și grăsime.
Puneți noul dinte de tăiere în bază, apoi asigurați-i poziția cu piulița, strângând-o ferm și sigur.
Dacă este necesară înlocuirea bazei dintelui, deșurubați șurubul de montare și apoi demontați baza. Curățați mufa de montare a bazei dintelui de orice reziduuri de murdărie și grăsime. Așezați noua bază a dintelui în roata de frezat, aliniind găurile de montare, apoi fixați-o pe roată cu șurubul de montare. Strângeți șurubul la 81 Nm. În pasul următor, instalați dintele de tăiere pe noua bază conform procedurii descrise mai sus.
După instalare, verificați dacă dintele și baza acestuia sunt bine fixate de roata de frezat și nu au joc. Înainte de a porni mașina, asigurați-vă că toate uneltele au fost îndepărtate și că au fost reinstalate capacele de protecție. Inspecția și înlocuirea regulată a componentelor roții de frezat asigură funcționarea eficientă și sigură a mașinii.
Este posibil să se utilizeze piese de schimb YATO precum: bază de tăiere dreaptă YT-861925, bază curbată YT-861924, dinte de tăiere YT-861926.

Întreținerea filtrului de aer (XXIV) – la fiecare 50 de ore de funcționare
ATENȚIE! Nu utilizați mașina fără un filtru de aer instalat corespunzător sau cu un filtru de aer deteriorat. În caz contrar, motorul cu ardere poate aspira impurități care ar fi în mod normal reținute de filtru. Impuritățile pot duce la întreruperea motorului și chiar la deteriorare.
Deșurubați complet butonul care fixează carcasa filtrului, apoi scoateți capacul filtrului. Scoateți filtrul de la bază. Filtrul de aer este format din două elemente – hârtie și burete. Inspectați cu atenție fiecare element de filtru pentru găuri, rupturi și deteriorare. Dacă orice element de filtru este deteriorat sau nu poate fi curățat în timpul întreținerii, acesta trebuie înlocuit cu unul nou, fără defecte. Este posibil să utilizați filtrul de aer YATO YT-861932.
Curățați elementul de hârtie cu un jet de aer comprimat (presiune care nu depășește 0,2 MPa), eliminând murdăria din interior sau aspirand murdăria din exterior folosind o perie îngustă de aspirator. Datorită structurii delicate a filtrului de hârtie, se recomandă curățarea delicată. Nu înmuiați elementul de hârtie în apă sau în orice alt lichid. Nu periați pentru a evita frecarea murdăriei în structura filtrului.
Curățați elementul de burete în apă caldă cu lichid de spălat vase, clătiți bine și lăsați să se usuce complet. Înmuiați buretele de filtru uscat în ulei de motor curat și stoarceți-l, dar asigurați-vă că filtrul rămâne umed.
Utilizați o cârpă ușor umezită cu apă pentru a curăța orice murdărie din interiorul bazei filtrului și al capacului filtrului. Aveți grijă să nu lăsați praful sau murdăria să pătrundă în conducta care duce la carburator.
Așezați elementul de burete pe elementul de filtru de hârtie. Reinstalați filtrul și închideți capacul filtrului. Asigurați-vă că capacul filtrului este bine închis și butonul de montare a carcasei filtrului este strâns corespunzător.
Întreținerea bujiilor (XXV) – la fiecare 100 de ore de funcționare
Deconectați firul de la bujie. Scoateți bujia (a) cu o cheie pentru bujii. Utilizați o perie de sârmă pentru a curăța electrozii de depunerile de carbon. Verificați distanța dintre electrozi, aceasta ar trebui să fie între 0,7 mm și 0,8 mm.
Dacă observați electrozi arse sau un capac din ceramică crăpat, înlocuiți bujia cu una nouă. Înșurubați bujia. Conectați firul la bujie.

Întreținerea filtrului de umplere a combustibilului
Scoateți capacul rezervorului de combustibil (X). Scoateți filtrul de umplere a combustibilului (XXVI). Curățați filtrul de umplere cu combustibil cu alcool alb. Uscați cu o cârpă moale și curată. Instalați filtrul în orificiul de umplere. Montați capacul rezervorului de combustibil.
Atenție! Pereții filtrului sunt confecționați dintr-o plasă delicată. Trebuie avut grijă în timpul întreținerii pentru a evita deteriorarea acestora. Dacă filtrul este deteriorat, acesta trebuie înlocuit cu unul nou, fără deteriorare, înainte de a relua lucrul.

Reglarea tensiunii curelei trapezoidale (XXVII)
Deșurubați toate șuruburile de montare și apoi îndepărtați capacul curelei trapezoidale.
Slăbiți cele patru șuruburi (a) care fixează baza motorului, ceea ce va permite mișcarea motorului.
Slăbiți piulița de blocare (b) de pe șurubul de tensionare (c), care servește și la alinierea axelor scripetelor.
Rotiți șurubul de tensionare în sensul acelor de ceasornic pentru a crește tensiunea curelei trapezoidale sau în sens invers acelor de ceasornic pentru a o reduce.
Verificați tensiunea curelei trapezoidale – la o sarcină de aproximativ 2,3–3,2 kg, cureaua ar trebui să se devieze cu aproximativ 10 mm în mijloc.
Verificați alinierea scripetelor cu ajutorul unei linii drepte. Dacă este necesar, corectați setarea acestora prin reglarea poziției motorului față de bază.
Strângeți piulița de blocare și șuruburile de fixare a bazei motorului.
Instalați capacul curelei trapezoidale cu șuruburile de montare.
Dacă observați orice deteriorare a curelei trapezoidale sau o scădere a performanței mașinii, înlocuiți cureaua cu una nouă

fără defecte. Pentru a face acest lucru, slăbiți șurubul de tensionare și cele patru șuruburi care fixează baza motorului, scoateți cureaua uzată, montați o nouă curea trapezoidale și apoi reglați tensiunea conform procedurii de mai sus. Este posibilă utilizarea curelei trapezoidale YATO YT-861927.

DEPOZITAREA ȘI TRANSPORTUL PRODUSELOR

Dacă mașina nu va fi folosită mai mult de 30 de zile, urmați pașii de mai jos pentru a o pregăti corect pentru depozitare.
Atenție! Goliți întotdeauna rezervorul de combustibil înainte de depozitare sau transport.
Goliți complet rezervorul de combustibil, deoarece combustibilul care conține etanol își poate pierde proprietățile după doar 30 de zile. Combustibilul uzat poate conține depuneri de gumă care pot înfunda carburatorul și pot limita fluxul de combustibil.
Porniți motorul și porniți până când se oprește automat. Acest lucru va asigura că combustibilul este golit complet din carburator. Pornirea motorului până când este complet gol ajută la prevenirea formării depunerilor de carbon în interiorul carburatorului și a posibilelor deteriorări ale motorului.
În timp ce motorul este încă cald, goliți uleiul din motor așa cum este descris în secțiunea „ *Schimbarea uleiului de motor* ” din instrucțiuni. Apoi umpleți sistemul cu ulei proaspăt conform specificațiilor din tabelul cu date tehnice.
Trageți cablul de pornire astfel încât motorul să se rotească de câteva ori.
Nu mai trageți de cordon când simțiți rezistență.
Odată ce mașina s-a răcit complet, deconectați firul bujiei pentru a preveni pornirea accidentală în timpul depozitării.
Utilizați cârpe curate pentru a curăța exteriorul mașinii și pentru a îndepărta murdăria din orificiile de ventilație pentru a le menține curate. În timpul depozitării, orificiile de ventilație trebuie menținute libere. Nu acoperiți orificiile de ventilație.
Atenție! Nu utilizați detergenți puternici sau detergenți pe bază de petrol pentru a curăța piesele din plastic, deoarece substanțele chimice pot deteriora piesele din plastic.
Curățați conform instrucțiunilor.
Depozitați într-un loc întunecat, uscat, ferit de îngheț și bine ventilat. Țineți mașina departe de surse de căldură, flăcări deschise, scântei și lumini pilot – cum ar fi încălzitoare de apă, încălzitoare cu ventilator, cuptoare, uscătoare de rufe sau alte aparate cu gaz – chiar dacă rezervorul de combustibil al mașinii este gol, deoarece combustibilul rămas se poate aprinde.
Locul de depozitare trebuie să fie protejat împotriva accesului copiilor. Produsul trebuie depozitat la o temperatura cuprinsa intre 5 si 30 de grade Celsius. Se recomanda depozitarea produsului in ambalajul din fabrica sau in alte ambalaje care il protejeaza de praf. Depozitați produsul în poziție orizontală.
În timpul transportului, mașina trebuie protejată de impacturi și vibrații puternice care i-ar putea deteriora componentele. Mașina trebuie transportată în poziție orizontală și asigurată corespunzător pentru a preveni mișcarea, alunecarea sau răsturnarea acesteia.
După fiecare transport, verificați dacă șuruburile de fixare sunt strânse corect.

CARACTERISTICAS DEL PRODUCTO

Una trituradora de tocones de gasolina es una máquina de jardinería impulsada por un motor de combustión, diseñada para eliminar los restos de árboles cortados. La rueda dentada giratoria tritura eficazmente el tocón, permitiendo una nivelación rápida y precisa del suelo. La construcción sólida y la barra de tiro de transporte garantizan movilidad y estabilidad durante el funcionamiento y el movimiento de la máquina en diversas condiciones del terreno. El funcionamiento correcto, fiable y seguro de la máquina depende de su correcto manejo, por lo tanto:

Antes de utilizar la máquina, lea todo el manual y consérvelo.

El proveedor no será responsable de ningún daño o lesión que resulte del uso de la máquina para fines distintos a los previstos o del incumplimiento de las normas de seguridad y recomendaciones de este manual. El uso de la máquina para fines distintos a los previstos también supone la pérdida de los derechos del usuario a la garantía.

EQUIPO

La máquina se entrega completa, pero es necesario ensamblarla antes del primer uso.

DATOS TÉCNICOS

Parámetro	Unidad de medida	Valor
Número de catálogo		YT-86125
Tipo de combustible		Gasolina sin plomo E10
Tipo de aceite de motor		SAE15W-40
Capacidad del tanque de aceite del motor	[l]	1,1
Capacidad del tanque de combustible	[l]	6.5
Número de cilindros		1
Número de barras		4
Tipo de inicio		Manual
Enfriamiento		En avión
Tipo de bujía		F7RTC
Cilindrada del motor	[cm^3]	420
Potencia del motor	[kW]	9.0
Velocidad máxima del motor	[min^{-1}]	3600
Diámetro de la rueda de fresado	[mm]	300
Número de dientes		8T
Altura de corte	[mm]	250
Profundidad de corte	[mm]	170
Dimensiones	[mm]	1755x750x1200
Masa	[kg]	113
Ruido		
presión sonora	[dB (A)]	90,8 ± 2,5
potencia L_{WA}	[dB (A)]	101 ± 1,61
Nivel de vibración (mano-brazo)	[m/s^2]	6,9 ± 1,5
Temperatura de funcionamiento/almacenamiento	[^oC]	5~30

NORMAS GENERALES DE SEGURIDAD

Conociendo la máquina
Antes de operar la máquina, lea este manual y las etiquetas de la máquina para comprender sus limitaciones y posibles peligros. El operador debe estar completamente familiarizado con los controles y su correcto funcionamiento, incluido cómo detener la máquina y desconectar los sistemas de transmisión.
Antes de utilizar la máquina, lea atentamente y comprenda todas las instrucciones y precauciones del manual del operador.
No opere la máquina sin un conocimiento completo de sus procedimientos de operación y mantenimiento, lo que podría provocar lesiones personales o daños a la propiedad.
Si la máquina se transfiere, se presta o se vende a otra persona, se le debe entregar este manual y se le debe brindar la capacitación de seguridad adecuada. El operador es responsable de cualquier accidente o lesión que pueda ocurrir como resultado de un uso inadecuado.
No exceda las capacidades de la máquina. La máquina debe utilizarse de acuerdo con su finalidad, lo que garantizará su fun-

cionamiento eficiente y seguro.

Seguridad personal
Nunca permita que los niños operen la máquina.
Mantenga a los transeúntes, niños y mascotas alejados del área de trabajo de la máquina. Si se encuentran personas o animales en el área de trabajo, apague la máquina inmediatamente. Los niños deben estar bajo la supervisión constante de un adulto.
No opere la máquina bajo la influencia de alcohol, drogas o medicamentos que puedan afectar su capacidad para trabajar con seguridad.
Se debe utilizar ropa protectora adecuada. Es aconsejable llevar pantalón largo, calzado protector y guantes. Está prohibido llevar ropa suelta, joyas o pantalones cortos que puedan quedar atrapados en las partes móviles de la máquina. El cabello largo debe recogerse por encima de los hombros.
Se deben proteger los ojos, la cara y la cabeza de las salpicaduras. Es obligatorio el uso de gafas de seguridad o antiparras con protecciones laterales.
Se debe utilizar protección auditiva.
Durante el trabajo, mantenga una distancia segura de todas las partes móviles de la máquina. Existe riesgo de lesiones graves si se entra en contacto con piezas giratorias.
No toque ningún componente de la máquina que pueda calentarse durante el funcionamiento. Deje que la máquina se enfríe antes de realizar tareas de mantenimiento, ajustes o servicio.
No trabaje descalzo o con calzado ligero, como sandalias. Se recomienda utilizar calzado protector que aumente el agarre en superficies resbaladizas.

Área de trabajo
La máquina está equipada con un motor de combustión interna. No lo utilice cerca de áreas con bosques, vegetación seca o crecida, a menos que el sistema de escape esté equipado con un parachispas que cumpla con las normas locales de seguridad contra incendios.
No arranque ni opere el motor en espacios cerrados. Los gases de escape contienen monóxido de carbono (CO), un gas incoloro e inodoro que es mortal. La máquina sólo debe utilizarse en zonas exteriores bien ventiladas.
No interfiera en el sistema del motor para aumentar su velocidad por encima de los valores permitidos por el fabricante.
Se recomienda llevar un extintor tipo B cuando se trabaja en condiciones secas para minimizar el riesgo de incendio.
No opere la máquina en condiciones de visibilidad limitada o iluminación insuficiente.

Inspección de la máquina antes de la puesta en marcha
Antes de cada uso, comprobar el estado técnico de la máquina, en particular el correcto montaje de las tapas y el apriete de las tuercas y tornillos.
No utilice la máquina si necesita reparación o está en malas condiciones técnicas. Las piezas dañadas, faltantes o defectuosas deben reemplazarse antes de operar la máquina.
No opere la máquina si el interruptor del motor no detiene el motor. Cualquier máquina de combustión que no pueda apagarse con un interruptor es peligrosa y debe repararse.
Compruebe periódicamente que todas las llaves y herramientas de ajuste se hayan retirado del área de la máquina antes de ponerla en marcha. Las herramientas que se dejan atrás pueden quedar atrapadas en las piezas móviles y provocar lesiones.
Evite el arranque accidental de la máquina. Antes de transportar, realizar mantenimiento o servicio, asegúrese de que el interruptor del motor esté en la posición APAGADO.
Si la máquina comienza a vibrar de manera anormal durante el funcionamiento, apague inmediatamente el motor y verifique la causa. La vibración puede ser un síntoma de una avería grave.

Precauciones con el combustible
¡ADVERTENCIA! El combustible es altamente inflamable y sus vapores pueden provocar una explosión. Se deben tomar todas las precauciones para minimizar el riesgo de lesiones graves.
Al llenar o vaciar el tanque de combustible:
Utilice únicamente recipientes de combustible aprobados.
Repostar en un lugar limpio y bien ventilado al aire libre.
Antes de repostar, apague el motor y espere hasta que se enfríe completamente.
No fume, no utilice llamas abiertas ni permanezca cerca de chispas o altas temperaturas cerca del combustible.
Está prohibido repostar la máquina en locales cerrados.
Almacene el combustible únicamente en recipientes sellados, aprobados y debidamente etiquetados, en un lugar fresco y bien ventilado, lejos de fuentes de calor e ignición.
No llene demasiado el tanque de combustible. El nivel de combustible no debe exceder los 12,5 mm por debajo del fondo del cuello de llenado para dejar espacio para la expansión del combustible a medida que aumenta la temperatura.
Cualquier combustible derramado deberá limpiarse inmediatamente. Si se derrama combustible, no arranque la máquina hasta que los vapores de combustible se hayan evaporado completamente.
La máquina no debe almacenarse con combustible en el tanque en un área donde los vapores de combustible puedan entrar en contacto con fuentes de ignición, como calentadores de agua, hornos u otros electrodomésticos de alta temperatura.

Seguridad operacional
La máquina debe colocarse de manera que no pueda moverse accidentalmente durante el mantenimiento, la limpieza, los ajustes o la instalación de accesorios.
No se debe forzar la máquina a trabajar más allá de su capacidad nominal.
Está prohibido interferir con los ajustes del regulador del motor u operar el motor a velocidades excesivas.
No coloque las manos ni los pies cerca de las partes móviles de la máquina.
Evite el contacto con aceite caliente, combustible, gases de escape y piezas calientes de la máquina.
Si se produce ruido o vibración excesivos, apague la máquina inmediatamente e investigue la causa.

INSTRUCCIONES DE SEGURIDAD Y FUNCIONAMIENTO DE LA TRITURADORA DE TONCONES

¡ADVERTENCIA! Antes de utilizar la trituradora de tocones, lea y comprenda completamente este manual de instrucciones. Preste mucha atención a todas las advertencias y precauciones.
El uso y mantenimiento inadecuados de la máquina pueden provocar lesiones graves o la muerte al operador o a otras personas cercanas.
Cada máquina conlleva ciertos riesgos operativos. Una trituradora de tocones tiene peligros específicos que el usuario debe conocer y evitar conscientemente. El operador y el propietario del dispositivo están obligados a ser conscientes de los peligros potenciales y seguir las normas de seguridad. Para minimizar los riesgos, se deben seguir medidas preventivas adecuadas. Al leer este manual, preste especial atención a la información sobre cómo evitar peligros.
Conserve este manual para futuras consultas y revisiones. Si el usuario de la máquina es una persona distinta al propietario, entréguele las instrucciones de uso para que las lea. Cualquier persona a quien se preste o preste la fresadora deberá tener acceso a este manual y utilizarlo antes de iniciar el trabajo. Por favor, compruebe que haya una copia de las instrucciones de uso en el recipiente situado en el mango de la máquina. Las personas que utilicen la máquina deben leer las instrucciones antes de utilizarla. También se recomienda brindarles capacitación básica sobre el funcionamiento seguro de la máquina y permanecer disponibles para cualquier pregunta que puedan tener.

Aplicación de la máquina
Antes de su uso, el operador debe asegurarse de que la máquina sea adecuada para el uso previsto. El usuario asume plena responsabilidad por el correcto funcionamiento de la máquina.
La trituradora de tocones está diseñada solo para uso en exteriores y se utiliza para eliminar tocones de árboles y raíces expuestas cerca del nivel del suelo. El proceso de eliminación del tocón se realiza moviendo la cuchilla horizontalmente sobre la parte superior y frontal del tronco, frotándolo gradualmente. Antes de utilizar la máquina por primera vez, lea atentamente este manual de instrucciones.

¡ADVERTENCIA! ¡Nunca corte en pendientes superiores a 15°!
Al cortar troncos de árboles en terreno inclinado, se debe tener especial cuidado ya que la máquina puede moverse o inclinarse inesperadamente. Nunca muela tocones cuesta arriba o cuesta abajo, ya que la máquina podría deslizarse hacia el operador o volcarse. El corte debe realizarse únicamente en el costado de la pendiente.

Reglas para una operación segura
Combustible recomendado: gasolina sin plomo E10 con un octanaje mínimo de 95.
Debe utilizar combustible y aceite libres de cualquier contaminación y destinados a motores de cuatro tiempos. Se recomienda utilizar productos de alta calidad. Esto prolongará la vida útil del motor.
Compruebe periódicamente el nivel de aceite del motor. Utilizar la máquina con un nivel de aceite demasiado bajo o sin aceite puede provocar daños o incluso un incendio.
Antes de comenzar a trabajar, asegúrese de que el área de trabajo esté libre de cables eléctricos y de servicios públicos enterrados, piedras, alambres y otros objetos que puedan dañarse o quedar atrapados y ser arrojados por la rueda de fresado giratoria.
No se permite que niños ni personas no capacitadas utilicen la máquina.
Se deben usar gafas de seguridad y equipo de protección personal mientras se trabaja para protegerse contra astillas y virutas de madera.
Antes de poner en marcha la máquina, compruebe el estado técnico de los dientes de la fresadora: deben estar afilados, correctamente fijados y sin daños.
Antes de poner en marcha el motor, asegúrese de que la rueda fresadora no esté en contacto con la superficie, tocón o cualquier otro objeto.
El operador debe estar preparado para la posibilidad de que la máquina „retroceda" al entrar en contacto por primera vez con el tronco.
Antes de poner en marcha la máquina, asegúrese de que todos los elementos de corte estén libres de contaminación y que el nivel de aceite sea el correcto. Compruebe el apriete de todas las tuercas y tornillos y la presión de los neumáticos. No utilice la máquina si la palanca de seguridad (presencia del operador) no detiene automáticamente el motor al soltarla. La palanca de seguridad debe revisarse periódicamente para garantizar que funciona correctamente.
No utilice la máquina durante precipitaciones o donde haya riesgo de rayos. No utilice la máquina en un entorno húmedo o mo-

jado y no la exponga a la humedad.
Mantenga el motor y el silenciador limpios y libres de césped, hojas, exceso de grasa y depósitos de carbón para reducir el riesgo de incendio.
No podrá modificar la máquina de ningún modo. Se deben utilizar únicamente accesorios y complementos aprobados por el fabricante. El uso de piezas no autorizadas puede provocar daños a la máquina y lesiones personales.
Las personas cercanas, especialmente los niños y los animales, deben permanecer al menos a 25 m de distancia de la máquina en funcionamiento. Si encuentra personas o animales en el área de trabajo, apague la máquina inmediatamente.
Los vehículos, ventanas y otros objetos cercanos dentro de un radio de 25 m deben protegerse de los posibles peligros derivados de la madera cortada.
Está prohibido operar la máquina sin todas las cubiertas protectoras correctamente instaladas.
Se debe tener cuidado para evitar la intoxicación por monóxido de carbono (CO) cuando se trabaja en espacios mal ventilados.
Al repostar, tome las precauciones adecuadas para evitar incendios y explosiones.
No está permitido realizar ajustes ni limpiar la máquina mientras el motor esté en funcionamiento.
Evite el contacto con combustible caliente, aceite, gases de escape y superficies calientes de la máquina. No toque el motor ni el silenciador, ya que estas piezas se calientan mucho durante el funcionamiento y permanecen calientes durante algún tiempo después del funcionamiento. Deje que la máquina se enfríe antes de realizarle mantenimiento o ajuste.
No coloque ninguna parte de su cuerpo en áreas donde pueda ocurrir un contacto peligroso si la máquina está en movimiento durante el montaje, instalación, operación, mantenimiento, reparación o transporte.
Está prohibido utilizar la máquina sobre superficies mojadas o heladas, ya que puede aumentar el riesgo de caídas.
Mantenga la máquina fuera del alcance de los niños y de personas que no hayan recibido formación sobre su funcionamiento. El uso no autorizado de la máquina puede suponer un peligro.
Si la máquina comienza a emitir ruidos o vibraciones inusuales, detenga inmediatamente el motor, desconecte el cable de la bujía e investigue la causa del problema. Ruidos o vibraciones inusuales pueden indicar una falla grave.
No vierta agua ni otros líquidos sobre la máquina **.** La máquina debe mantenerse limpia, pero sin uso de agua: las manos deben permanecer secas y la superficie de la máquina libre de suciedad y contaminación.
Nunca abra el tapón de llenado de aceite mientras el motor esté en marcha. El aceite caliente puede salpicarle la cara y el cuerpo.
Detenga el motor de la máquina y asegúrese de que todas las partes móviles se hayan detenido:
-cada vez que necesites alejarte de la máquina,
-antes de limpiar, revisar, reemplazar accesorios o reparar el dispositivo,
-después de ser golpeado por un objeto extraño,
-antes del transporte hacia y desde el lugar de trabajo,
-si la máquina comienza a vibrar excesivamente.
¡ATENCIÓN! Después de apagar el motor, las piezas móviles pueden continuar girando durante algún tiempo. Espere hasta que las partes móviles de la máquina se detengan.

Peligros en el trabajo
Daño. No utilice la máquina si está dañada, incompleta, mal ajustada o tiene componentes dañados.
Fugas de combustible. Antes de ponerla en marcha, compruebe que no haya fugas de combustible en la máquina. Después de abrir la válvula de combustible, asegúrese de que no haya olor a gasolina. Si siente olor a combustible, no arranque el motor ni utilice llamas abiertas ni aparatos eléctricos. En caso de fuga de combustible, abandone el área inmediatamente y asegure el lugar de la avería. Si es posible, retire el combustible derramado con materiales absorbentes y verifique la fuente de la fuga. Antes de reiniciar la máquina, asegúrese de que la fuga se haya reparado completamente y que todas las conexiones de combustible estén bien ajustadas. Siempre que exista riesgo de incendio, llame inmediatamente a los bomberos.
Monóxido de carbono. Un motor en funcionamiento emite monóxido de carbono, un gas tóxico e inodoro que puede provocar intoxicación y la muerte. Si siente mareos, debilidad o náuseas mientras trabaja, detenga el motor inmediatamente, salga al aire fresco y consulte a un médico.
Otros peligros asociados a los gases de escape. La máquina puede emitir sustancias químicas que podrían provocar cáncer, defectos de nacimiento u otros daños reproductivos. Evite inhalar los gases de escape.
Quemaduras/chispas. No fume cerca de una máquina en funcionamiento o cerca de chispas o llamas abiertas.
Silenciador caliente. No toque el silenciador ni el colector de escape. Los componentes del escape y del motor pueden calentarse mucho y provocar quemaduras.
Partes móviles de la máquina. Mantenga las manos, los pies y la ropa alejados de las correas de transmisión, la rueda de corte y otras partes móviles de la máquina. Nunca retire protectores ni tensores mientras la máquina esté en funcionamiento. El contacto con la correa de transmisión o los dientes de corte giratorios puede provocar lesiones graves.
Repostaje. No reposte combustible hasta que el motor se haya enfriado durante al menos 30 minutos.
Operación incorrecta. Si nota ruidos inusuales, vibraciones inusuales u otras irregularidades mientras la máquina está en funcionamiento, apáguela inmediatamente y verifique la causa.
Vibraciones. La exposición prolongada a las vibraciones de las máquinas puede provocar problemas circulatorios y daños a los nervios.
Ajustes/Reparaciones. Siempre apague la máquina y desconecte el cable de la bujía antes de realizar cualquier reparación para evitar un arranque accidental.

Eliminación de material bloqueado. Si el material se atasca en la máquina, primero apague el motor, desconecte el cable de la bujía y asegúrese de que todas las partes móviles se hayan detenido por completo. Sólo entonces podrá comenzar a eliminar el bloqueo o realizar diagnósticos.

Equipo de protección personal
Protección auditiva. Utilice tapones para los oídos u otro tipo de protección auditiva cuando trabaje con una fresadora.
Protección para los ojos. Utilice protección ocular homologada al operar una fresadora.
Protección facial. Use un casco con protección facial completa o visera de malla junto con gafas de seguridad.
Ropa suelta y accesorios. La ropa suelta, las joyas o el cabello largo pueden quedar atrapados en las partes móviles de la máquina. No use joyas ni ropa holgada mientras opera una fresadora.
Pantalones largos. Use pantalones largos y resistentes para proteger sus piernas de los residuos arrojados por la máquina.

Seguridad al repostar combustible: peligro de electricidad estática
Al repostar existe el riesgo de que se produzcan chispas electrostáticas que podrían encender los vapores de combustible y provocar un incendio. Para minimizar los riesgos, siempre reabastezca la máquina utilizando un recipiente portátil con conexión a tierra en lugar de hacerlo directamente desde un dispensador de combustible. El recipiente debe colocarse en el suelo y su punta debe estar en contacto con la abertura de llenado de combustible. No reposte combustible mientras la máquina esté en un remolque o en un vehículo. Antes de repostar, se recomienda tocar un objeto metálico conectado a tierra para descargar la electricidad estática acumulada. Al repostar, no utilice llamas abiertas, no fume ni realice actividades que puedan generar chispas.

Normas de mantenimiento de máquinas
Algunas partes de la máquina están hechas de plástico o caucho y, por lo tanto, deben mantenerse alejadas del contacto con productos químicos.
No cubra la máquina si la salida de escape aún está caliente.
No está permitido manipular ninguna parte sellada de la máquina o del motor que haya sido asegurada por el fabricante o el distribuidor. Cualquier ajuste, como aumentar o disminuir la velocidad del motor, sólo puede ser realizado por un técnico de servicio calificado.
Para mantener su máquina en buen estado de funcionamiento, compruebe periódicamente que todos los componentes estén correctamente alineados y que ninguna pieza móvil esté atascada.
Las piezas dañadas o desgastadas deben repararse o reemplazarse antes de seguir utilizando la máquina. Muchos accidentes son consecuencia del uso de maquinaria en malas condiciones técnicas.

Gestión de residuos
Los consumibles, embalajes y herramientas usados deben reciclarse de acuerdo con las normas de protección ambiental aplicables. Los residuos deben llevarse a un punto de reciclaje local de acuerdo con los principios de eliminación de residuos industriales.

MONTAJE DEL PRODUCTO

Preparación para el montaje
El producto deberá ser desembalado del embalaje y se deberán retirar todos los elementos del mismo. Se recomienda conservar el embalaje, que puede ser útil a la hora de transportar o almacenar el producto. Compruebe que ninguna parte del producto haya resultado dañada durante el transporte. Cualquier daño observado, por ejemplo, grietas o deformaciones, descalifica el producto para su uso posterior hasta que se reparen o sustituyan las piezas dañadas.
Se recomienda colocar la máquina sobre una superficie plana, dura y limpia.
Durante la instalación se debe utilizar equipo de protección personal, como guantes protectores, protección para los ojos y ropa protectora.

Montaje de máquinas
Para el montaje proceder como se muestra en la ilustración:

(II) – Instalar las ruedas. Hay una flecha en las paredes laterales de los neumáticos que indica la dirección de viaje recomendada. Las ruedas deben montarse de acuerdo con esta marca, ajustando su posición al sentido de marcha de la máquina cuando se desplaza hacia adelante.
Fije el cubo a los ejes de las ruedas en ambos lados de la máquina utilizando arandelas planas y tuercas M14. Alinee los orificios de la rueda con los orificios del cubo, prestando atención a la dirección correcta de rotación de la rueda, luego fíjelos al cubo usando pernos hexagonales M8×20 mm, arandelas planas y tuercas autoblocantes M8. Apriete las tuercas de manera uniforme y alternada para garantizar la estabilidad y el ajuste adecuado de la rueda.
(III) – Instalar la base del mango de trabajo. Para ello, alinee los orificios de la base del mango de trabajo (a) con los orificios de la placa de montaje (b) y el cuerpo de la máquina, y luego fije la base al cuerpo de la máquina utilizando cuatro tornillos M12×45 mm y arandelas.

(IV) – Instale la guía del cable de la palanca de bloqueo de rotación en el soporte de la base del mango de operación. Para ello, introduzca el cable por el orificio situado en la base del mango de accionamiento, coloque la guía del cable (a) en el soporte (b) y luego bloquee su posición mediante las tuercas. Para garantizar el correcto funcionamiento de la palanca de bloqueo de rotación, la longitud del cable solo se puede ajustar después de montar la varilla del cable en la palanca cambiando la posición de la guía del cable (a) en el soporte (b).
(V) – Instale la manija de operación y los cables a los controles de la máquina. Para ello, inserte un tornillo M16×360 mm a través del mango de trabajo y la base del mango y luego asegúrelo con la palanca de bloqueo. Instale las palancas del acelerador en el mango de operación usando dos tornillos M6×40 mm, arandelas y tuercas M6. Instale el cable en la palanca de bloqueo de rotación. Para ello, pase el cable a través del soporte y luego fíjelo apretando la tuerca de montaje. Fije la varilla del cable a la palanca usando un perno y una tuerca. Instale el cable de la palanca de bloqueo de la rueda de la misma manera. Una vez completado el montaje, asegure las conexiones apretando las tuercas de montaje.
(VI) – Conecte el cable de la palanca de seguridad al motor. Para ello, conecte el enchufe del arnés de cableado del motor al zócalo del arnés de cableado de la palanca de seguridad, asegurándose de que la conexión esté correctamente asentada y acoplada.
(VII) – Instalar las cubiertas protectoras de goma. Para ello, alinee los orificios de montaje de la tapa con los orificios del cuerpo de la máquina y luego fíjela utilizando tornillos hexagonales M8×25 mm y tuercas autoblocantes M8. Instale las cubiertas restantes de la misma manera: en el lado opuesto y en la parte trasera de la máquina. Una vez completada la instalación, asegúrese de que todas las cubiertas protectoras estén correctamente colocadas.
(VIII) – Barra de transporte equipada con rueda de apoyo que permite desplazar la máquina en distancias cortas. En la posición de rueda hacia abajo, facilita las maniobras cuando se mueve la máquina manualmente, mientras que en la posición de rueda hacia arriba, permite mover la máquina solo distancias cortas dentro del área de trabajo utilizando otra máquina equipada con un gancho adecuado, por ejemplo un tractor.
¡ATENCIÓN! La barra de tiro no está diseñada para transportar la máquina mediante un vehículo en la vía pública.
En funcionamiento normal, la barra de tiro no está montada para no constituir un obstáculo durante el fresado.
Para montar la barra de tiro, insértela en el soporte con la rueda hacia abajo o hacia arriba, alinee los orificios de montaje con los orificios en el soporte de la máquina y luego bloquee su posición usando el pasador de bloqueo (a). A continuación, asegúrese de que el pasador esté completamente asentado y luego asegure la conexión insertando el pasador de resorte.

PREPARÁNDOSE PARA EL TRABAJO

Preparando el lugar de trabajo
Antes de iniciar el fresado, el área de trabajo debe estar adecuadamente preparada. Recortar o acortar el tronco hasta el nivel del suelo, por ejemplo, utilizando una motosierra. Retire la capa de tierra y cualquier piedra u objeto cercano al tronco o raíces que pueda obstaculizar el trabajo y crear un peligro. El trabajo sólo debe realizarse durante el día o en un área adecuadamente iluminada. No utilice la fresadora después del anochecer.
¡ADVERTENCIA! Dejar piedras u otros objetos en la zona de trabajo puede provocar situaciones peligrosas como daños a la máquina y/o que la rueda de fresado pueda atrapar y arrojar objetos. Esto podría causar lesiones graves o incluso la muerte.

Preparando la máquina para trabajar
¡ATENCIÓN! De fábrica, el motor solo puede contener una pequeña cantidad de aceite para protegerlo durante el transporte y el almacenamiento. Antes de la primera puesta en marcha, compruebe el nivel de aceite del motor y luego rellene el aceite hasta el nivel requerido. El nivel de aceite debe comprobarse periódicamente y rellenarse cuando sea necesario. El funcionamiento de la máquina sin aceite o con muy poco aceite en la caja de cambios del motor puede provocar daños irreversibles en el motor.
Debe preparar aceite destinado a motores de cuatro tiempos con una clase de viscosidad SAE 15W-40.
Antes de rellenar el aceite, coloque la máquina sobre una superficie plana, luego desenrosque la tapa del tanque de aceite (IX) y seque la varilla de nivel de aceite adjunta. Llene el tanque con aceite. A la hora de rellenar se recomienda utilizar un embudo o vertedor para evitar derramar el aceite. Si se derrama aceite, limpie completamente cualquier resto de aceite antes de arrancar el motor. Compruebe que el nivel de aceite sea correcto. Para ello, introduzca la varilla de nivel en el orificio de llenado y enrosque la tapa del tanque. Luego desenrosquelo y verifique el nivel de aceite en la varilla. El nivel de aceite debe estar entre los niveles máximo y mínimo de la varilla medidora. Después de asegurarse de que el nivel de aceite es correcto, cierre el orificio de llenado con el tapón.
¡Atención! El nivel de aceite debe comprobarse cada vez antes de comenzar a trabajar.
Después de rellenar el aceite, debes rellenar el combustible. El combustible es gasolina sin plomo con un octanaje de al menos 95. Para repostar, desenrosque el tapón del depósito de combustible (X) y vierta combustible en el depósito. Al verter combustible, se recomienda utilizar un vertedor o embudo para reducir el riesgo de salpicaduras de combustible. Si se derrama combustible, limpie con cuidado cualquier resto. Espere hasta que los vapores se hayan disipado completamente y arranque el motor en un lugar diferente a donde lo repostó. Después de llenar el tanque de combustible, cierre la abertura de llenado del tanque de combustible con la tapa.
La máquina está equipada con ruedas neumáticas. La presión recomendada de los neumáticos es 10 PSI / 0,7 BAR. Antes de comenzar a trabajar, los neumáticos deben estar inflados. No exceda la presión de neumáticos recomendada. Compruebe la presión de los neumáticos antes de comenzar a trabajar. Los neumáticos siempre deben estar inflados a la misma presión.

¡Atención! Una presión de neumáticos incorrecta o desigual puede provocar situaciones peligrosas, como que la máquina vuelque sobre un costado, lo que podría causar lesiones graves o incluso la muerte.

Ajuste de la altura del mango de trabajo (XI)

Antes de comenzar a trabajar, ajuste la altura del mango de trabajo a la altura del operador. Para ello, desenrosque la palanca de bloqueo hasta que pueda cambiar la posición del mango de trabajo, ajuste su posición y luego bloquéelo nuevamente apretando la palanca de bloqueo. Asegúrese de que el mango de operación esté correctamente asegurado y no cambie de posición durante el funcionamiento.

Comprobación de componentes

Antes del primer uso, inspeccione cuidadosamente la máquina para asegurarse de que todos los componentes estén correctamente asegurados y libres de daños.

SERVICIO DE PRODUCTO

Controles de la máquina

A continuación se muestra una descripción de los controles de la máquina:

Palanca de bloqueo de rotación (XII)

Se utiliza para bloquear y desbloquear la capacidad de la máquina de girar en relación con sus ruedas: mover la palanca completamente hacia atrás desbloquea la rotación y moverla completamente hacia adelante bloquea la rotación de la máquina. En la posición desbloqueada, la máquina puede girar dentro de un rango limitado controlando el mango de trabajo, lo que facilita un guiado preciso durante el fresado. El bloqueo sólo es posible en una posición: cuando la máquina está preparada para trabajar en línea recta.

Palanca de bloqueo de ruedas (XIII)

Se utiliza para bloquear o desbloquear las ruedas de la máquina. Al mover la palanca completamente hacia atrás se bloquean las ruedas para brindar estabilidad durante el funcionamiento, mientras que al mover la palanca completamente hacia adelante se desbloquean las ruedas y la máquina se puede mover hacia adelante o hacia atrás. Mantenga siempre las ruedas bloqueadas excepto cuando cambie la posición de la máquina.

Palanca del acelerador (XIV)

Se utiliza para establecer la velocidad del motor. Mover la palanca completamente hacia adelante establece la velocidad del motor en alta, mientras que moverla completamente hacia atrás establece la velocidad del motor en baja.

Aumentar la velocidad de rotación hace que la rueda de fresado comience a girar: cuanto mayor sea la velocidad de rotación, más rápido girará la rueda de fresado. Antes de ajustar la velocidad a alta, asegúrese de que la rueda de fresado no esté en contacto con el suelo o cualquier otro objeto para evitar que la máquina se sacuda repentinamente, retroceda hacia el operador o dañe los dientes de la rueda de fresado.

Palanca de seguridad (XV)

Esta palanca controla el funcionamiento del motor detectando la presencia del operador. Al tirar de la palanca hacia el mango de operación, el motor funciona, mientras que al soltar la palanca se detiene automáticamente, lo que garantiza un uso seguro de la máquina.

¡ATENCIÓN! La palanca de seguridad no tiene un mecanismo de bloqueo para bloquearla en la posición de presencia del operador. Nunca bloquee la palanca en esta posición para evitar situaciones peligrosas si necesita parar el motor rápidamente.

Arranque del motor de combustión

¡ADVERTENCIA! No haga funcionar el motor de combustión interna en espacios cerrados o mal ventilados porque los gases de escape contienen monóxido de carbono, un gas tóxico e inodoro que puede provocar intoxicación, pérdida de conocimiento e incluso la muerte. Cuando el motor esté en funcionamiento, se debe proporcionar una ventilación adecuada para evitar la acumulación de gases de escape.

¡ADVERTENCIA! Mantenga las manos y los pies alejados de las piezas giratorias de la máquina. El contacto con piezas giratorias de la máquina puede provocar lesiones graves.

¡ATENCIÓN! Cada vez antes de arrancar el motor, asegúrese de que el nivel de aceite del motor sea el correcto.

Utilice la palanca de bloqueo de las ruedas y la palanca de bloqueo de rotación para bloquear las ruedas y la rotación de la máquina, luego asegúrese de que permanezca estable y no se mueva ni gire hacia los lados.

Como se muestra en la ilustración (XVI), abra la válvula de combustible moviendo la palanca de la válvula de combustible (a) a la posición ON.

Como se muestra en la ilustración (XVII), para arrancar un motor frío, cierre la válvula del acelerador moviendo la palanca del estrangulador (a) a la posición CERRADO, y para arrancar un motor caliente, abra la válvula del acelerador moviendo la palanca del estrangulador (a) a la posición ABIERTO.

Mueva la palanca del acelerador a la posición de baja velocidad del motor.

Gire el interruptor del motor (XVIII) a la posición ON para encender el sistema de encendido del motor. El interruptor debe estar en la posición ON para que el motor funcione.
Asegúrese de que la rueda de fresado no esté en contacto con el suelo.
Tire la palanca de seguridad hacia la manija de operación.
Tire suavemente de la manija de la cuerda de arranque varias veces hasta sentir resistencia causada por la compresión del motor, luego tire con un movimiento vigoroso y decisivo (XIX). Después de unos cuantos tirones el motor debería arrancar.
Después de arrancar el motor, no suelte la manija de la cuerda de arranque de su mano, sino muévala a la posición más baja.
A medida que el motor se calienta, mueva gradualmente la palanca del estrangulador hacia la posición ABIERTO. Después de cada cambio de posición de la palanca del estrangulador, debe esperar hasta que el motor funcione con suavidad. La velocidad de retorno de la palanca del estrangulador depende de las condiciones atmosféricas en las que se arranca el motor. Cuanto más baja sea la temperatura ambiente, más lento debe ser el retorno.

Parada de emergencia del motor de combustión
Suelte la palanca de seguridad, que detendrá el motor de combustión.
¡Atención! Después de que el motor se detenga, la rueda de fresado puede continuar girando durante algún tiempo. **Mantenga las manos y los pies alejados del elemento de corte giratorio. El contacto con las cuchillas puede provocar lesiones graves.**

Parada del motor de combustión
Para detener el motor, siga estos pasos:
Manteniendo el elemento de corte por encima del suelo, suelte la palanca de seguridad. El motor se detendrá. Espere hasta que el elemento de corte se haya detenido completamente.
Una vez que la rueda fresadora se haya detenido por completo, baje la máquina de manera que la rueda fresadora descanse en el suelo.
Antes de abandonar la posición del operador, asegúrese de que las ruedas estén bloqueadas mediante las palancas de bloqueo de ruedas, especialmente si la máquina está en una pendiente.
Coloque el interruptor del motor (XVIII) en la posición OFF (APAGADO).
Como se muestra en la ilustración (XVI), cierre la válvula de combustible moviendo la palanca de la válvula de combustible (a) a la posición OFF (APAGADO).
Deje que el motor se enfríe durante al menos 30 minutos antes de soltar el bloqueo de las ruedas y almacenar o transportar la máquina. Un motor caliente representa un peligro de incendio.

Repostaje
¡ADVERTENCIA! ¡El combustible es altamente inflamable! Se deben observar todas las precauciones de seguridad al manipular combustible. No llene el tanque de combustible mientras la máquina esté en funcionamiento. No repostar combustible cerca de una llama abierta. No está permitido fumar en la zona de repostaje. No derrame combustible. Si se derrama combustible, séquelo completamente antes de arrancar la máquina. Apriete el tapón de llenado de combustible de forma firme y segura. El combustible debe almacenarse en recipientes aprobados y bien cerrados, lejos de fuentes de calor y fuera del alcance de los niños.

Detenga el motor según el procedimiento descrito anteriormente.
Espere a que el motor se enfríe.
El combustible es gasolina sin plomo con un octanaje de al menos 95. Para repostar, desenrosque el tapón del depósito de combustible (X) y vierta combustible en el depósito. Al verter combustible, se recomienda utilizar un vertedor o embudo para reducir el riesgo de salpicaduras de combustible. Si se derrama combustible, limpie con cuidado cualquier resto. Espere hasta que los vapores se hayan disipado completamente y arranque el motor en un lugar diferente a donde lo repostó. Después de llenar el tanque de combustible, cierre la abertura de llenado del tanque de combustible con la tapa.
Reinicie el motor según el procedimiento de la sección „ *Arranque del motor de combustión".*

Fresado de tocones y raíces
¡ADVERTENCIA! Asegúrese de que el área de trabajo esté adecuadamente preparada. Riesgo de que los escombros sean arrojados hacia atrás. Las piedras, las astillas y los escombros pueden provocar lesiones graves o daños a la propiedad. Los escombros pueden ser arrojados hasta 25 m en cualquier dirección. Pueden rebotar en superficies duras y golpear al operador, a personas cercanas o entornos sensibles. Nunca utilice una fresadora sin el equipo de protección personal adecuado, especialmente protección para los ojos y una pantalla facial.
¡ADVERTENCIA! Rueda de fresado giratoria. Mantenga las manos y los pies alejados de la rueda de fresado giratoria. El contacto con los dientes puede provocar lesiones graves.

Utilice la palanca de bloqueo de las ruedas para bloquear las ruedas de la máquina en el lugar previsto para su procesamiento para garantizar una estabilidad adecuada y un funcionamiento seguro.
Utilice la palanca de bloqueo de rotación para desbloquear la rotación de la máquina y permitir la operación de fresado completa.
Utilizando la palanca del acelerador, aumente la velocidad del motor. La rueda de fresado comenzará a girar. Antes de comenzar a trabajar, espere hasta que la rueda fresadora haya alcanzado la velocidad de funcionamiento completa.

Gire la fresadora hacia el costado del tronco y luego inserte lentamente el elemento de corte en la superficie.
Una vez que el elemento de corte esté en contacto con el tronco, comience a realizar movimientos suaves hacia los lados, moviendo gradualmente la rueda de corte hacia el borde del tronco hasta que quede completamente libre de él.
Luego cambie de dirección y continúe fresando en la dirección opuesta hasta que la rueda de fresado llegue al borde opuesto del tronco.
Durante los movimientos laterales, preste atención al sonido del motor y ajuste la presión para evitar sobrecargarlo. Si la correa trapezoidal o el embrague centrífugo hacen ruido indicando carga excesiva, reduzca la presión en la manija de operación.
Si el movimiento lateral no se puede realizar libremente, se debe levantar la rueda de fresado.
Las raíces se pueden fresar insertando la cuchilla perpendicularmente.
Recomendaciones adicionales para fresar troncos grandes (XX):
Al fresar troncos de árboles de mayor tamaño, es posible que se acumulen virutas (a) debajo de la rueda de fresado (b). En este caso, suelte el bloqueo de las ruedas y mueva la máquina hacia adelante para que las virutas se acumulen directamente debajo de las cuchillas. Al bajar la rueda de corte sobre una capa de virutas, estas serán expulsadas del área de trabajo de la máquina.
No permita que las ruedas de la fresadora caigan en la cavidad del tronco. Si hay una depresión en el área de fresado, rellénela con virutas de madera o mueva la máquina a otra ubicación.
Una vez finalizado el fresado, apague el motor y bloquee las ruedas de la máquina antes de abandonar la posición del operador.
Deje que la máquina se enfríe completamente, desconecte el cable de la bujía, instale la barra de transporte y luego transporte la máquina al lugar de mantenimiento.

MANTENIMIENTO DEL PRODUCTO
¡ATENCIÓN! Antes de limpiar, reparar, inspeccionar o ajustar, detenga el motor y asegúrese de que todas las partes móviles se hayan detenido por completo. Desconecte el cable de la bujía y manténgalo alejado de la bujía para evitar el arranque accidental del motor. Espere hasta que todos los componentes de la máquina se hayan enfriado completamente.

Durante el período de garantía, el usuario no podrá desmontar la máquina ni sustituir ningún componente o pieza que no sea la que se enumera a continuación, ya que esto anulará la garantía. Cualquier irregularidad observada durante la inspección o la operación es una señal para realizar reparaciones en un punto de servicio.

Después de terminar el trabajo, la carcasa, las ranuras de ventilación, los interruptores, el mango adicional y las cubiertas deben limpiarse, por ejemplo, con un chorro de aire (a una presión que no exceda los 0,3 MPa), un cepillo o un paño seco sin utilizar productos químicos ni líquidos de limpieza. Limpie las herramientas y los mangos con un paño seco y limpio.

¡Atención! Todos los procedimientos de mantenimiento deben realizarse con la máquina apagada y inactiva. Después de apagar el motor, espere hasta que el motor y los componentes de la máquina se hayan enfriado completamente y luego desconecte el cable de la bujía.
¡Atención! Si el curso de una actividad de servicio no se describe a continuación. Esto significa que deberá llevar la máquina a un centro de servicio especializado para realizar este trabajo.
¡Atención! Cuando se utilice un disolvente para limpiar, evite el contacto del mismo con la piel y los ojos. Utilice equipo de protección personal. El producto no debe limpiarse con chorro de agua, especialmente bajo presión, ni sumergiéndolo en agua.

Actividades generales de mantenimiento
Verifique el estado general de la máquina. Verifique si hay tornillos flojos, desalineación o atascamiento de partes móviles, grietas, componentes dañados y otros defectos que puedan afectar el funcionamiento seguro.
Retire cualquier suciedad o material que pueda haberse acumulado en la máquina, sus protecciones y el elemento de corte. Limpie el dispositivo después de cada uso. Luego, utilice un aceite de máquina ligero de alta calidad para lubricar las partes móviles.
¡Atención! No utilice una hidrolavadora para limpiar la máquina. El agua puede penetrar en zonas de difícil acceso de la máquina y las cubiertas, lo que puede provocar daños en los husillos, los cojinetes o el motor.

Inspecciones periódicas
Se debe realizar una inspección y un mantenimiento periódicos de los componentes de la máquina que se enumeran a continuación.

Comprobación del nivel de aceite del motor
Desenrosque el tapón de llenado y retire el indicador de nivel de aceite (IX).
Limpie y seque el indicador con un paño limpio.
Inserte la varilla de nivel en el tubo de llenado, pero no la gire. Luego retirar y observar el nivel de aceite indicado.
Si el nivel indicado es demasiado bajo, agregue aceite hasta el nivel superior de la varilla (zona discontinua).
Enrosque la varilla de nivel en el cuello de llenado de aceite.

Cambio de aceite del motor
El aceite del motor debe cambiarse después de las primeras 2 a 5 horas de funcionamiento. Cualquier cambio de aceite posterior deberá realizarse cada 25 horas de funcionamiento.
Tenga cuidado al cambiar el aceite. El aceite está caliente inmediatamente después de parar el motor y puede provocar que-

maduras. El aceite usado debe extraerse mediante un extractor diseñado para tal fin, de acuerdo con las recomendaciones del fabricante del extractor .
Como se muestra en la ilustración (XXI), desenrosque el tapón de llenado de aceite (a), inserte el tubo (b) del dispositivo de succión (c) directamente en el orificio de llenado de aceite y luego aspire todo el aceite del motor, recordando que será necesario repetir la operación varias veces antes de eliminar todo el aceite. Una vez que haya terminado de succionar, limpie cualquier resto de aceite.
Rellene el aceite según el procedimiento descrito en la sección: “Preparación para el trabajo”.
¡ATENCIÓN! El aceite de motor usado debe eliminarse de acuerdo con las normativas locales. Está prohibido verter aceite de motor en el sistema de alcantarillado.

Lubricación de los cojinetes del elemento de corte (XXII) – cada 20 horas de funcionamiento
Para garantizar un funcionamiento correcto y prolongar la vida útil del elemento de corte, los cojinetes del eje de la rueda de fresado deben lubricarse periódicamente. La lubricación se realiza a través de engrasadores ubicados a ambos lados del eje.
Para ello, limpie los engrasadores para evitar que entren contaminantes en el sistema de lubricación. Abra las tapas protectoras.
Utilizando una pistola engrasadora adecuada, inyecte grasa industrial NLGI grado 2 hasta que aparezca grasa en los sellos.
Después de la lubricación, retire el exceso de grasa y proteja los engrasadores con tapas protectoras.
La lubricación regular reduce la fricción, evita el desgaste prematuro de los cojinetes y garantiza un funcionamiento suave de la rueda de fresado.

Mantenimiento de elementos de corte
Uno de los componentes más importantes de una trituradora de tocones es la rueda de fresado (a), que está equipada con dientes de corte (b) unidos a la base de los dientes de corte (c), como se muestra en la ilustración (XXIII). Los componentes de la rueda de fresado también son más susceptibles al desgaste y a los daños. Al fresar tocones, no solo se entra en contacto con la madera, sino que también puede entrar en contacto con materiales abrasivos ocultos y objetos duros que se encuentran en las proximidades del tocón, como tierra, piedras, escombros u otros desechos. El desgaste y los daños en los dientes de corte pueden reducir significativamente la eficiencia y el rendimiento de la máquina, por lo que se debe revisar periódicamente su estado y reemplazar las piezas dañadas o desgastadas. Está prohibido utilizar la fresadora si alguno de los elementos de la muela fresadora está desgastado o dañado, hasta que sean sustituidos por uno nuevo libre de defectos.
Para quitar un diente de corte desgastado, apague el motor, desconecte el cable de la bujía y asegúrese de que la rueda de corte esté completamente detenida. A continuación, bloquee la rotación de la rueda fresadora para evitar que se mueva durante la extracción. Con una llave adecuada, desenrosque la tuerca que fija el diente de corte, luego retire el diente desgastado y limpie completamente el asiento de montaje del diente para eliminar cualquier residuo de suciedad y grasa.
Coloque el nuevo diente de corte en la base, luego asegure su posición con la tuerca, apretándola firme y firmemente.
Si es necesario reemplazar la base del diente, desatornille el tornillo de montaje y luego desmonte la base. Limpie el zócalo de montaje de la base del diente para eliminar cualquier suciedad y residuos de grasa. Coloque la nueva base del diente en la rueda de fresado, alineando los orificios de montaje y luego fíjela a la rueda con el tornillo de montaje. Apretar el tornillo a 81 Nm. En el siguiente paso, instale el diente de corte en la nueva base de acuerdo con el procedimiento descrito anteriormente.
Después de la instalación, compruebe que el diente y su base estén firmemente fijados a la rueda de fresado y no tengan juego. Antes de poner en marcha la máquina, asegúrese de que se hayan quitado todas las herramientas y se hayan reinstalado las cubiertas protectoras. La inspección y el reemplazo regulares de los componentes de la rueda de fresado garantizan un funcionamiento eficiente y seguro de la máquina.
Es posible utilizar repuestos YATO como: base de diente de corte recto YT-861925, base de diente de corte curvo YT-861924, diente de corte YT-861926.

Mantenimiento del filtro de aire (XXIV) – cada 50 horas de funcionamiento
¡ATENCIÓN! No utilice la máquina sin un filtro de aire correctamente instalado o con un filtro de aire dañado. De lo contrario, el motor de combustión podría absorber impurezas que normalmente quedarían retenidas por el filtro. Las impurezas pueden provocar averías en el motor e incluso daños.
Desenrosque completamente la perilla que fija la carcasa del filtro y luego retire la tapa del filtro. Retire el filtro de la base. El filtro de aire consta de dos elementos: papel y esponja. Inspeccione cuidadosamente cada elemento filtrante para detectar agujeros, rasgaduras y daños. Si algún elemento filtrante está dañado o no se puede limpiar durante el mantenimiento, deberá reemplazarse por uno nuevo que no presente defectos. Es posible utilizar el filtro de aire YATO YT-861932.
Limpie el elemento de papel con un chorro de aire comprimido (presión no superior a 0,2 MPa), soplando la suciedad desde el interior o aspirando la suciedad desde el exterior utilizando un cepillo de aspiradora estrecho. Debido a la delicada estructura del filtro de papel, se recomienda una limpieza suave. No sumerja el elemento de papel en agua ni en ningún otro líquido. No cepille para evitar que la suciedad se filtre en la estructura del filtro.
Limpie el elemento de esponja con agua tibia y líquido lavavajillas, enjuáguelo bien y déjelo secar por completo. Remoje la esponja del filtro seca en aceite de motor limpio y exprímalo, pero asegúrese de que el filtro permanezca húmedo.
Utilice un paño ligeramente humedecido con agua para limpiar la suciedad del interior de la base del filtro y de la tapa del filtro. Tenga cuidado de no permitir que entre polvo o suciedad en el tubo que conduce al carburador.
Coloque el elemento de esponja sobre el elemento de filtro de papel. Vuelva a instalar el filtro y cierre la tapa del filtro. Asegúrese

de que la tapa del filtro esté bien cerrada y que la perilla de montaje de la carcasa del filtro esté correctamente apretada.
Mantenimiento de bujías (XXV) – cada 100 horas de funcionamiento
Desconecte el cable de la bujía. Retire la bujía (a) con una llave para bujías. Utilice un cepillo de alambre para limpiar los electrodos de los depósitos de carbón. Verifique la distancia entre los electrodos, debe estar entre 0,7 mm y 0,8 mm.
Si nota electrodos quemados o una cubierta de cerámica agrietada, reemplace la bujía por una nueva. Atornillar la bujía. Conecte el cable a la bujía.

Mantenimiento del filtro de llenado de combustible
Retire el tapón de llenado de combustible (X). Extraiga el filtro de llenado de combustible (XXVI). Limpie el filtro de llenado de combustible con aguarrás. Secar con un paño suave y limpio. Instale el filtro en el orificio de llenado. Instale la tapa de llenado de combustible.
¡Atención! Las paredes del filtro están hechas de una malla delicada. Se debe tener cuidado durante el mantenimiento para evitar dañarlos. Si el filtro está dañado, debe reemplazarse por uno nuevo que no presente daños antes de reanudar el trabajo.

Ajuste de la tensión de la correa trapezoidal (XXVII)
Desatornille todos los tornillos de montaje y luego retire la cubierta de la correa trapezoidal.
Afloje los cuatro tornillos (a) que sujetan la base del motor, lo que permitirá mover el motor.
Afloje la contratuerca (b) del tornillo tensor (c), que también sirve para alinear los ejes de las poleas.
Gire el tornillo tensor en el sentido de las agujas del reloj para aumentar la tensión de la correa trapezoidal o en el sentido contrario a las agujas del reloj para disminuirla.
Compruebe la tensión de la correa trapezoidal: bajo una carga de aproximadamente 2,3–3,2 kg, la correa debe desviarse aproximadamente 10 mm en el medio.
Compruebe la alineación de las poleas utilizando una regla. Si es necesario, corrija su configuración ajustando la posición del motor con respecto a la base.
Apriete la contratuerca y los tornillos de montaje de la base del motor.
Instale la cubierta de la correa trapezoidal con los tornillos de montaje.
Si nota algún daño en la correa trapezoidal o una disminución en el rendimiento de la máquina, reemplace la correa por una nueva que no presente defectos. Para ello, afloje el perno tensor y los cuatro pernos que sujetan la base del motor, retire la correa desgastada, coloque una nueva correa trapezoidal y luego ajuste la tensión según el procedimiento anterior. Es posible utilizar la correa trapezoidal YATO YT-861927.

ALMACENAMIENTO Y TRANSPORTE DE PRODUCTOS

Si la máquina no se utilizará durante más de 30 días, siga los pasos a continuación para prepararla adecuadamente para el almacenamiento.
¡Atención! Vacíe siempre el depósito de combustible antes de guardarlo o transportarlo.
Vacíe completamente el tanque de combustible, ya que el combustible que contiene etanol puede perder sus propiedades después de solo 30 días. El combustible usado puede contener depósitos de goma que pueden obstruir el carburador y restringir el flujo de combustible.
Arranque el motor y déjelo funcionar hasta que se detenga automáticamente. Esto garantizará que el combustible se drene completamente del carburador. Hacer funcionar el motor hasta que esté completamente vacío ayuda a evitar que se acumulen depósitos de carbón dentro del carburador y posibles daños al motor.
Mientras el motor aún esté caliente, drene el aceite del motor como se describe en la sección " *Cambio del aceite del motor* " de las instrucciones. Luego llene el sistema con aceite nuevo que cumpla con las especificaciones indicadas en la tabla de datos técnicos.
Tire de la cuerda de arranque para que el motor gire unas cuantas veces.
Deja de tirar del cordón cuando sientas resistencia.
Una vez que la máquina se haya enfriado completamente, desconecte el cable de la bujía para evitar el arranque accidental durante el almacenamiento.
Utilice paños limpios para limpiar el exterior de la máquina y eliminar la suciedad de las rejillas de ventilación para mantenerlas limpias. Durante el almacenamiento, los orificios de ventilación deben mantenerse limpios. No cubra las aberturas de ventilación.
¡Atención! No utilice detergentes fuertes o limpiadores a base de petróleo para limpiar piezas de plástico, ya que los productos químicos pueden dañarlas.
Limpiar según instrucciones.
Conservar en un lugar oscuro, seco, libre de heladas y bien ventilado. Mantenga la máquina alejada de fuentes de calor, llamas abiertas, chispas y luces piloto, como calentadores de agua, calentadores de ventilador, hornos, secadoras de ropa u otros aparatos a gas, incluso si el tanque de combustible de la máquina está vacío, ya que cualquier combustible restante puede encenderse.
El lugar de almacenamiento debe estar protegido del acceso de los niños. El producto debe conservarse a una temperatura entre 5 y 30 grados centígrados. Se recomienda almacenar el producto en su embalaje original o en otro que lo proteja del polvo.
Conservar el producto en posición horizontal.
Durante el transporte, la máquina debe estar protegida de impactos y vibraciones fuertes que puedan dañar sus componentes.
La máquina debe transportarse en posición horizontal y adecuadamente asegurada para evitar que se mueva, resbale o vuelque.
Después de cada transporte, compruebe que los tornillos de fijación estén bien apretados.

CARACTÉRISTIQUES DU PRODUIT

Une dessoucheuse à essence est une machine de jardinage alimentée par un moteur à combustion, conçue pour éliminer les restes d'arbres coupés. La roue dentée rotative écrase efficacement la souche, permettant un nivellement rapide et précis du sol. La construction solide et le timon de transport assurent la mobilité et la stabilité pendant le fonctionnement et le déplacement de la machine dans diverses conditions de terrain. Le fonctionnement correct, fiable et sûr de la machine dépend d'une utilisation correcte, par conséquent :

Avant d'utiliser la machine, lisez l'intégralité du manuel et conservez-le.

Le fournisseur n'est pas responsable des dommages ou blessures résultant de l'utilisation de la machine à des fins autres que celles prévues ou du non-respect des règles de sécurité et des recommandations de ce manuel. L'utilisation de la machine à des fins autres que celles prévues entraîne également la perte des droits de l'utilisateur à la garantie.

ÉQUIPEMENT

La machine est livrée complète, mais un montage est nécessaire avant la première utilisation.

DONNÉES TECHNIQUES

Paramètre	Unité de mesure	Valeur
Numéro de catalogue		YT-86125
Type de carburant		Essence sans plomb E10
Type d'huile moteur		SAE15W-40
Capacité du réservoir d'huile moteur	[l]	1,1
Capacité du réservoir de carburant	[l]	6.5
Nombre de cylindres		1
Nombre de barres		4
Type de démarrage		Manuel
Refroidissement		Par avion
Type de bougie d'allumage		F7RTC
Cylindrée du moteur	[cm^3]	420
Puissance du moteur	[kW]	9.0
Régime moteur maximal	[min^{-1}]	3600
Diamètre de la meule de fraisage	[mm]	300
Nombre de dents		8T
Hauteur de coupe	[mm]	250
Profondeur de coupe	[mm]	170
Dimensions	[mm]	1755x750x1200
Masse	[kg]	113
Bruit		
pression acoustique	[dB (A)]	90,8 ± 2,5
puissance L_{WA}	[dB (A)]	101 ± 1,61
Niveau de vibration (main-bras)	[m/s^2]	6,9 ± 1,5
Température de fonctionnement/stockage	[°C]	5 à 30

RÈGLES GÉNÉRALES DE SÉCURITÉ

Découvrir la machine
Avant d'utiliser la machine, lisez ce manuel et les étiquettes sur la machine pour comprendre ses limites et ses dangers potentiels. L'opérateur doit être parfaitement familiarisé avec les commandes et leur fonctionnement correct, y compris la manière d'arrêter la machine et de désengager les systèmes d'entraînement.
Avant d'utiliser la machine, lisez attentivement et comprenez toutes les instructions et précautions contenues dans le manuel de l'opérateur.
N'utilisez pas la machine sans une connaissance complète de ses procédures de fonctionnement et d'entretien, car cela pourrait entraîner des blessures corporelles ou des dommages matériels.
Si la machine est transférée, prêtée ou vendue à une autre personne, ce manuel doit lui être transmis et une formation de sécurité appropriée doit être fournie. L'opérateur est responsable de tout accident ou blessure pouvant survenir suite à une mauvaise utilisation.

Ne pas dépasser les capacités de la machine. La machine doit être utilisée conformément à sa destination, ce qui garantira son fonctionnement efficace et sûr.

Sécurité personnelle

Ne laissez jamais les enfants utiliser la machine.

Tenez les spectateurs, les enfants et les animaux domestiques éloignés de la zone de travail de la machine. Si des personnes ou des animaux se trouvent dans la zone de travail, éteignez immédiatement la machine. Les enfants doivent être sous la surveillance constante d'un adulte.

N'utilisez pas la machine sous l'influence de l'alcool, de drogues ou de médicaments qui pourraient nuire à votre capacité à travailler en toute sécurité.

Des vêtements de protection appropriés doivent être portés. Il est conseillé de porter un pantalon long, des chaussures de protection et des gants. Il est interdit de porter des vêtements amples, des bijoux ou des shorts qui pourraient se prendre dans les pièces mobiles de la machine. Les cheveux longs doivent être attachés au-dessus des épaules.

Les yeux, le visage et la tête doivent être protégés des éclaboussures. Le port de lunettes de sécurité ou de lunettes de protection avec protections latérales est obligatoire.

Une protection auditive doit être portée.

Pendant le travail, maintenez une distance de sécurité avec toutes les pièces mobiles de la machine. Il existe un risque de blessures graves en cas de contact avec des pièces en rotation.

Ne touchez aucun composant de la machine qui pourrait devenir chaud pendant son fonctionnement. Laissez la machine refroidir avant d'effectuer des opérations d'entretien, de réglage ou de réparation.

Ne travaillez pas pieds nus ou avec des chaussures légères, telles que des sandales. Il est recommandé d'utiliser des chaussures de protection qui augmentent l'adhérence sur les surfaces glissantes.

Espace de travail

La machine est équipée d'un moteur à combustion interne. Ne pas utiliser à proximité de zones boisées, envahies par la végétation ou sèches, sauf si le système d'échappement est équipé d'un pare-étincelles conforme aux réglementations locales en matière de sécurité incendie.

Ne démarrez pas et ne faites pas fonctionner le moteur dans des espaces clos. Les gaz d'échappement contiennent du monoxyde de carbone (CO), un gaz incolore et inodore qui est mortel. La machine ne doit être utilisée que dans des zones extérieures bien ventilées.

Ne pas intervenir sur le système moteur pour augmenter son régime au-dessus des valeurs autorisées par le constructeur.

Il est recommandé d'emporter un extincteur de type B lorsque vous travaillez dans des conditions sèches afin de minimiser les risques d'incendie.

N'utilisez pas la machine dans des conditions de visibilité limitée ou d'éclairage insuffisant.

Inspection de la machine avant la mise en service

Avant chaque utilisation, vérifier l'état technique de la machine, notamment le bon montage des couvercles et le serrage des écrous et des boulons.

N'utilisez pas la machine si elle nécessite une réparation ou si elle est en mauvais état technique. Les pièces endommagées, manquantes ou défectueuses doivent être remplacées avant d'utiliser la machine.

N'utilisez pas la machine si l'interrupteur du moteur n'arrête pas le moteur. Toute machine à combustion qui ne peut pas être éteinte à l'aide d'un interrupteur est dangereuse et doit être réparée.

Vérifiez régulièrement que toutes les clés et tous les outils de réglage ont été retirés de la zone de la machine avant de démarrer la machine. Les outils abandonnés peuvent se coincer dans des pièces mobiles et provoquer des blessures.

Evitez le démarrage accidentel de la machine. Avant le transport, l'entretien ou la réparation, assurez-vous que l'interrupteur du moteur est en position OFF.

Si la machine commence à vibrer anormalement pendant le fonctionnement, éteignez immédiatement le moteur et vérifiez la cause. Les vibrations peuvent être le signe d'un défaut grave.

Précautions concernant le carburant

AVERTISSEMENT! Le carburant est hautement inflammable et ses vapeurs peuvent provoquer une explosion. Toutes les précautions doivent être prises pour minimiser les risques de blessures graves.

Lors du remplissage ou de la vidange du réservoir de carburant :

Utilisez uniquement des conteneurs de carburant homologués.

Faites le plein dans un endroit propre et bien aéré à l'extérieur.

Avant de faire le plein, éteignez le moteur et attendez qu'il refroidisse complètement.

Ne fumez pas, n'utilisez pas de flammes nues et ne restez pas à proximité d'étincelles ou de températures élevées à proximité du carburant.

Il est interdit de faire le plein de la machine dans des locaux fermés.

Stockez le carburant uniquement dans des récipients scellés approuvés et correctement étiquetés, dans un endroit frais et bien ventilé, à l'écart des sources de chaleur et d'inflammation.

Ne remplissez pas excessivement le réservoir de carburant. Le niveau de carburant ne doit pas dépasser 12,5 mm sous le bas du goulot de remplissage pour laisser de la place à la dilatation du carburant lorsque la température augmente.

Tout carburant renversé doit être essuyé immédiatement. En cas de déversement de carburant, ne démarrez pas la machine tant que les vapeurs de carburant ne se sont pas complètement évaporées.
La machine ne doit pas être stockée avec du carburant dans le réservoir dans une zone où les vapeurs de carburant pourraient entrer en contact avec des sources d'inflammation telles que des chauffe-eau, des fours ou d'autres appareils à haute température.

Sécurité opérationnelle
La machine doit être positionnée de manière à ce qu'elle ne puisse pas se déplacer accidentellement pendant l'entretien, le nettoyage, les réglages ou l'installation d'accessoires.
La machine ne doit pas être obligée de travailler au-delà de ses capacités nominales.
Il est interdit d'interférer avec les réglages du régulateur du moteur ou de faire fonctionner le moteur à des vitesses excessives.
Ne placez pas les mains ou les pieds à proximité des pièces mobiles de la machine.
Évitez tout contact avec l'huile chaude, le carburant, les gaz d'échappement et les pièces chaudes des machines.
Si un bruit ou des vibrations excessifs se produisent, éteignez immédiatement la machine et recherchez la cause.

CONSIGNES DE SÉCURITÉ ET D'UTILISATION DU BROYEUR DE SOUCHES

AVERTISSEMENT! Avant d'utiliser la dessoucheuse, lisez et comprenez parfaitement ce manuel d'instructions. Veuillez prêter une attention particulière à tous les avertissements et précautions.
Une utilisation et un entretien incorrects de la machine peuvent entraîner des blessures graves, voire la mort de l'opérateur ou des personnes à proximité.
Chaque machine comporte certains risques opérationnels. Une dessoucheuse présente des dangers spécifiques dont l'utilisateur doit être conscient et qu'il doit éviter consciemment. L'opérateur et le propriétaire de l'appareil sont tenus d'être conscients des dangers potentiels et de respecter les règles de sécurité. Afin de minimiser les risques, des mesures préventives appropriées doivent être suivies. Lors de la lecture de ce manuel, portez une attention particulière aux informations visant à éviter les dangers. Veuillez conserver ce manuel pour référence et révision ultérieure. Si l'utilisateur de la machine est une personne autre que le propriétaire, remettez-lui le mode d'emploi à lire. Toute personne à qui la fraiseuse est prêtée ou prêtée doit avoir accès à ce manuel et l'utiliser avant de commencer le travail. Veuillez vérifier qu'une copie du mode d'emploi se trouve dans le récipient situé dans la poignée de la machine. Les personnes utilisant la machine doivent lire les instructions avant de l'utiliser. Il est également recommandé de leur fournir une formation de base sur l'utilisation sécuritaire de la machine et de rester disponible pour toute question qu'ils pourraient avoir.

Application de la machine
Avant utilisation, l'opérateur doit s'assurer que la machine est adaptée à l'usage prévu. L'utilisateur assume l'entière responsabilité du bon fonctionnement de la machine.
La dessoucheuse est destinée à un usage extérieur uniquement et est utilisée pour enlever les souches d'arbres et les racines exposées près du niveau du sol. Le processus d'élimination de la souche s'effectue en déplaçant la lame horizontalement sur le dessus et l'avant du tronc, en le fraisant progressivement. Avant d'utiliser la machine pour la première fois, veuillez lire attentivement ce manuel d'instructions.

AVERTISSEMENT! Ne jamais couper sur des pentes supérieures à 15° !
Lors de la coupe de troncs d'arbres sur un terrain en pente, des précautions particulières doivent être prises car la machine peut se déplacer ou s'incliner de manière inattendue. Ne jamais fraiser les souches en montée ou en descente, car la machine pourrait glisser vers l'opérateur ou basculer. La coupe ne doit être effectuée que sur le côté de la pente.

Règles pour une exploitation en toute sécurité
Carburant recommandé : essence sans plomb E10 avec un indice d'octane minimum de 95.
Vous devez utiliser du carburant et de l'huile exempts de toute contamination et destinés aux moteurs à quatre temps. Il est recommandé d'utiliser des produits de haute qualité. Cela prolongera la durée de vie du moteur.
Vérifiez régulièrement le niveau d'huile moteur. L'utilisation de la machine avec un niveau d'huile trop bas ou sans huile du tout peut entraîner des dommages, voire un incendie.
Avant de commencer le travail, assurez-vous que la zone de travail est exempte de câbles électriques et de services publics enterrés, de pierres, de fils et d'autres objets qui pourraient être endommagés ou happés et projetés par la meule en rotation.
Les enfants et les personnes non formées ne sont pas autorisés à utiliser la machine.
Des lunettes de sécurité et un équipement de protection individuelle doivent être portés pendant le travail pour se protéger contre les échardes et les copeaux de bois.
Avant de démarrer la machine, vérifiez l'état technique des dents de la meule – elles doivent être tranchantes, correctement fixées et non endommagées.
Avant de démarrer le moteur, assurez-vous que la meule n'est pas en contact avec la surface, la souche ou tout autre objet.
L'opérateur doit être préparé à la possibilité d'un « contrecoup » de la machine lors du premier contact avec le tronc.
Avant de démarrer la machine, assurez-vous que tous les éléments de coupe sont exempts de contamination et que le niveau

d'huile est correct. Vérifiez le serrage de tous les écrous et boulons ainsi que la pression des pneus. N'utilisez pas la machine si le levier de sécurité (présence de l'opérateur) n'arrête pas automatiquement le moteur lorsqu'il est relâché. Le levier de sécurité doit être vérifié régulièrement pour s'assurer qu'il fonctionne correctement.
N'utilisez pas la machine en cas de précipitations ou en cas de risque d'orage. N'utilisez pas la machine dans un environnement humide ou mouillé et ne l'exposez pas à l'humidité.
Gardez le moteur et le silencieux propres et exempts d'herbe, de feuilles, d'excès de graisse et de dépôts de carbone pour réduire le risque d'incendie.
Vous ne pouvez en aucun cas modifier la machine. Seuls les accessoires et pièces jointes approuvés par le fabricant doivent être utilisés. L'utilisation de pièces non autorisées peut entraîner des dommages à la machine et des blessures corporelles.
Les personnes présentes à proximité, en particulier les enfants et les animaux, doivent se tenir à une distance d'au moins 25 m de la machine en fonctionnement. Si des personnes ou des animaux se trouvent dans la zone de travail, éteignez immédiatement la machine.
Les véhicules, fenêtres et autres objets à proximité dans un rayon de 25 m doivent être protégés des dangers potentiels résultant de la coupe du bois.
Il est interdit d'utiliser la machine sans que tous les capots de protection soient correctement installés.
Des précautions doivent être prises pour éviter l'intoxication au monoxyde de carbone (CO) lorsque l'on travaille dans des espaces mal ventilés.
Lors du ravitaillement en carburant, prenez les précautions appropriées pour éviter les incendies et les explosions.
Il est interdit de régler ou de nettoyer la machine pendant que le moteur tourne.
Évitez tout contact avec le carburant chaud, l'huile, les gaz d'échappement et les surfaces chaudes des machines. Ne touchez pas le moteur ou le silencieux car ces pièces deviennent très chaudes pendant le fonctionnement et restent chaudes pendant un certain temps après le fonctionnement. Laissez refroidir la machine avant de procéder à son entretien ou à son réglage.
Ne placez aucune partie de votre corps dans des zones où un contact dangereux pourrait se produire si la machine est en mouvement pendant l'assemblage, l'installation, le fonctionnement, l'entretien, la réparation ou le transport.
Il est interdit d'utiliser la machine sur des surfaces humides ou glacées, ce qui peut augmenter le risque de chute.
Gardez la machine hors de portée des enfants et des personnes qui n'ont pas été formées à son utilisation. L'utilisation non autorisée de la machine peut constituer un danger.
Si la machine commence à émettre des bruits ou des vibrations inhabituels, arrêtez immédiatement le moteur, débranchez le fil de la bougie et recherchez la cause du problème. Des bruits ou vibrations inhabituels peuvent indiquer une défaillance grave.
Ne versez pas d'eau ou d'autres liquides sur la machine **.** La machine doit être maintenue propre, mais sans utiliser d'eau – les mains doivent rester sèches et la surface de la machine exempte de saleté et de contamination.
N'ouvrez jamais le bouchon de remplissage d'huile lorsque le moteur tourne. De l'huile chaude peut éclabousser votre visage et votre corps.
Arrêtez le moteur de la machine et assurez-vous que toutes les pièces mobiles sont arrêtées :
- chaque fois que vous avez besoin de vous éloigner de la machine,
-avant de nettoyer, de vérifier, de remplacer des accessoires ou de réparer l'appareil,
-après avoir été frappé par un objet étranger,
-avant le transport vers et depuis le lieu de travail,
-si la machine commence à vibrer excessivement.
ATTENTION! Une fois le moteur éteint, les pièces mobiles peuvent continuer à tourner pendant un certain temps. Attendez que les pièces mobiles de la machine s'arrêtent.

Les dangers au travail
Dommage. N'utilisez pas la machine si elle est endommagée, incomplète, mal réglée ou si elle comporte des composants endommagés.
Fuites de carburant. Vérifiez que la machine ne présente pas de fuites de carburant avant de démarrer. Après avoir ouvert le robinet de carburant, assurez-vous qu'il n'y a pas d'odeur d'essence. Si vous sentez une odeur de carburant, ne démarrez pas le moteur et n'utilisez pas de flammes nues ou d'appareils électriques. En cas de fuite de carburant, quittez immédiatement la zone et sécurisez le lieu de la panne. Si possible, retirez le carburant renversé à l'aide de matériaux absorbants et vérifiez la source de la fuite. Avant de redémarrer la machine, assurez-vous que la fuite a été complètement réparée et que tous les raccords de carburant sont bien serrés. Chaque fois qu'il y a un risque d'incendie, appelez immédiatement les pompiers.
Monoxyde de carbone. Un moteur en marche émet du monoxyde de carbone, un gaz toxique inodore qui peut entraîner un empoisonnement et la mort. Si vous ressentez des étourdissements, une faiblesse ou des nausées pendant le travail, arrêtez immédiatement le moteur, sortez à l'air frais et contactez un médecin.
Autres dangers associés aux gaz d'échappement. La machine peut émettre des produits chimiques susceptibles de provoquer le cancer, des malformations congénitales ou d'autres troubles de la reproduction. Évitez d'inhaler les gaz d'échappement.
Brûlures/Étincelles. Ne fumez pas à proximité d'une machine en fonctionnement ou à proximité d'étincelles ou de flammes nues.
Silencieux chaud. Ne touchez pas le silencieux ni le collecteur d'échappement. Les composants d'échappement et du moteur peuvent devenir très chauds et provoquer des brûlures.
Pièces mobiles de la machine. Gardez les mains, les pieds et les vêtements éloignés des courroies d'entraînement, de la roue de coupe et des autres pièces mobiles de la machine. Ne retirez jamais les protections ou les tendeurs pendant que la machine est

en marche. Le contact avec la courroie d'entraînement ou les dents coupantes en rotation peut provoquer des blessures graves.
Ravitaillement. Ne faites pas le plein du moteur tant qu'il n'a pas refroidi pendant au moins 30 minutes.
Mauvais fonctionnement. Si vous remarquez des bruits inhabituels, des vibrations inhabituelles ou d'autres irrégularités pendant le fonctionnement de la machine, éteignez-la immédiatement et vérifiez-en la cause.
Vibrations. Une exposition prolongée aux vibrations des machines peut entraîner des problèmes circulatoires et des lésions nerveuses.
Réglages/Réparations. Éteignez toujours la machine et débranchez le fil de la bougie avant d'effectuer toute réparation afin d'éviter tout démarrage accidentel.
Retrait du matériel bloqué. Si du matériau se coince dans la machine, éteignez d'abord le moteur, débranchez le fil de la bougie et assurez-vous que toutes les pièces mobiles sont complètement arrêtées. Ce n'est qu'alors que vous pourrez commencer à éliminer le blocage ou à effectuer des diagnostics.

Équipement de protection individuelle
Protection auditive. Portez des bouchons d'oreilles ou une autre protection auditive lorsque vous utilisez une fraiseuse.
Protection des yeux. Portez une protection oculaire homologuée lorsque vous utilisez une fraiseuse.
Protection du visage. Portez un casque avec une visière intégrale ou une visière en maille ainsi que des lunettes de sécurité.
Vêtements et accessoires amples. Les vêtements amples, les bijoux ou les cheveux longs peuvent se coincer dans les pièces mobiles de la machine. Ne portez pas de bijoux ni de vêtements amples lorsque vous utilisez une fraiseuse.
Pantalon long. Portez des pantalons longs et robustes pour protéger vos jambes des débris projetés par la machine.

Sécurité du ravitaillement en carburant – Risque d'électricité statique
Lors du ravitaillement en carburant, il existe un risque d'étincelles électrostatiques qui pourraient enflammer les vapeurs de carburant et provoquer un incendie. Pour minimiser les risques, faites toujours le plein de la machine en utilisant un récipient portable relié à la terre plutôt que de faire le plein directement à partir d'un distributeur de carburant. Le récipient doit être placé sur le sol et son extrémité doit être en contact avec l'ouverture du réservoir de carburant. Ne faites pas le plein de la machine lorsqu'elle se trouve sur une remorque ou dans un véhicule. Avant de faire le plein, il est recommandé de toucher un objet métallique relié à la terre pour décharger l'électricité statique accumulée. Lors du ravitaillement en carburant, n'utilisez pas de flammes nues, ne fumez pas et n'effectuez pas d'activités susceptibles de générer des étincelles.

Règles d'entretien des machines
Certaines pièces de la machine sont en plastique ou en caoutchouc et doivent donc être tenues à l'écart de tout contact avec des produits chimiques.
Ne couvrez pas la machine si la sortie d'échappement est encore chaude.
Il est interdit de toucher aux pièces scellées de la machine ou du moteur qui ont été sécurisées par le fabricant ou le distributeur. Tout réglage, tel que l'augmentation ou la diminution du régime moteur, ne peut être effectué que par un technicien de service qualifié.
Pour maintenir votre machine en bon état de fonctionnement, vérifiez régulièrement que tous les composants sont correctement alignés et qu'aucune pièce mobile n'est bloquée.
Les pièces endommagées ou usées doivent être réparées ou remplacées avant toute nouvelle utilisation de la machine. De nombreux accidents sont le résultat de l'utilisation de machines en mauvais état technique.

Gestion des déchets
Les consommables, emballages et outils usagés doivent être recyclés conformément aux réglementations en vigueur en matière de protection de l'environnement. Les déchets doivent être déposés dans un point de recyclage local, conformément aux principes d'élimination des déchets industriels.

ASSEMBLAGE DU PRODUIT

Préparation au montage
Le produit doit être déballé de l'emballage et tous les éléments d'emballage doivent être retirés. Il est recommandé de conserver l'emballage, qui peut être utile lors du transport ou du stockage du produit. Vérifiez si une partie du produit n'a pas été endommagée pendant le transport. Tout dommage constaté, par exemple des fissures ou des déformations, rend le produit inutilisable jusqu'à ce que les pièces endommagées soient réparées ou remplacées.
Il est recommandé de placer la machine sur une surface plane, dure et propre.
Des équipements de protection individuelle tels que des gants de protection, des lunettes de protection et des vêtements de protection doivent être portés pendant l'installation.

Assemblage de machines
Pour l'assemblage, procédez comme indiqué sur l'illustration :

(II) – Installer les roues. Une flèche sur les flancs des pneus indique le sens de déplacement recommandé. Les roues doivent être

montées conformément à ce marquage, en ajustant leur position au sens de déplacement de la machine lors de la marche avant. Fixez le moyeu aux axes de roue des deux côtés de la machine à l'aide de rondelles plates et d'écrous M14. Alignez les trous de roue avec les trous du moyeu, en faisant attention au bon sens de rotation de la roue, puis fixez-les au moyeu à l'aide de boulons hexagonaux M8 × 20 mm, de rondelles plates et d'écrous autobloquants M8. Serrez les écrous uniformément et alternativement pour assurer la stabilité et le bon ajustement de la roue.
(III) – Installer la base de la poignée de travail. Pour ce faire, alignez les trous de la base de la poignée de travail (a) avec les trous de la plaque de montage (b) et du corps de la machine, puis fixez la base au corps de la machine à l'aide de quatre vis et rondelles M12 × 45 mm.
(IV) – Installez le guide-câble du levier de verrouillage de rotation sur le support situé sur la base de la poignée de commande. Pour ce faire, insérez le câble dans le trou situé à la base de la poignée de commande, placez le guide-câble (a) dans le support (b) puis verrouillez sa position à l'aide des écrous. Pour assurer le bon fonctionnement du levier de verrouillage de rotation, la longueur du câble ne peut être réglée qu'après le montage de la tige de câble sur le levier en modifiant la position du guide-câble (a) dans le support (b).
(V) – Installer la poignée de commande et les câbles sur les commandes de la machine. Pour ce faire, insérez une vis M16×360 mm à travers la poignée de travail et la base de la poignée, puis fixez-la avec le levier de verrouillage. Installez les leviers d'accélérateur sur la poignée de commande à l'aide de deux vis M6 × 40 mm, de rondelles et d'écrous M6. Installez le câble sur le levier de verrouillage de rotation. Pour ce faire, faites passer le câble dans le support, puis fixez-le en serrant l'écrou de montage. Fixez la tige du câble au levier à l'aide d'un boulon et d'un écrou. Installez le câble du levier de blocage de roue de la même manière. Une fois l'assemblage terminé, fixez les connexions en serrant les écrous de montage.
(VI) – Connecter le câble du levier de sécurité au moteur. Pour ce faire, connectez la fiche du faisceau de câbles du moteur à la prise du faisceau de câbles du levier de sécurité, en vous assurant que la connexion est correctement installée et enclenchée.
(VII) – Installer les caches de protection en caoutchouc. Pour ce faire, alignez les trous de montage du couvercle avec les trous du corps de la machine, puis fixez-le à l'aide de vis hexagonales M8 × 25 mm et d'écrous autobloquants M8. Installez les couvercles restants de la même manière – sur le côté opposé et à l'arrière de la machine. Une fois l'installation terminée, assurez-vous que tous les couvercles de protection sont correctement installés.
(VIII) – Le timon de transport équipé d'une roue d'appui permet de déplacer la machine sur de courtes distances. En position roue vers le bas, il facilite les manœuvres lors du déplacement manuel de la machine, tandis qu'en position roue vers le haut, il permet de déplacer la machine uniquement sur de courtes distances dans la zone de travail à l'aide d'une autre machine équipée d'un crochet approprié, par exemple un tracteur.
ATTENTION! Le timon n'est pas destiné au transport de la machine au moyen d'un véhicule sur la voie publique.
En fonctionnement normal, le timon n'est pas monté afin de ne pas constituer un obstacle lors du fraisage.
Pour monter la barre de traction, insérez-la dans le support avec la roue orientée vers le bas ou vers le haut, alignez les trous de montage avec les trous du support de la machine, puis verrouillez sa position à l'aide de la goupille de verrouillage (a). Assurez-vous ensuite que la goupille est bien en place, puis fixez la connexion en insérant la goupille à ressort.

PRÉPARATION AU TRAVAIL

Préparation du lieu de travail
Avant de commencer le fraisage, la zone de travail doit être correctement préparée. Taillez ou raccourcissez le tronc jusqu'au niveau du sol, par exemple à l'aide d'une tronçonneuse. Enlevez la couche de terre ainsi que toutes les pierres et objets proches du tronc ou des racines qui pourraient gêner le travail et créer un danger. Les travaux ne doivent être effectués que de jour ou dans un endroit suffisamment éclairé. N'utilisez pas de fraiseuse après la tombée de la nuit.
AVERTISSEMENT! Laisser des pierres ou d'autres objets dans la zone de travail peut entraîner des situations dangereuses telles que des dommages à la machine et/ou des objets happés et projetés par la meule. Cela pourrait entraîner des blessures graves, voire la mort.

Préparation de la machine pour le travail
ATTENTION! À la sortie de l'usine, le moteur peut ne contenir qu'une petite quantité d'huile pour protéger le moteur pendant le transport et le stockage. Avant la première mise en service, vérifiez le niveau d'huile moteur, puis faites l'appoint d'huile jusqu'au niveau requis. Le niveau d'huile doit être vérifié régulièrement et complété si nécessaire. L'utilisation de la machine sans huile ou avec trop peu d'huile dans le boîtier du moteur peut entraîner des dommages irréversibles au moteur.
Vous devez préparer une huile destinée aux moteurs à quatre temps avec une classe de viscosité SAE 15W-40.
Avant de remplir l'huile, placez la machine sur une surface plane, puis dévissez le couvercle du réservoir d'huile (IX) et essuyez la jauge d'huile fournie. Remplissez le réservoir d'huile. Lors du remplissage, il est recommandé d'utiliser un entonnoir ou un verseur pour éviter de renverser l'huile. En cas de déversement d'huile, essuyez soigneusement l'huile restante avant de démarrer le moteur. Vérifiez que le niveau d'huile est correct. Pour ce faire, insérez la jauge dans l'orifice de remplissage et vissez le couvercle du réservoir. Dévissez-le ensuite et vérifiez le niveau d'huile sur la jauge. Le niveau d'huile doit être compris entre les niveaux maximum et minimum de la jauge. Après avoir vérifié que le niveau d'huile est correct, fermez l'orifice de remplissage avec le bouchon.
Attention! Le niveau d'huile doit être vérifié à chaque fois avant de commencer le travail.
Après avoir fait l'appoint d'huile, vous devez faire l'appoint de carburant. Le carburant est de l'essence sans plomb avec un indice

d'octane d'au moins 95. Pour faire le plein, dévissez le bouchon du réservoir (X) et versez du carburant dans le réservoir. Lors du versement du carburant, il est recommandé d'utiliser un verseur ou un entonnoir pour réduire le risque d'éclaboussures de carburant. En cas de déversement de carburant, essuyez soigneusement tout reste de carburant. Attendez que les vapeurs se soient complètement dissipées et démarrez le moteur dans un endroit différent de celui où il a été ravitaillé. Après avoir rempli le réservoir de carburant, fermez l'ouverture de remplissage du réservoir de carburant avec le couvercle.
La machine est équipée de roues pneumatiques. La pression des pneus recommandée est de 10 PSI / 0,7 BAR. Avant de commencer les travaux, les pneus doivent être gonflés. Ne pas dépasser la pression des pneus recommandée. Vérifiez la pression des pneus avant de commencer le travail. Les pneus doivent toujours être gonflés à la même pression.
Attention! Une pression des pneus incorrecte ou inégale peut entraîner des situations dangereuses, comme le basculement de la machine sur le côté, ce qui peut entraîner des blessures graves, voire la mort.

Réglage de la hauteur de la poignée de travail (XI)
Avant de commencer le travail, ajustez la hauteur de la poignée de travail à la taille de l'opérateur. Pour ce faire, dévissez le levier de verrouillage jusqu'à ce que la position de la poignée de travail puisse être modifiée, ajustez sa position, puis verrouillez-la à nouveau en serrant le levier de verrouillage. Assurez-vous que la poignée de commande est correctement fixée et ne change pas de position pendant le fonctionnement.

Vérification des composants
Avant la première utilisation, inspectez soigneusement la machine pour vous assurer que tous les composants sont correctement fixés et exempts de dommages.

SERVICE PRODUIT

Commandes de machines
Vous trouverez ci-dessous une description des commandes de la machine :

Levier de blocage de rotation (XII)
Il est utilisé pour verrouiller et déverrouiller la capacité de la machine à tourner par rapport à ses roues : déplacer le levier complètement vers l'arrière déverrouille la rotation, et le déplacer complètement vers l'avant bloque la rotation de la machine. En position déverrouillée, la machine peut tourner dans une plage limitée en contrôlant la poignée de travail, ce qui facilite un guidage précis pendant le fraisage. Le verrouillage n'est possible que dans une seule position : lorsque la machine est réglée pour travailler en ligne droite.

Levier de blocage de roue (XIII)
Utilisé pour verrouiller ou déverrouiller les roues de la machine. Déplacer le levier complètement vers l'arrière verrouille les roues pour plus de stabilité pendant le fonctionnement, tandis que déplacer le levier complètement vers l'avant déverrouille les roues, permettant à la machine d'avancer ou de reculer. Gardez toujours les roues bloquées sauf lorsque vous changez la position de la machine.

Levier d'accélérateur (XIV)
Utilisé pour régler le régime du moteur. Déplacer le levier complètement vers l'avant règle le régime moteur sur élevé, tandis que le déplacer complètement vers l'arrière règle le régime moteur sur faible.
L'augmentation de la vitesse de rotation entraîne la rotation de la meule. Plus la vitesse de rotation est élevée, plus la meule tourne vite. Avant de régler la vitesse sur élevée, assurez-vous que la meule n'est pas en contact avec le sol ou tout autre objet pour éviter que la machine ne sursaute brusquement, ne rebondisse vers l'opérateur ou n'endommage les dents de la meule.
Levier de sécurité (XV)
Ce levier contrôle le fonctionnement du moteur en détectant la présence de l'opérateur. Tirer le levier vers la poignée de commande permet de faire tourner le moteur, tandis que relâcher le levier provoque son arrêt automatique, garantissant une utilisation sûre de la machine.
ATTENTION! Le levier de sécurité ne dispose pas de mécanisme de verrouillage pour le verrouiller en position de présence de l'opérateur. Ne bloquez jamais le levier dans cette position pour éviter des situations dangereuses si vous devez arrêter rapidement le moteur.

Démarrage du moteur à combustion
AVERTISSEMENT! Ne faites pas fonctionner le moteur à combustion interne dans des espaces clos ou mal ventilés car les gaz d'échappement contiennent du monoxyde de carbone, un gaz inodore et toxique qui peut entraîner un empoisonnement, une perte de connaissance et même la mort. Lorsque le moteur tourne, une ventilation adéquate doit être assurée pour éviter l'accumulation de gaz d'échappement.
AVERTISSEMENT! Gardez les mains et les pieds éloignés des pièces rotatives de la machine. Le contact avec les pièces rotatives de la machine peut provoquer des blessures graves.
ATTENTION! Avant chaque démarrage du moteur, assurez-vous que le niveau d'huile moteur est correct.

Utilisez le levier de blocage des roues et le levier de blocage de la rotation pour bloquer les roues et la rotation de la machine, puis assurez-vous qu'elle reste stable et ne bouge pas ou ne tourne pas latéralement.
Comme indiqué sur l'illustration (XVI), ouvrez le robinet de carburant en déplaçant le levier du robinet de carburant (a) sur la position ON.
Comme le montre l'illustration (XVII), pour démarrer un moteur froid, fermez le papillon des gaz en déplaçant le levier du starter (a) vers la position FERMÉ, et pour démarrer un moteur chaud, ouvrez le papillon des gaz en déplaçant le levier du starter (a) vers la position OUVERT.
Déplacez le levier d'accélérateur en position de régime moteur bas.
Tournez l'interrupteur du moteur (XVIII) sur la position ON pour activer le système d'allumage du moteur. L'interrupteur doit être en position ON pour que le moteur fonctionne.
Assurez-vous que la meule n'est pas en contact avec le sol.
Tirez le levier de sécurité vers la poignée de commande.
Tirez doucement la poignée du câble de démarrage plusieurs fois jusqu'à sentir une résistance provoquée par la compression du moteur, puis tirez d'un mouvement vigoureux et décisif (XIX). Après quelques tirages, le moteur devrait démarrer.
Après avoir démarré le moteur, ne lâchez pas la poignée du câble de démarrage de votre main, mais déplacez-la vers la position inférieure.
Au fur et à mesure que le moteur se réchauffe, déplacez progressivement le levier du starter vers la position OUVERT. Après chaque changement de position du levier de starter, vous devez attendre que le moteur tourne correctement. La vitesse de retour du levier de starter dépend des conditions atmosphériques dans lesquelles le moteur est démarré. Plus la température ambiante est basse, plus le retour doit être lent.

Arrêt d'urgence du moteur à combustion
Relâchez le levier de sécurité, ce qui arrêtera le moteur à combustion.
Attention! Après l'arrêt du moteur, la meule peut continuer à tourner pendant un certain temps. **Gardez les mains et les pieds éloignés de l'élément de coupe rotatif. Le contact avec les lames peut provoquer des blessures graves.**

Arrêt du moteur à combustion
Pour arrêter le moteur, suivez ces étapes :
En maintenant l'élément de coupe au-dessus du sol, relâchez le levier de sécurité. Le moteur s'arrêtera. Veuillez patienter jusqu'à ce que l'élément de coupe soit complètement arrêté.
Une fois la meule complètement arrêtée, abaissez la machine de manière à ce que la meule repose sur le sol.
Avant de quitter le poste de conduite, assurez-vous que les roues sont bloquées à l'aide des leviers de blocage des roues, surtout si la machine se trouve sur une pente.
Placez l'interrupteur du moteur (XVIII) sur la position OFF.
Comme indiqué sur l'illustration (XVI), fermez le robinet de carburant en déplaçant le levier du robinet de carburant (a) sur la position OFF.
Laissez le moteur refroidir pendant au moins 30 minutes avant de desserrer le blocage de roue et de ranger ou de transporter la machine. Un moteur chaud constitue un risque d'incendie.

Ravitaillement
AVERTISSEMENT! Le carburant est hautement inflammable ! Toutes les précautions de sécurité doivent être respectées lors de la manipulation du carburant. Ne remplissez pas le réservoir de carburant pendant que la machine est en fonctionnement. Ne faites pas le plein à proximité d'une flamme nue. Il est interdit de fumer dans la zone de ravitaillement. Ne renversez pas de carburant. En cas de déversement de carburant, séchez soigneusement le carburant renversé avant de démarrer la machine. Serrez fermement et en toute sécurité le bouchon du réservoir de carburant. Le carburant doit être stocké dans des récipients hermétiquement fermés et homologués, à l'écart des sources de chaleur et hors de portée des enfants.

Arrêtez le moteur selon la procédure décrite ci-dessus.
Attendez que le moteur refroidisse.
Le carburant est de l'essence sans plomb avec un indice d'octane d'au moins 95. Pour faire le plein, dévissez le bouchon du réservoir (X) et versez du carburant dans le réservoir. Lors du versement du carburant, il est recommandé d'utiliser un verseur ou un entonnoir pour réduire le risque d'éclaboussures de carburant. En cas de déversement de carburant, essuyez soigneusement tout reste de carburant. Attendez que les vapeurs se soient complètement dissipées et démarrez le moteur dans un endroit différent de celui où il a été ravitaillé. Après avoir rempli le réservoir de carburant, fermez l'ouverture de remplissage du réservoir de carburant avec le couvercle.
Redémarrez le moteur selon la procédure décrite dans la section « *Démarrage du moteur à combustion* ».

Fraisage de souches et de racines
AVERTISSEMENT! Assurez-vous que la zone de travail est correctement préparée. Risque de projection de débris. Les pierres, les éclats et les débris peuvent causer des blessures graves ou des dommages matériels. Les débris peuvent être projetés

jusqu'à 25 m dans n'importe quelle direction. Ils peuvent rebondir sur des surfaces dures et heurter l'opérateur, les personnes à proximité ou les zones sensibles. N'utilisez jamais une fraiseuse sans équipement de protection individuelle approprié, en particulier une protection des yeux et un écran facial.
AVERTISSEMENT! Roue de fraisage rotative. Gardez les mains et les pieds éloignés de la meule en rotation. Le contact avec les dents peut provoquer des blessures graves.

Utilisez le levier de blocage des roues pour bloquer les roues de la machine à l'endroit prévu pour le traitement afin de garantir une stabilité adéquate et un fonctionnement sûr.
Utilisez le levier de verrouillage de rotation pour déverrouiller la rotation de la machine afin de permettre une opération de fraisage complète.
À l'aide de la manette des gaz, augmentez le régime du moteur. La meule va commencer à tourner. Avant de commencer le travail, attendez que la meule ait atteint sa pleine vitesse de fonctionnement.
Tournez la toupie vers le côté du tronc, puis insérez lentement l'élément de coupe dans la surface.
Une fois l'élément de coupe en contact avec le tronc, commencez à effectuer des mouvements latéraux doux, en déplaçant progressivement la molette de coupe vers le bord du tronc jusqu'à ce qu'elle en soit complètement dégagée.
Changez ensuite de direction et continuez à fraiser dans le sens opposé jusqu'à ce que la meule atteigne le bord opposé du tronc.
Lors des mouvements latéraux, faites attention au bruit du moteur et ajustez la pression pour éviter de le surcharger. Si la courroie trapézoïdale ou l'embrayage centrifuge émet un bruit indiquant une charge excessive, réduisez la pression sur la poignée de commande.
Si le mouvement latéral ne peut pas être effectué librement, la meule doit être soulevée.
Les racines peuvent être broyées en insérant la lame perpendiculairement.
Recommandations supplémentaires pour le fraisage de gros troncs (XX) :
Lors du fraisage de troncs d'arbres plus gros, des copeaux (a) peuvent s'accumuler sous la meule (b). Dans ce cas, relâchez le blocage des roues et déplacez la machine vers l'avant afin que les copeaux s'accumulent directement sous les lames. L'abaissement de la meule de coupe sur une couche de copeaux entraînera leur éjection hors de la zone de travail de la machine.
Ne laissez pas les roues de la fraiseuse tomber dans la cavité du tronc. S'il y a une dépression dans la zone de fraisage, remplissez-la de copeaux de bois ou déplacez la machine vers un autre emplacement.
Une fois le fraisage terminé, arrêtez le moteur et bloquez les roues de la machine avant de quitter le poste de conduite. Laissez la machine refroidir complètement, débranchez le câble de la bougie, installez la barre de transport, puis transportez la machine vers le lieu de maintenance.

ENTRETIEN DU PRODUIT
ATTENTION! Avant de nettoyer, de réparer, d'inspecter ou de régler, arrêtez le moteur et assurez-vous que toutes les pièces mobiles sont complètement arrêtées. Débranchez le fil de la bougie et éloignez-le de la bougie pour éviter tout démarrage accidentel du moteur. Attendez que tous les composants de la machine soient complètement refroidis.

Pendant la période de garantie, l'utilisateur ne peut pas démonter la machine ni remplacer des composants ou des pièces autres que ceux répertoriés ci-dessous, car cela annulerait la garantie. Toute irrégularité constatée lors de l'inspection ou du fonctionnement constitue un signal indiquant qu'il faut effectuer des réparations dans un point de service.

Une fois les travaux terminés, le boîtier, les fentes d'aération, les interrupteurs, la poignée supplémentaire et les couvercles doivent être nettoyés par exemple avec un jet d'air (à une pression ne dépassant pas 0,3 MPa), une brosse ou un chiffon sec sans utiliser de produits chimiques ni de liquides de nettoyage. Nettoyez les outils et les poignées avec un chiffon sec et propre.

Attention! Toutes les procédures de maintenance doivent être effectuées avec la machine éteinte et au ralenti. Après avoir éteint le moteur, attendez que le moteur et les composants de la machine aient complètement refroidi, puis débranchez le fil de la bougie.
Attention! Si le déroulement d'une activité de service n'est pas décrit ci-dessous. Cela signifie que vous devez apporter la machine à un centre de service spécialisé pour effectuer ce travail.
Attention! Si un solvant est utilisé pour le nettoyage, évitez tout contact du solvant avec la peau et les yeux. Utiliser un équipement de protection individuelle. Le produit ne doit pas être nettoyé au jet d'eau, notamment sous pression, ni en l'immergeant dans l'eau.

Activités d'entretien général
Vérifiez l'état général de la machine. Vérifiez l'absence de vis desserrées, de mauvais alignement ou de blocage des pièces mobiles, de fissures, de composants endommagés et d'autres défauts pouvant affecter le fonctionnement en toute sécurité.
Retirez toute saleté ou matière qui aurait pu s'accumuler sur la machine, ses protections et l'élément de coupe. Veuillez nettoyer l'appareil après chaque utilisation. Utilisez ensuite une huile machine légère de haute qualité pour lubrifier les pièces mobiles.
Attention! N'utilisez pas de nettoyeur haute pression pour nettoyer la machine. L'eau peut pénétrer dans les zones difficiles d'accès de la machine et des couvercles, ce qui peut endommager les broches, les roulements ou le moteur.

Inspections périodiques
Une inspection et un entretien périodiques des composants de la machine énumérés ci-dessous doivent être effectués.

Vérification du niveau d'huile moteur
Dévissez le bouchon de remplissage et retirez la jauge de niveau d'huile (IX).
Nettoyez et séchez l'indicateur avec un chiffon propre.
Insérez la jauge dans le tube de remplissage, mais ne la tournez pas. Retirez ensuite et observez le niveau d'huile indiqué.
Si le niveau indiqué est trop bas, complétez l'huile jusqu'au niveau supérieur de la jauge (zone pointillée).
Vissez la jauge dans le goulot de remplissage d'huile.

Changement d'huile moteur
L'huile moteur doit être changée après les 2 à 5 premières heures de fonctionnement. Toute vidange d'huile ultérieure doit être effectuée toutes les 25 heures de fonctionnement.
Soyez prudent lors du changement d'huile. L'huile est chaude immédiatement après l'arrêt du moteur et peut provoquer des brûlures. L'huile usagée doit être extraite à l'aide d'un extracteur prévu à cet effet, conformément aux recommandations du fabricant de l'extracteur .
du dispositif d'aspiration (c) directement dans l'orifice de remplissage d'huile, puis aspirez toute l'huile moteur, en gardant à l'esprit que l'opération devra être répétée plusieurs fois avant que toute l'huile ait été évacuée. Une fois l'aspiration terminée, essuyez toute trace d'huile restante.
Rajouter de l'huile selon la procédure décrite dans la section : « Préparation au travail ».
ATTENTION! L'huile moteur usagée doit être éliminée conformément aux réglementations locales. Il est interdit de verser de l'huile moteur dans les égouts.

Lubrification des roulements de l'élément de coupe (XXII) – toutes les 20 heures de fonctionnement
Pour assurer un bon fonctionnement et prolonger la durée de vie de l'élément de coupe, les roulements de l'arbre de la meule doivent être régulièrement lubrifiés. La lubrification est assurée par des graisseurs situés de chaque côté de l'arbre.
Pour ce faire, nettoyez les graisseurs afin d'éviter que des contaminants ne pénètrent dans le système de lubrification. Ouvrir les capuchons de protection.
À l'aide d'un pistolet à graisse adapté, injectez de la graisse industrielle NLGI grade 2 jusqu'à ce que de la graisse apparaisse au niveau des joints.
Après la lubrification, éliminer l'excédent de graisse et protéger les graisseurs avec des capuchons de protection.
Une lubrification régulière réduit les frottements, prévient l'usure prématurée des roulements et assure le bon fonctionnement de la meule.

Entretien des éléments de coupe
L'un des composants les plus importants d'une broyeur de souches est la meule de fraisage (a), qui est équipée de dents de coupe (b) fixées à la base des dents de coupe (c), comme indiqué sur l'illustration (XXIII). Les composants de la meule de fraisage sont également les plus sensibles à l'usure et aux dommages. Lors du fraisage des souches, il entre non seulement en contact avec le bois, mais peut également entrer en contact avec des matériaux abrasifs cachés et des objets durs trouvés à proximité de la souche, tels que de la terre, des pierres, des gravats ou d'autres déchets. L'usure et les dommages aux dents de coupe peuvent réduire considérablement l'efficacité et les performances de la machine. Leur état doit donc être vérifié régulièrement et les pièces endommagées ou usées doivent être remplacées. Il est interdit d'utiliser la fraiseuse si l'un des éléments de la meule est usé ou endommagé, jusqu'à ce qu'il soit remplacé par un élément neuf exempt de défauts.
Pour retirer une dent de coupe usée, éteignez le moteur, débranchez le fil de la bougie et assurez-vous que la roue de coupe est complètement arrêtée. Bloquez ensuite la rotation de la meule pour éviter qu'elle ne bouge lors du retrait. À l'aide d'une clé adaptée, dévissez l'écrou fixant la dent coupante, puis retirez la dent usée et nettoyez soigneusement le siège de montage de la dent de tout résidu de saleté et de graisse.
Placez la nouvelle dent de coupe dans la base, puis fixez sa position avec l'écrou, en le serrant fermement et solidement.
S'il est nécessaire de remplacer la base de la dent, dévissez la vis de montage puis démontez la base. Nettoyez la douille de montage de la base de la dent de toute saleté et de tout résidu de graisse. Placez la nouvelle base de dent dans la meule de fraisage, en alignant les trous de montage, puis fixez-la à la meule avec la vis de montage. Serrer la vis à 81 Nm. À l'étape suivante, installez la dent de coupe sur la nouvelle base selon la procédure décrite ci-dessus.
Après l'installation, vérifiez que la dent et sa base sont solidement fixées à la meule et qu'il n'y a pas de jeu. Avant de démarrer la machine, assurez-vous que tous les outils ont été retirés et que les capots de protection ont été réinstallés. L'inspection et le remplacement réguliers des composants de la meule de fraisage garantissent un fonctionnement efficace et sûr de la machine.
Il est possible d'utiliser des pièces de rechange YATO telles que : base de dent de coupe droite YT-861925, base de dent de coupe courbée YT-861924, dent de coupe YT-861926.

Entretien du filtre à air (XXIV) – toutes les 50 heures de fonctionnement
ATTENTION! N'utilisez pas la machine sans un filtre à air correctement installé ou avec un filtre à air endommagé. Sinon, le moteur à combustion risque d'aspirer des impuretés qui seraient normalement retenues par le filtre. Les impuretés peuvent entraîner des dysfonctionnements du moteur, voire des dommages.
Dévissez complètement le bouton fixant le boîtier du filtre, puis retirez le couvercle du filtre. Retirez le filtre de la base. Le filtre à air se compose de deux éléments : du papier et une éponge. Inspectez soigneusement chaque élément filtrant pour détecter les

trous, les déchirures et les dommages. Si un élément filtrant est endommagé ou ne peut pas être nettoyé pendant l'entretien, il doit être remplacé par un élément neuf et sans défaut. Il est possible d'utiliser le filtre à air YATO YT-861932.
Nettoyer l'élément en papier avec un jet d'air comprimé (pression ne dépassant pas 0,2 MPa), en soufflant la saleté de l'intérieur ou en aspirant la saleté de l'extérieur à l'aide d'une brosse d'aspirateur étroite. En raison de la structure délicate du filtre en papier, un nettoyage doux est recommandé. Ne pas tremper l'élément en papier dans l'eau ou tout autre liquide. Ne pas brosser pour éviter de frotter la saleté dans la structure du filtre.
Nettoyez l'élément éponge dans de l'eau tiède avec du liquide vaisselle, rincez abondamment et laissez sécher complètement. Trempez l'éponge filtrante séchée dans de l'huile moteur propre et essorez-la, mais assurez-vous que le filtre reste humide.
Utilisez un chiffon légèrement humidifié avec de l'eau pour nettoyer toute saleté de l'intérieur de la base du filtre et du couvercle du filtre. Veillez à ne pas laisser de poussière ou de saleté pénétrer dans le tuyau menant au carburateur.
Placez l'élément éponge sur l'élément filtrant en papier. Réinstallez le filtre et fermez le couvercle du filtre. Assurez-vous que le couvercle du filtre est bien fermé et que le bouton de montage du boîtier du filtre est correctement serré.
Entretien des bougies d'allumage (XXV) – toutes les 100 heures de fonctionnement
Débranchez le fil de la bougie. Retirez la bougie (a) à l'aide d'une clé à bougie. Utilisez une brosse métallique pour nettoyer les électrodes des dépôts de carbone. Vérifiez la distance entre les électrodes, elle doit être comprise entre 0,7 mm et 0,8 mm.
Si vous remarquez des électrodes brûlées ou un couvercle en céramique fissuré, remplacez la bougie d'allumage par une neuve.
Vissez la bougie. Connectez le fil à la bougie.

Entretien du filtre à carburant
Retirez le bouchon du réservoir de carburant (X). Retirez le filtre de remplissage de carburant (XXVI). Nettoyez le filtre de remplissage de carburant avec du white spirit. Sécher avec un chiffon doux et propre. Installez le filtre dans le trou de remplissage. Installer le bouchon du réservoir de carburant.
Attention! Les parois du filtre sont constituées d'une maille délicate. Des précautions doivent être prises lors de l'entretien pour éviter de les endommager. Si le filtre est endommagé, il doit être remplacé par un nouveau filtre non endommagé avant de reprendre le travail.

Réglage de la tension de la courroie trapézoïdale (XXVII)
Dévissez toutes les vis de montage, puis retirez le couvercle de la courroie trapézoïdale.
Desserrez les quatre vis (a) fixant la base du moteur, ce qui permettra de déplacer le moteur.
Desserrez le contre-écrou (b) sur la vis de tension (c), qui sert également à aligner les axes des poulies.
Tournez la vis de tension dans le sens des aiguilles d'une montre pour augmenter la tension de la courroie trapézoïdale ou dans le sens inverse des aiguilles d'une montre pour la diminuer.
Vérifiez la tension de la courroie trapézoïdale : sous une charge d'environ 2,3 à 3,2 kg, la courroie doit fléchir d'environ 10 mm au milieu.
Vérifiez l'alignement des poulies à l'aide d'une règle. Si nécessaire, corrigez leur réglage en ajustant la position du moteur par rapport à la base.
Serrez le contre-écrou et les vis de montage de la base du moteur.
Installez le couvercle de la courroie trapézoïdale avec les vis de montage.
Si vous constatez des dommages sur la courroie trapézoïdale ou une diminution des performances de la machine, remplacez la courroie par une nouvelle courroie exempte de défauts. Pour ce faire, desserrez le boulon de tension et les quatre boulons fixant la base du moteur, retirez la courroie usée, installez une nouvelle courroie trapézoïdale, puis ajustez la tension selon la procédure ci-dessus. Il est possible d'utiliser la courroie trapézoïdale YATO YT-861927.

STOCKAGE ET TRANSPORT DES PRODUITS

Si la machine ne doit pas être utilisée pendant plus de 30 jours, suivez les étapes ci-dessous pour la préparer correctement au stockage.
Attention! Videz toujours le réservoir de carburant avant le stockage ou le transport.
Videz complètement le réservoir de carburant, car le carburant contenant de l'éthanol peut perdre ses propriétés après seulement 30 jours. Le carburant usagé peut contenir des dépôts de gomme qui peuvent obstruer le carburateur et restreindre le débit de carburant.
Démarrez le moteur et faites-le tourner jusqu'à ce qu'il s'arrête automatiquement. Cela garantira que le carburant est complètement vidangé du carburateur. Faire tourner le moteur jusqu'à ce qu'il soit complètement vide permet d'éviter l'accumulation de dépôts de carbone à l'intérieur du carburateur et d'éventuels dommages au moteur.
Pendant que le moteur est encore chaud, vidangez l'huile du moteur comme décrit dans la section « *Vidange de l'huile moteur* » des instructions. Remplissez ensuite le système avec de l'huile fraîche répondant aux spécifications indiquées dans le tableau des données techniques.
Tirez sur la corde du démarreur pour que le moteur tourne plusieurs fois.
Arrêtez de tirer sur le cordon lorsque vous sentez une résistance.
Une fois la machine complètement refroidie, débranchez le fil de la bougie pour éviter tout démarrage accidentel pendant le stockage.

Utilisez des chiffons propres pour nettoyer l'extérieur de la machine et pour éliminer la saleté des bouches d'aération afin de les garder propres. Pendant le stockage, les trous de ventilation doivent être maintenus dégagés. Ne pas couvrir les ouvertures de ventilation.
Attention! N'utilisez pas de détergents puissants ni de nettoyants à base de pétrole pour nettoyer les pièces en plastique, car les produits chimiques peuvent endommager les pièces en plastique.
Nettoyer selon les instructions.
Conserver dans un endroit sombre, sec, à l'abri du gel et bien aéré. Gardez la machine éloignée des sources de chaleur, des flammes nues, des étincelles et des veilleuses – telles que les chauffe-eau, les radiateurs soufflants, les fours, les sèche-linge ou autres appareils à gaz – même si le réservoir de carburant de la machine est vide, car tout carburant restant peut s'enflammer.
Le lieu de stockage doit être protégé de l'accès des enfants. Le produit doit être conservé à une température comprise entre 5 et 30 degrés Celsius. Il est recommandé de conserver le produit dans son emballage d'origine ou dans un autre emballage le protégeant de la poussière. Conserver le produit en position horizontale.
Pendant le transport, la machine doit être protégée des chocs et des fortes vibrations qui pourraient endommager ses composants. La machine doit être transportée en position horizontale et correctement fixée pour éviter qu'elle ne bouge, ne glisse ou ne bascule.
Après chaque transport, vérifiez si les vis de fixation sont correctement serrées.

CARATTERISTICHE DEL PRODOTTO

Una fresaceppi a benzina è una macchina da giardinaggio alimentata da un motore a combustione interna, progettata per rimuovere i resti degli alberi tagliati. La ruota dentata rotante frantuma efficacemente il ceppo, consentendo un livellamento rapido e preciso del terreno. La struttura solida e il timone di trasporto garantiscono mobilità e stabilità durante il funzionamento e lo spostamento della macchina in diverse condizioni del terreno. Il funzionamento corretto, affidabile e sicuro della macchina dipende dal suo corretto utilizzo, pertanto:

Prima di utilizzare la macchina, leggere attentamente l'intero manuale e conservarlo.

Il fornitore non è responsabile per eventuali danni o lesioni derivanti dall'uso della macchina per scopi diversi da quelli previsti o dal mancato rispetto delle norme di sicurezza e delle raccomandazioni contenute nel presente manuale. L'utilizzo della macchina per scopi diversi da quelli previsti comporta inoltre la perdita dei diritti dell'utente sulla garanzia.

ATTREZZATURA

La macchina viene consegnata completa, ma prima del primo utilizzo è necessario montarla.

DATI TECNICI

Parametro	Unità di misura	Valore
Numero di catalogo		YT-86125
Tipo di carburante		Benzina senza piombo E10
Tipo di olio motore		SAE 15W-40
Capacità del serbatoio dell'olio motore	[l]	1,1
Capacità del serbatoio del carburante	[l]	6.5
Numero di cilindri		1
Numero di barre		4
Tipo di avvio		Manuale
Raffreddamento		In aereo
Tipo di candela		F7RTC
Cilindrata del motore	[cm^3]	420
Potenza del motore	[kW]	9.0
Velocità massima del motore	[min^{-1}]	3600
Diametro della mola di fresatura	[mm]	300
Numero di denti		8T
Altezza di taglio	[mm]	250
Profondità di taglio	[mm]	170
Dimensioni	[mm]	Dimensioni: 1755x750x1200
Massa	[kg]	113
Rumore		
pressione sonora	[dB (A)]	90,8 ± 2,5
potenza L_{WA}	[dB (A)]	101 ± 1,61
Livello di vibrazione (mano-braccio)	[m/s^2]	6,9 ± 1,5
Temperatura di esercizio/stoccaggio	[°C]	5~30

NORME GENERALI DI SICUREZZA

Conoscere la macchina
Prima di utilizzare la macchina, leggere attentamente il presente manuale e le etichette sulla macchina per comprenderne i limiti e i potenziali pericoli.
L'operatore deve avere piena familiarità con i comandi e con il loro corretto funzionamento, comprese le modalità di arresto della macchina e di disinserimento dei sistemi di trasmissione.
Prima di utilizzare la macchina, leggere attentamente e comprendere tutte le istruzioni e le precauzioni riportate nel manuale dell'operatore.
Non utilizzare la macchina senza una conoscenza approfondita delle sue procedure di funzionamento e manutenzione, poiché ciò potrebbe causare lesioni personali o danni alla proprietà.
Se la macchina viene ceduta, prestata o venduta a un'altra persona, è necessario consegnarle il presente manuale e fornirle un'adeguata formazione sulla sicurezza. L'operatore è responsabile di eventuali incidenti o lesioni che dovessero verificarsi a

seguito di un uso improprio.
Non superare le capacità della macchina. La macchina deve essere utilizzata conformemente allo scopo per cui è stata progettata, il che ne garantirà un funzionamento efficiente e sicuro.

Sicurezza personale
Non permettere mai ai bambini di utilizzare la macchina.
Tenere le persone presenti, i bambini e gli animali domestici lontano dall'area di lavoro della macchina. Se si rilevano persone o animali nell'area di lavoro, spegnere immediatamente la macchina. I bambini devono essere costantemente sorvegliati da un adulto.
Non utilizzare la macchina sotto l'effetto di alcol, droghe o medicinali che potrebbero compromettere la capacità di lavorare in sicurezza.
Si raccomanda di indossare indumenti protettivi adeguati. Si consiglia di indossare pantaloni lunghi, scarpe protettive e guanti. È vietato indossare abiti larghi, gioielli o pantaloncini che potrebbero impigliarsi nelle parti mobili della macchina. I capelli lunghi vanno raccolti sopra le spalle.
Proteggere occhi, viso e testa dagli schizzi. È obbligatorio l'uso di occhiali di sicurezza o di occhiali protettivi con protezioni laterali. È opportuno indossare protezioni acustiche.
Durante il lavoro, mantenere una distanza di sicurezza da tutte le parti mobili della macchina. In caso di contatto con parti rotanti sussiste il rischio di gravi lesioni.
Non toccare i componenti della macchina che potrebbero riscaldarsi durante il funzionamento. Lasciare raffreddare la macchina prima di effettuare interventi di manutenzione, regolazione o assistenza.
Non lavorare a piedi nudi o con calzature leggere, come i sandali. Si consiglia di utilizzare calzature protettive che aumentino l'aderenza sulle superfici scivolose.

Area di lavoro
La macchina è dotata di un motore a combustione interna. Non utilizzare in prossimità di aree boschive, incolte o con vegetazione secca, a meno che il sistema di scarico non sia dotato di un parascintille conforme alle normative locali sulla sicurezza antincendio.
Non avviare o far funzionare il motore in spazi chiusi. I gas di scarico contengono monossido di carbonio (CO), un gas incolore e inodore, letale. La macchina deve essere utilizzata solo in aree esterne ben ventilate.
Non intervenire sul sistema motore per aumentarne la velocità oltre i valori consentiti dal costruttore.
Si consiglia di portare con sé un estintore di tipo B quando si lavora in condizioni asciutte per ridurre al minimo il rischio di incendio.
Non utilizzare la macchina in condizioni di visibilità limitata o di illuminazione insufficiente.

Ispezione della macchina prima dell'avviamento
Prima di ogni utilizzo, controllare le condizioni tecniche della macchina, in particolare il corretto montaggio delle coperture e il serraggio di dadi e bulloni.
Non utilizzare la macchina se necessita di riparazioni o è in cattive condizioni tecniche. Le parti danneggiate, mancanti o difettose devono essere sostituite prima di mettere in funzione la macchina.
Non utilizzare la macchina se l'interruttore del motore non arresta il motore. Qualsiasi macchina a combustione che non possa essere spenta tramite un interruttore è pericolosa e deve essere riparata.
Controllare regolarmente che tutte le chiavi e gli utensili di regolazione siano stati rimossi dall'area della macchina prima di avviarla. Gli utensili dimenticati potrebbero impigliarsi nelle parti in movimento e causare lesioni.
Evitare l'avvio accidentale della macchina. Prima di effettuare operazioni di trasporto, manutenzione o assistenza, assicurarsi che l'interruttore del motore sia in posizione OFF.
Se la macchina inizia a vibrare in modo anomalo durante il funzionamento, spegnere immediatamente il motore e verificarne la causa. Le vibrazioni possono essere il segno di un guasto grave.

Precauzioni per il carburante
AVVERTIMENTO! Il carburante è altamente infiammabile e i suoi vapori possono provocare un'esplosione. È necessario adottare tutte le precauzioni necessarie per ridurre al minimo il rischio di lesioni gravi.
Durante il riempimento o lo svuotamento del serbatoio del carburante:
Utilizzare solo contenitori per carburante omologati.
Fare rifornimento in un'area pulita e ben ventilata all'aperto.
Prima di effettuare il rifornimento, spegnere il motore e attendere che si raffreddi completamente.
Non fumare, non usare fiamme libere e non stare vicino a scintille o temperature elevate in prossimità del carburante.
È vietato rifornire la macchina in locali chiusi.
Conservare il carburante solo in contenitori sigillati, approvati e opportunamente etichettati, in un luogo fresco e ben ventilato, lontano da fonti di calore e di accensione.
Non riempire eccessivamente il serbatoio del carburante. Il livello del carburante non deve superare i 12,5 mm sotto il fondo del bocchettone di riempimento, per consentire l'espansione del carburante all'aumentare della temperatura.
Eventuali fuoriuscite di carburante devono essere immediatamente pulite. In caso di fuoriuscita di carburante, non avviare la macchina finché i vapori del carburante non siano completamente evaporati.

La macchina non deve essere immagazzinata con il carburante nel serbatoio in un'area in cui i vapori del carburante potrebbero entrare in contatto con fonti di accensione quali scaldabagni, forni o altri apparecchi ad alta temperatura.

Sicurezza operativa

La macchina deve essere posizionata in modo che non possa muoversi accidentalmente durante le operazioni di manutenzione, pulizia, regolazione o installazione di accessori.

La macchina non deve essere forzata a funzionare oltre le sue capacità nominali.

È vietato manomettere le impostazioni del regolatore del motore o far funzionare il motore a velocità eccessive.

Non avvicinare mani o piedi alle parti mobili della macchina.

Evitare il contatto con olio caldo, carburante, gas di scarico e parti calde della macchina.

In caso di rumori o vibrazioni eccessivi, spegnere immediatamente la macchina e ricercarne la causa.

ISTRUZIONI DI SICUREZZA E DI FUNZIONAMENTO PER IL TRITATUTTO

AVVERTIMENTO! Prima di utilizzare la fresaceppi, leggere e comprendere appieno il presente manuale di istruzioni. Si prega di prestare la massima attenzione a tutte le avvertenze e precauzioni.

Un utilizzo e una manutenzione impropri della macchina possono provocare lesioni gravi o mortali all'operatore o agli astanti.

Ogni macchina comporta determinati rischi operativi. L'uso di una fresaceppi comporta rischi specifici di cui l'utente deve essere consapevole e che deve evitare consapevolmente. L'operatore e il proprietario dell'apparecchio sono tenuti a essere consapevoli dei potenziali pericoli e a rispettare le norme di sicurezza. Per ridurre al minimo i rischi è necessario adottare misure preventive adeguate. Durante la lettura del presente manuale, prestare particolare attenzione alle informazioni su come evitare i pericoli.

Si prega di conservare il presente manuale per consultazioni e consultazioni future. Se l'utilizzatore della macchina è una persona diversa dal proprietario, consegnargli le istruzioni per l'uso affinché le legga. Ogni persona a cui viene prestata o prestata la fresatrice deve avere accesso al presente manuale e utilizzarlo prima di iniziare il lavoro. Si prega di verificare che una copia delle istruzioni per l'uso sia presente nel contenitore situato nell'impugnatura della macchina. Le persone che utilizzano la macchina devono leggere le istruzioni prima di utilizzarla. Si raccomanda inoltre di fornire loro una formazione di base sull'utilizzo sicuro della macchina e di rimanere disponibili per eventuali domande.

Applicazione della macchina

Prima dell'uso, l'operatore deve assicurarsi che la macchina sia adatta all'uso previsto. L'utente si assume la piena responsabilità del corretto funzionamento della macchina.

La fresaceppi è destinata esclusivamente all'uso esterno e viene utilizzata per rimuovere ceppi di alberi e radici esposte vicine al livello del suolo. Il processo di rimozione del ceppo si esegue muovendo la lama orizzontalmente sulla parte superiore e anteriore del tronco, fresandolo via gradualmente. Prima di utilizzare la macchina per la prima volta, leggere attentamente il presente manuale di istruzioni.

AVVERTIMENTO! Non tagliare mai su pendenze superiori a 15°!

Quando si tagliano tronchi d'albero su terreni in pendenza, occorre prestare particolare attenzione poiché la macchina potrebbe muoversi o inclinarsi inaspettatamente. Non fresare mai i ceppi in salita o in discesa, poiché la macchina potrebbe scivolare verso l'operatore o ribaltarsi. Il taglio deve essere effettuato solo sul lato del pendio.

Regole per un funzionamento sicuro

Carburante consigliato: benzina senza piombo E10 con numero di ottano minimo di 95.

È necessario utilizzare carburante e olio privi di qualsiasi contaminazione e destinati ai motori a quattro tempi. Si consiglia di utilizzare prodotti di alta qualità. Ciò prolungherà la vita utile del motore.

Controllare regolarmente il livello dell'olio motore. L'utilizzo della macchina con un livello dell'olio troppo basso o in assenza di olio può causare danni o addirittura incendi.

Prima di iniziare il lavoro, assicurarsi che l'area di lavoro sia libera da cavi elettrici e di pubblica utilità interrati, pietre, fili e altri oggetti che potrebbero essere danneggiati o impigliati e lanciati dalla mola rotante.

I bambini e le persone non addestrate non sono autorizzati a utilizzare la macchina.

Durante il lavoro è opportuno indossare occhiali protettivi e dispositivi di protezione individuale per proteggersi da schegge e trucioli di legno.

Prima di avviare la macchina, controllare le condizioni tecniche dei denti della mola: devono essere affilati, correttamente fissati e integri.

Prima di avviare il motore, assicurarsi che la mola non sia a contatto con la superficie, con un ceppo o con qualsiasi altro oggetto.

L'operatore deve essere preparato alla possibilità che la macchina „contraccolga" al primo contatto con il tronco.

Prima di avviare la macchina, assicurarsi che tutti gli elementi di taglio siano privi di contaminazione e che il livello dell'olio sia corretto. Controllare il serraggio di tutti i dadi e bulloni e la pressione degli pneumatici. Non utilizzare la macchina se la leva di sicurezza (presenza operatore) non arresta automaticamente il motore quando viene rilasciata. La leva di sicurezza deve essere controllata regolarmente per garantirne il corretto funzionamento.

Non utilizzare la macchina in caso di precipitazioni o in caso di rischio di fulmini. Non utilizzare la macchina in ambienti umidi o bagnati e non esporla all'umidità.

Mantenere il motore e la marmitta puliti e liberi da erba, foglie, grasso in eccesso e depositi carboniosi per ridurre il rischio di incendio.
Non è consentito modificare la macchina in alcun modo. Si devono utilizzare solo accessori e dispositivi di fissaggio approvati dal produttore. L'uso di parti non autorizzate può causare danni alla macchina e lesioni personali.
Le persone presenti, in particolare bambini e animali, devono mantenersi ad almeno 25 metri di distanza dalla macchina in funzione. Se si notano astanti o animali nell'area di lavoro, spegnere immediatamente la macchina.
I veicoli, le finestre e gli altri oggetti nelle vicinanze, entro un raggio di 25 m, devono essere protetti dai potenziali pericoli derivanti dal taglio del legname.
È vietato azionare la macchina senza tutte le coperture protettive correttamente installate.
Quando si lavora in spazi scarsamente ventilati, occorre prestare attenzione a non intossicarsi con il monossido di carbonio (CO).
Durante il rifornimento, adottare le opportune precauzioni per prevenire incendi ed esplosioni.
Non è consentito effettuare regolazioni o pulizie della macchina mentre il motore è in funzione.
Evitare il contatto con carburante caldo, olio, gas di scarico e superfici calde della macchina. Non toccare il motore o la marmitta poiché queste parti diventano molto calde durante il funzionamento e rimangono calde per un po' di tempo dopo l'uso. Lasciare raffreddare la macchina prima di sottoporla a manutenzione o regolazione.
Non posizionare alcuna parte del corpo in aree in cui potrebbe verificarsi un contatto pericoloso se la macchina è in movimento durante il montaggio, l'installazione, il funzionamento, la manutenzione, la riparazione o il trasporto.
È vietato utilizzare la macchina su superfici bagnate o ghiacciate, poiché ciò potrebbe aumentare il rischio di caduta.
Tenere la macchina fuori dalla portata dei bambini e delle persone non istruite sul suo utilizzo. L'uso non autorizzato della macchina può costituire un pericolo.
Se la macchina inizia a emettere rumori o vibrazioni insolite, arrestare immediatamente il motore, scollegare il cavo della candela e ricercare la causa del problema. Rumori o vibrazioni insolite potrebbero indicare un guasto grave.
Non versare acqua o altri liquidi sulla macchina **.** La macchina deve essere tenuta pulita, ma senza usare acqua: le mani devono rimanere asciutte e la superficie della macchina deve essere libera da sporco e contaminazione.
Non aprire mai il tappo di riempimento dell'olio mentre il motore è in funzione. L'olio bollente potrebbe schizzare sul viso e sul corpo.
Arrestare il motore della macchina e accertarsi che tutte le parti mobili si siano fermate:
-ogni volta che hai bisogno di allontanarti dalla macchina,
-prima di pulire, controllare, sostituire gli accessori o riparare l'apparecchio,
-dopo essere stato colpito da un oggetto estraneo,
-prima del trasporto da e verso il posto di lavoro,
-se la macchina inizia a vibrare eccessivamente.
ATTENZIONE! Dopo aver spento il motore, le parti mobili potrebbero continuare a ruotare per un po' di tempo. Attendere che le parti mobili della macchina si fermino.

Pericoli sul lavoro
Danno. Non utilizzare la macchina se è danneggiata, incompleta, non correttamente regolata o presenta componenti danneggiati.
Perdite di carburante. Prima di avviare la macchina, controllare che non vi siano perdite di carburante. Dopo aver aperto la valvola del carburante, assicurarsi che non ci sia odore di benzina. Se si avverte odore di carburante, non avviare il motore e non utilizzare fiamme libere o apparecchi elettrici. In caso di perdita di carburante, abbandonare immediatamente la zona e mettere in sicurezza il luogo del guasto. Se possibile, rimuovere il carburante fuoriuscito utilizzando materiali assorbenti e verificare la fonte della perdita. Prima di riavviare la macchina, assicurarsi che la perdita sia stata completamente riparata e che tutti i raccordi del carburante siano ben serrati. In caso di rischio di incendio, chiamare immediatamente i vigili del fuoco.
Monossido di carbonio. Un motore in funzione emette monossido di carbonio, un gas inodore e tossico che può provocare avvelenamento e morte. Se durante il lavoro si avvertono vertigini, debolezza o nausea, spegnere immediatamente il motore, recarsi all'aria aperta e contattare un medico.
Altri pericoli associati ai gas di scarico. La macchina può emettere sostanze chimiche che potrebbero causare cancro, malformazioni congenite o altri danni all'apparato riproduttivo. Evitare di inalare i gas di scarico.
Bruciature/Scintille. Non fumare vicino a una macchina in funzione o vicino a scintille o fiamme libere.
Marmitta calda. Non toccare la marmitta o il collettore di scarico. I componenti del motore e dei gas di scarico possono diventare molto caldi e causare ustioni.
Parti mobili della macchina. Tenere mani, piedi e indumenti lontani dalle cinghie di trasmissione, dalla mola da taglio e dalle altre parti mobili della macchina. Non rimuovere mai le protezioni o i tenditori mentre la macchina è in funzione. Il contatto con la cinghia di trasmissione o con i denti di taglio rotanti può causare gravi lesioni.
Rifornimento di carburante. Non rifornire il motore prima che si sia raffreddato per almeno 30 minuti.
Funzionamento improprio. Se si notano rumori insoliti, vibrazioni insolite o altre irregolarità durante il funzionamento della macchina, spegnerla immediatamente e verificarne la causa.
Vibrazioni. L'esposizione prolungata alle vibrazioni delle macchine può causare problemi circolatori e danni ai nervi.
Regolazioni/riparazioni. Prima di effettuare qualsiasi riparazione, spegnere sempre la macchina e scollegare il cavo della candela per evitare avviamenti accidentali.
Rimozione del materiale bloccato. Se il materiale rimane incastrato nella macchina, spegnere prima il motore, scollegare il cavo

della candela e assicurarsi che tutte le parti mobili si siano completamente fermate. Solo allora potrai iniziare a rimuovere l'ostruzione o a eseguire la diagnostica.

Dispositivi di protezione individuale

Protezione dell'udito. Indossare tappi per le orecchie o altre protezioni per l'udito quando si utilizza una fresatrice.
Protezione degli occhi. Quando si utilizza una fresatrice, indossare protezioni per gli occhi omologate.
Protezione per il viso. Indossare un casco con visiera integrale o a rete insieme agli occhiali di sicurezza.
Abiti e accessori larghi. Abiti larghi, gioielli o capelli lunghi potrebbero impigliarsi nelle parti mobili della macchina. Non indossare gioielli o abiti larghi mentre si utilizza una fresatrice.
Pantaloni lunghi. Indossare pantaloni lunghi e resistenti per proteggere le gambe dai detriti lanciati dalla macchina.

Sicurezza durante il rifornimento – Pericolo di elettricità statica

Durante il rifornimento c'è il rischio di scintille elettrostatiche che potrebbero incendiare i vapori di carburante e provocare un incendio. Per ridurre al minimo i pericoli, rifornire sempre la macchina utilizzando un contenitore portatile collegato a terra anziché rifornirla direttamente da un distributore di carburante. Il contenitore deve essere posizionato a terra e la sua punta deve essere a contatto con l'apertura del bocchettone di rifornimento del carburante. Non rifornire la macchina mentre si trova su un rimorchio o in un veicolo. Prima di effettuare il rifornimento, si consiglia di toccare un oggetto metallico collegato a terra per scaricare l'eventuale elettricità statica accumulata. Durante il rifornimento, non usare fiamme libere, non fumare né svolgere attività che possano generare scintille.

Norme di manutenzione delle macchine

Alcune parti della macchina sono realizzate in plastica o gomma e pertanto devono essere tenute lontane dal contatto con sostanze chimiche.
Non coprire la macchina se l'uscita dell'aria di scarico è ancora calda.
Non è consentito manomettere le parti sigillate della macchina o del motore che sono state protette dal produttore o dal distributore. Qualsiasi regolazione, come l'aumento o la diminuzione del regime del motore, può essere eseguita solo da un tecnico di assistenza qualificato.
Per mantenere la macchina in buone condizioni di funzionamento, controllare regolarmente che tutti i componenti siano correttamente allineati e che nessuna parte mobile sia inceppata.
Le parti danneggiate o usurate devono essere riparate o sostituite prima di utilizzare ulteriormente la macchina. Molti incidenti sono dovuti all'uso di macchinari in scarse condizioni tecniche.

Gestione dei rifiuti

I materiali di consumo, gli imballaggi e gli utensili usati devono essere riciclati in conformità alle normative vigenti in materia di tutela ambientale. I rifiuti devono essere portati presso un punto di riciclaggio locale, nel rispetto dei principi di smaltimento dei rifiuti industriali.

ASSEMBLAGGIO DEL PRODOTTO

Preparazione per il montaggio

Il prodotto deve essere disimballato e tutti gli elementi dell'imballaggio devono essere rimossi. Si consiglia di conservare l'imballaggio, che può risultare utile durante il trasporto o lo stoccaggio del prodotto. Controllare che nessuna parte del prodotto sia stata danneggiata durante il trasporto. Qualsiasi danno osservato, ad esempio crepe o deformazioni, esclude il prodotto da un ulteriore utilizzo fino a quando le parti danneggiate non vengono riparate o sostituite.
Si consiglia di posizionare la macchina su una superficie piana, dura e pulita.
Durante l'installazione è necessario indossare dispositivi di protezione individuale quali guanti protettivi, occhiali protettivi e indumenti protettivi.

Montaggio della macchina

Per il montaggio procedere come mostrato nell'illustrazione:

(II) – Installare le ruote. Sulle pareti laterali degli pneumatici è presente una freccia che indica la direzione di marcia consigliata. Le ruote devono essere montate conformemente a questa marcatura, adattando la loro posizione alla direzione di marcia della macchina durante la marcia avanti.
Fissare il mozzo agli assi delle ruote su entrambi i lati della macchina utilizzando rondelle piatte e dadi M14. Allineare i fori delle ruote con i fori del mozzo, prestando attenzione al corretto senso di rotazione della ruota, quindi fissarli al mozzo utilizzando bulloni esagonali M8×20 mm, rondelle piatte e dadi autobloccanti M8. Serrare i dadi in modo uniforme e alternato per garantire stabilità e il corretto montaggio della ruota.
(III) – Installare la base della maniglia di lavoro. Per fare ciò, allineare i fori nella base della maniglia di lavoro (a) con i fori nella piastra di montaggio (b) e nel corpo della macchina, quindi fissare la base al corpo della macchina utilizzando quattro viti M12×45 mm e rondelle.
(IV) – Installare la guida del cavo della leva di blocco della rotazione sul supporto sulla base della maniglia di comando. Per fare

ciò, far passare il cavo attraverso il foro presente nella base della maniglia di comando, posizionare la guida del cavo (a) nel supporto (b) e quindi bloccarne la posizione mediante i dadi. Per garantire il corretto funzionamento della leva di blocco della rotazione, la lunghezza del cavo può essere regolata solo dopo aver montato l'asta del cavo sulla leva, modificando la posizione della guida del cavo (a) nel supporto (b).
(V) – Installare la maniglia di comando e i cavi sui comandi della macchina. Per fare ciò, inserire una vite M16×360 mm attraverso la maniglia di lavoro e la base della maniglia e quindi fissare con la leva di bloccaggio. Installare le leve dell'acceleratore sulla maniglia di comando utilizzando due viti M6×40 mm, rondelle e dadi M6. Installare il cavo sulla leva di blocco della rotazione. Per fare ciò, far passare il cavo attraverso il supporto e poi fissarlo serrando il dado di montaggio. Fissare l'asta del cavo alla leva utilizzando un bullone e un dado. Installare il cavo della leva di bloccaggio delle ruote nello stesso modo. Una volta completato il montaggio, fissare i collegamenti serrando i dadi di montaggio.
(VI) – Collegare il cavo della leva di sicurezza al motore. Per fare ciò, collegare la spina del cablaggio del motore alla presa del cablaggio della leva di sicurezza, assicurandosi che il collegamento sia correttamente inserito e innestato.
(VII) – Installare le coperture protettive in gomma. Per fare ciò, allineare i fori di montaggio del coperchio con i fori del corpo macchina e quindi fissarlo utilizzando viti esagonali M8×25 mm e dadi autobloccanti M8. Installare le restanti coperture nello stesso modo: sul lato opposto e sul retro della macchina. Una volta completata l'installazione, assicurarsi che tutte le coperture protettive siano correttamente montate.
(VIII) – Il timone di trasporto dotato di ruota di appoggio consente lo spostamento della macchina su brevi distanze. Nella posizione con le ruote verso il basso, facilita le manovre durante lo spostamento manuale della macchina, mentre nella posizione con le ruote verso l'alto, consente di spostare la macchina solo per brevi distanze all'interno dell'area di lavoro utilizzando un'altra macchina dotata di un gancio apposito, ad esempio un trattore.
ATTENZIONE! Il timone non è destinato al trasporto della macchina tramite un veicolo su strade pubbliche.
Nel normale funzionamento il timone non è montato per non costituire un ostacolo durante la fresatura.
Per montare la barra di traino, inserirla nel supporto con la ruota rivolta verso il basso o verso l'alto, allineare i fori di montaggio con i fori nel supporto della macchina, quindi bloccarne la posizione utilizzando il perno di bloccaggio (a). Quindi assicurarsi che il perno sia completamente inserito, quindi fissare la connessione inserendo il perno a molla.

PREPARAZIONE AL LAVORO

Preparazione del posto di lavoro
Prima di iniziare la fresatura, è necessario preparare adeguatamente l'area di lavoro. Tagliare o accorciare il tronco fino al livello del terreno, ad esempio utilizzando una motosega. Rimuovere lo strato di terra e tutti gli oggetti vicini al tronco o alle radici che potrebbero ostacolare il lavoro e creare un pericolo. Il lavoro deve essere svolto solo durante il giorno o in un'area adeguatamente illuminata. Non utilizzare la fresatrice dopo il tramonto.
AVVERTIMENTO! Lasciare pietre o altri oggetti nell'area di lavoro può dare origine a situazioni pericolose, come danni alla macchina e/o oggetti che potrebbero essere catturati e scagliati dalla mola di fresatura. Ciò potrebbe causare lesioni gravi o addirittura la morte.

Preparazione della macchina per il lavoro
ATTENZIONE! Il motore potrebbe contenere dalla fabbrica solo una piccola quantità di olio per proteggerlo durante il trasporto e lo stoccaggio. Prima del primo avviamento, controllare il livello dell'olio motore e quindi rabboccare l'olio fino al livello richiesto. Il livello dell'olio deve essere controllato regolarmente e rabboccato se necessario. L'utilizzo della macchina senza olio o con una quantità di olio insufficiente nel cambio del motore può causare danni irreversibili al motore.
Si consiglia di preparare un olio destinato ai motori a quattro tempi con una classe di viscosità SAE 15W-40.
Prima di rabboccare l'olio, posizionare la macchina su una superficie piana, quindi svitare il coperchio del serbatoio dell'olio (IX) e asciugare l'astina di livello dell'olio in dotazione. Riempire il serbatoio con olio. Durante il riempimento, si consiglia di utilizzare un imbuto o un versatore per evitare di rovesciare l'olio. In caso di fuoriuscita di olio, asciugare accuratamente i residui prima di avviare il motore. Controllare che il livello dell'olio sia corretto. Per fare ciò, inserire l'astina di livello nel foro di riempimento e avvitare il coperchio del serbatoio. Quindi svitarlo e controllare il livello dell'olio sull'astina di livello. Il livello dell'olio deve essere compreso tra il livello massimo e quello minimo indicati sull'astina di livello. Dopo essersi assicurati che il livello dell'olio sia corretto, chiudere il foro di riempimento con il tappo.
Attenzione! Il livello dell'olio deve essere controllato ogni volta prima di iniziare il lavoro.
Dopo aver rabboccato l'olio, è necessario rabboccare il carburante. Il carburante è benzina senza piombo con un numero di ottano di almeno 95. Per fare rifornimento, svitare il tappo del serbatoio del carburante (X) e versare il carburante nel serbatoio. Quando si versa il carburante, si consiglia di utilizzare un versatore o un imbuto per ridurre il rischio di schizzi. In caso di fuoriuscita di carburante, asciugare con cura i residui. Attendere che i vapori si siano completamente dissipati e avviare il motore in un luogo diverso da quello in cui è stato effettuato il rifornimento. Dopo aver riempito il serbatoio del carburante, chiudere l'apertura di riempimento del serbatoio con il coperchio.
La macchina è dotata di ruote pneumatiche. La pressione consigliata per gli pneumatici è 10 PSI / 0,7 BAR. Prima di iniziare il lavoro, gli pneumatici devono essere gonfiati. Non superare la pressione consigliata per i pneumatici. Controllare la pressione degli pneumatici prima di iniziare il lavoro. Gli pneumatici devono essere sempre gonfiati alla stessa pressione.
Attenzione! Una pressione degli pneumatici non corretta o non uniforme può dare origine a situazioni pericolose, come ad esem-

pio il ribaltamento della macchina su un lato, con conseguenti lesioni gravi o addirittura la morte.

Regolazione dell'altezza della maniglia di lavoro (XI)
Prima di iniziare il lavoro, regolare l'altezza della maniglia di lavoro in base all'altezza dell'operatore. Per fare ciò, svitare la leva di bloccaggio fino a quando non è possibile modificare la posizione della maniglia di lavoro, regolarne la posizione e quindi bloccarla nuovamente serrando la leva di bloccaggio. Assicurarsi che la leva di comando sia fissata correttamente e non cambi posizione durante il funzionamento.

Controllo dei componenti
Prima del primo utilizzo, ispezionare attentamente la macchina per accertarsi che tutti i componenti siano correttamente fissati e non presentino danni.

SERVIZIO PRODOTTO

Controlli della macchina
Di seguito la descrizione dei comandi della macchina:

Leva di blocco rotazione (XII)
Serve a bloccare e sbloccare la capacità della macchina di ruotare rispetto alle sue ruote: spostando la leva completamente all'indietro si sblocca la rotazione, mentre spostandola completamente in avanti si blocca la rotazione della macchina. In posizione sbloccata, la macchina può ruotare entro un intervallo limitato controllando la maniglia di lavoro, il che facilita una guida precisa durante la fresatura. Il bloccaggio è possibile solo in una posizione: quando la macchina è impostata per lavorare in posizione rettilinea.

Leva di bloccaggio delle ruote (XIII)
Utilizzato per bloccare o sbloccare le ruote della macchina. Spostando la leva completamente all'indietro si bloccano le ruote per garantire stabilità durante il funzionamento, mentre spostandola completamente in avanti si sbloccano le ruote, consentendo alla macchina di muoversi in avanti o indietro. Mantenere sempre bloccate le ruote, tranne quando si cambia la posizione della macchina.

Leva dell'acceleratore (XIV)
Utilizzato per impostare la velocità del motore. Spostando la leva completamente in avanti si imposta il regime motore su alto, mentre spostandola completamente all'indietro si imposta il regime motore su basso.
Aumentando la velocità di rotazione si fa girare la mola: più è alta la velocità di rotazione, più velocemente gira la mola. Prima di impostare una velocità elevata, assicurarsi che la mola non sia a contatto con il terreno o con altri oggetti, per evitare che la macchina sobbalzi improvvisamente, rimbalzi verso l'operatore o danneggi i denti della mola.
Leva di sicurezza (XV)
Questa leva controlla il funzionamento del motore rilevando la presenza dell'operatore. Tirando la leva verso l'impugnatura di comando il motore entra in funzione, mentre rilasciandola si arresta automaticamente, garantendo un utilizzo sicuro della macchina.
ATTENZIONE! La leva di sicurezza non è dotata di un meccanismo di bloccaggio per bloccarla nella posizione di presenza dell'operatore. Non bloccare mai la leva in questa posizione per evitare situazioni pericolose in caso di necessità di arrestare rapidamente il motore.

Avviamento del motore a combustione
AVVERTIMENTO! Non far funzionare il motore a combustione interna in spazi chiusi o scarsamente ventilati perché i gas di scarico contengono monossido di carbonio, un gas inodore e tossico che può causare avvelenamento, perdita di conoscenza e persino la morte. Quando il motore è in funzione, è necessario garantire un'adeguata ventilazione per evitare l'accumulo di gas di scarico.
AVVERTIMENTO! Tenere mani e piedi lontani dalle parti rotanti della macchina. Il contatto con parti rotanti della macchina può causare gravi lesioni.
ATTENZIONE! Prima di ogni avviamento del motore, accertarsi che il livello dell'olio motore sia corretto.

Utilizzare la leva di bloccaggio delle ruote e la leva di bloccaggio della rotazione per bloccare le ruote e la rotazione della macchina, quindi assicurarsi che rimanga stabile e non si muova o ruoti lateralmente.
Come mostrato nell'illustrazione (XVI), aprire la valvola del carburante spostando la leva della valvola del carburante (a) in posizione ON.
Come mostrato nell'illustrazione (XVII), per avviare un motore freddo, chiudere la valvola a farfalla spostando la leva dello starter (a) in posizione CHIUSO, mentre per avviare un motore caldo, aprire la valvola a farfalla spostando la leva dello starter (a) in posizione APERTO.
Spostare la leva dell'acceleratore nella posizione di basso regime del motore.
Girare l'interruttore del motore (XVIII) in posizione ON per accendere il sistema di accensione del motore. Per far funzionare il motore, l'interruttore deve essere in posizione ON.

Assicurarsi che la mola non sia a contatto con il terreno.
Tirare la leva di sicurezza verso la maniglia di comando.
Tirare dolcemente più volte la maniglia della fune di avviamento fino ad avvertire la resistenza causata dalla compressione del motore, quindi tirare con un movimento vigoroso e deciso (XIX). Dopo qualche tirata il motore dovrebbe avviarsi.
Dopo aver avviato il motore, non rilasciare la maniglia della fune di avviamento, ma spostarla nella posizione inferiore.
Mentre il motore si riscalda, spostare gradualmente la leva dello starter verso la posizione APERTA. Dopo ogni modifica della posizione della leva dello starter, è necessario attendere che il motore funzioni regolarmente. La velocità di ritorno della leva dello starter dipende dalle condizioni atmosferiche in cui viene avviato il motore. Quanto più bassa è la temperatura ambiente, tanto più lento deve essere il ritorno.

Arresto di emergenza del motore a combustione
Rilasciare la leva di sicurezza: il motore a combustione si spegnerà.
Attenzione! Dopo l'arresto del motore, la mola può continuare a girare per un po' di tempo. **Tenere mani e piedi lontani dall'elemento di taglio rotante. Il contatto con le lame può causare gravi lesioni.**

Arresto del motore a combustione
Per arrestare il motore, procedere come segue:
Tenendo l'elemento di taglio sollevato da terra, rilasciare la leva di sicurezza. Il motore si fermerà. Attendere che l'elemento di taglio si sia completamente arrestato.
Una volta che la mola si è fermata completamente, abbassare la macchina in modo che la mola poggi a terra.
Prima di abbandonare la postazione dell'operatore, accertarsi che le ruote siano bloccate tramite le leve di bloccaggio delle ruote, soprattutto se la macchina si trova in pendenza.
Impostare l'interruttore del motore (XVIII) in posizione OFF.
Come mostrato nell'illustrazione (XVI), chiudere la valvola del carburante spostando la leva della valvola del carburante (a) in posizione OFF.
Lasciare raffreddare il motore per almeno 30 minuti prima di sbloccare il bloccaggio delle ruote e riporre o trasportare la macchina.
Un motore caldo rappresenta un rischio di incendio.

Rifornimento
AVVERTIMENTO! Il carburante è altamente infiammabile! Durante la manipolazione del carburante è necessario osservare tutte le precauzioni di sicurezza. Non riempire il serbatoio del carburante mentre la macchina è in funzione. Non fare rifornimento vicino a fiamme libere. È vietato fumare nell'area di rifornimento. Non versare carburante. In caso di fuoriuscita di carburante, asciugarlo accuratamente prima di avviare la macchina. Serrare saldamente e saldamente il tappo del serbatoio del carburante. Il carburante deve essere conservato in contenitori omologati e ben chiusi, lontano da fonti di calore e fuori dalla portata dei bambini.

Arrestare il motore seguendo la procedura sopra descritta.
Attendere che il motore si raffreddi.
Il carburante è benzina senza piombo con un numero di ottano di almeno 95. Per fare rifornimento, svitare il tappo del serbatoio del carburante (X) e versare il carburante nel serbatoio. Quando si versa il carburante, si consiglia di utilizzare un versatore o un imbuto per ridurre il rischio di schizzi. In caso di fuoriuscita di carburante, asciugare con cura i residui. Attendere che i vapori si siano completamente dissipati e avviare il motore in un luogo diverso da quello in cui è stato effettuato il rifornimento. Dopo aver riempito il serbatoio del carburante, chiudere l'apertura di riempimento del serbatoio con il coperchio.
Riavviare il motore seguendo la procedura descritta nella sezione *„ Avviamento del motore a combustione".*

Fresatura di ceppi e radici
AVVERTIMENTO! Assicurarsi che l'area di lavoro sia adeguatamente preparata. Rischio di rilancio dei detriti. Pietre, schegge e detriti possono causare gravi lesioni o danni materiali. I detriti possono essere lanciati fino a 25 m in qualsiasi direzione. Possono rimbalzare su superfici dure e colpire l'operatore, gli astanti o un ambiente sensibile. Non utilizzare mai una fresatrice senza adeguati dispositivi di protezione individuale, in particolare occhiali protettivi e visiera.
AVVERTIMENTO! Mola rotante. Tenere mani e piedi lontani dalla mola in rotazione. Il contatto con i denti può causare gravi lesioni.

Utilizzare la leva di bloccaggio delle ruote per bloccare le ruote della macchina nel punto previsto per la lavorazione, per garantire un'adeguata stabilità e un funzionamento sicuro.
Utilizzare la leva di blocco della rotazione per sbloccare la rotazione della macchina e consentire così la completa operazione di fresatura.
Utilizzando la leva dell'acceleratore, aumentare la velocità del motore. La mola inizierà a girare. Prima di iniziare il lavoro, attendere che la mola abbia raggiunto la massima velocità di lavoro.
Ruotare la fresatrice verso il lato del tronco, quindi inserire lentamente l'elemento tagliente nella superficie.
Una volta che l'elemento di taglio è a contatto con il tronco, iniziare a effettuare movimenti laterali fluidi, spostando gradualmente

la rotella di taglio verso il bordo del tronco, finché non se ne sarà completamente liberata.
Quindi cambiare direzione e continuare a fresare nella direzione opposta finché la mola non raggiunge il bordo opposto del tronco.
Durante gli spostamenti laterali, prestare attenzione al rumore del motore e regolare la pressione per evitare di sovraccaricarlo. Se la cinghia trapezoidale o la frizione centrifuga producono rumore, indicando un carico eccessivo, ridurre la pressione sulla leva di comando.
Se il movimento laterale non può essere eseguito liberamente, è necessario sollevare la mola di fresatura.
Le radici possono essere fresate inserendo la lama perpendicolarmente.
Ulteriori raccomandazioni per la fresatura di tronchi di grandi dimensioni (XX):
Durante la fresatura di tronchi di alberi più grandi, i trucioli (a) possono accumularsi sotto la mola di fresatura (b). In questo caso, sbloccare il bloccaggio delle ruote e far avanzare la macchina in modo che i trucioli si accumulino direttamente sotto le lame. Abbassando la ruota di taglio su uno strato di trucioli, questi verranno espulsi dall'area di lavoro della macchina.
Non lasciare che le ruote della fresatrice cadano nella cavità del tronco. Se si forma una depressione nell'area di fresatura, riempirla con trucioli di legno o spostare la macchina in un'altra posizione.
Una volta completata la fresatura, spegnere il motore e bloccare le ruote della macchina prima di lasciare la postazione dell'operatore. Lasciare raffreddare completamente la macchina, scollegare il cavo della candela, installare la barra di trasporto e quindi trasportare la macchina nel luogo di manutenzione.

MANUTENZIONE DEL PRODOTTO
ATTENZIONE! Prima di effettuare operazioni di pulizia, riparazione, ispezione o regolazione, spegnere il motore e accertarsi che tutte le parti mobili si siano completamente fermate. Scollegare il cavo della candela e tenerlo lontano dalla candela per evitare l'avviamento accidentale del motore. Attendere che tutti i componenti della macchina si siano completamente raffreddati.

Durante il periodo di garanzia, l'utente non potrà smontare la macchina né sostituire componenti o parti diversi da quelli elencati di seguito, poiché ciò invaliderebbe la garanzia. Eventuali irregolarità riscontrate durante l'ispezione o il funzionamento sono un segnale che è necessario effettuare le riparazioni presso un punto di assistenza.

Dopo aver terminato il lavoro, l'alloggiamento, le fessure di ventilazione, gli interruttori, la maniglia aggiuntiva e le coperture devono essere puliti ad esempio con un getto d'aria (a una pressione non superiore a 0,3 MPa), una spazzola o un panno asciutto, senza utilizzare prodotti chimici e liquidi detergenti. Pulire gli utensili e le maniglie con un panno asciutto e pulito.

Attenzione! Tutte le procedure di manutenzione devono essere eseguite a macchina spenta e inattiva. Dopo aver spento il motore, attendere che il motore e i componenti della macchina si siano completamente raffreddati, quindi scollegare il cavo della candela.
Attenzione! Se lo svolgimento di un'attività di servizio non è descritto di seguito. Ciò significa che è necessario portare la macchina presso un centro di assistenza specializzato per far eseguire questo lavoro.
Attenzione! Se per la pulizia si utilizza un solvente, evitare il contatto del solvente con la pelle e gli occhi. Utilizzare dispositivi di protezione individuale. Il prodotto non deve essere pulito con un getto d'acqua, soprattutto a pressione, né immergendolo in acqua.

Attività di manutenzione generale
Controllare le condizioni generali della macchina. Controllare che non vi siano viti allentate, disallineamenti o inceppamenti delle parti mobili, crepe, componenti danneggiati e altri difetti che potrebbero compromettere il funzionamento sicuro.
Rimuovere eventuali residui di sporco o materiali accumulati sulla macchina, sulle sue protezioni e sull'elemento di taglio. Si prega di pulire il dispositivo dopo ogni utilizzo. Utilizzare quindi un olio per macchine leggero e di alta qualità per lubrificare le parti mobili.
Attenzione! Non utilizzare un'idropulitrice per pulire la macchina. L'acqua può penetrare in punti difficili da raggiungere della macchina e delle coperture, danneggiando i mandrini, i cuscinetti o il motore.

Ispezioni periodiche
È necessario eseguire l›ispezione e la manutenzione periodica dei componenti della macchina elencati di seguito.

Controllo del livello dell'olio motore
Svitare il tappo di riempimento e rimuovere l'astina di livello dell'olio (IX).
Pulire e asciugare l'indicatore con un panno pulito.
Inserire l'astina di livello nel tubo di riempimento, ma non ruotarla. Quindi rimuovere e osservare il livello dell'olio indicato.
Se il livello indicato è troppo basso, rabboccare l'olio fino al livello superiore dell'astina di livello (zona tratteggiata).
Avvitare l'astina di livello nel bocchettone di riempimento dell'olio.

Cambio dell'olio motore
L'olio motore deve essere cambiato dopo le prime 2-5 ore di funzionamento. Eventuali cambi d'olio successivi dovranno essere effettuati ogni 25 ore di funzionamento.
Fare attenzione quando si cambia l'olio. Subito dopo aver spento il motore, l'olio diventa molto caldo e può causare ustioni. L'olio

usato deve essere estratto utilizzando un estrattore progettato a tale scopo, in conformità con le raccomandazioni del produttore dell'estrattore .
Come mostrato in figura (XXI), svitare il tappo di riempimento dell'olio (a), inserire il tubo (b) del dispositivo di aspirazione (c) direttamente nel foro di riempimento dell'olio, quindi aspirare tutto l'olio motore, ricordando che l'operazione dovrà essere ripetuta più volte prima di eliminare tutto l'olio. Una volta terminata l'aspirazione, rimuovere eventuali residui di olio.
Rabboccare l'olio secondo la procedura descritta nel capitolo: "Preparazione al lavoro".
ATTENZIONE! L'olio motore esausto deve essere smaltito in conformità alle normative locali. È vietato versare l'olio motore nella rete fognaria.

Lubrificazione dei cuscinetti dell'elemento di taglio (XXII) – ogni 20 ore di funzionamento
Per garantire il corretto funzionamento e prolungare la durata dell'elemento di taglio, i cuscinetti dell'albero della mola di fresatura devono essere lubrificati regolarmente. La lubrificazione avviene tramite ingrassatori posizionati su entrambi i lati dell'albero.
Per fare ciò, pulire gli ingrassatori per evitare che agenti contaminanti entrino nel sistema di lubrificazione. Aprire i cappucci protettivi.
Utilizzando una pistola per grasso adatta, iniettare grasso industriale di grado NLGI 2 fino a quando il grasso non fuoriesce dalle guarnizioni.
Dopo la lubrificazione, rimuovere il grasso in eccesso e proteggere gli ingrassatori con cappucci protettivi.
Una lubrificazione regolare riduce l'attrito, previene l'usura prematura dei cuscinetti e garantisce il funzionamento regolare della mola di fresatura.

Manutenzione degli elementi di taglio
Uno dei componenti più importanti di una fresatrice per ceppi è la mola di fresatura (a), che è dotata di denti da taglio (b) fissati alla base dei denti da taglio (c), come mostrato nell'illustrazione (XXIII). Anche i componenti della mola sono i più soggetti a usura e danni. Durante la fresatura dei ceppi, non si entra in contatto solo con il legno, ma anche con materiali abrasivi nascosti e oggetti duri che si trovano nelle vicinanze del ceppo, come terra, pietre, macerie o altri rifiuti. L'usura e i danni ai denti di taglio possono ridurre notevolmente l'efficienza e le prestazioni della macchina, pertanto è necessario controllarne regolarmente le condizioni e sostituire le parti danneggiate o usurate. È vietato utilizzare la fresatrice se uno qualsiasi degli elementi della mola di fresatura è usurato o danneggiato, finché non vengono sostituiti con uno nuovo e privo di difetti.
Per rimuovere un dente di taglio usurato, spegnere il motore, scollegare il cavo della candela e assicurarsi che la rotella di taglio sia completamente ferma. Quindi bloccare la rotazione della mola per evitare che si muova durante la rimozione. Utilizzando una chiave adatta, svitare il dado che fissa il dente di taglio, quindi rimuovere il dente usurato e pulire accuratamente la sede di montaggio del dente da eventuali residui di sporco e grasso.
Posizionare il nuovo dente di taglio nella base, quindi fissarlo in posizione con il dado, serrandolo saldamente e in modo sicuro.
Se è necessario sostituire la base del dente, svitare la vite di montaggio e quindi smontare la base. Pulire la sede di montaggio della base del dente da eventuali residui di sporco e grasso. Posizionare la nuova base del dente nella mola di fresatura, allineando i fori di montaggio, quindi fissarla alla mola con la vite di montaggio. Serrare la vite a 81 Nm. Nel passaggio successivo, installare il dente di taglio sulla nuova base seguendo la procedura descritta sopra.
Dopo l'installazione, controllare che il dente e la sua base siano saldamente fissati alla mola e non abbiano gioco. Prima di avviare la macchina, assicurarsi che tutti gli utensili siano stati rimossi e che le coperture protettive siano state reinstallate. L'ispezione e la sostituzione regolari dei componenti della mola di fresatura garantiscono il funzionamento efficiente e sicuro della macchina.
È possibile utilizzare pezzi di ricambio YATO come: base del dente di taglio dritto YT-861925, base del dente di taglio curvo YT-861924, dente di taglio YT-861926.

Manutenzione del filtro dell'aria (XXIV) – ogni 50 ore di funzionamento
ATTENZIONE! Non utilizzare la macchina senza il filtro dell'aria correttamente installato o con il filtro dell'aria danneggiato. Altrimenti il motore a combustione potrebbe aspirare impurità che normalmente verrebbero trattenute dal filtro. Le impurità possono causare guasti al motore e persino danneggiarlo.
Svitare completamente la manopola che fissa l'alloggiamento del filtro, quindi rimuovere il coperchio del filtro. Rimuovere il filtro dalla base. Il filtro dell'aria è composto da due elementi: carta e spugna. Ispezionare attentamente ciascun elemento filtrante per individuare eventuali fori, strappi o danni. Se un elemento filtrante risulta danneggiato o non può essere pulito durante la manutenzione, deve essere sostituito con uno nuovo e privo di difetti. È possibile utilizzare il filtro dell'aria YATO YT-861932.
Pulire l'elemento di carta con un getto d'aria compressa (pressione non superiore a 0,2 MPa), soffiando via lo sporco dall'interno o aspirando lo sporco dall'esterno utilizzando una spazzola stretta dell'aspirapolvere. Data la delicata struttura del filtro di carta, si consiglia una pulizia delicata. Non immergere l'elemento di carta in acqua o altri liquidi. Non spazzolare per evitare di far penetrare lo sporco nella struttura del filtro.
Pulire l'elemento in spugna con acqua calda e detersivo per piatti, risciacquare abbondantemente e lasciare asciugare completamente. Immergere la spugna del filtro asciutta in olio motore pulito e strizzarla, assicurandosi che il filtro rimanga umido.
Utilizzare un panno leggermente inumidito con acqua per pulire lo sporco presente all'interno della base del filtro e del coperchio del filtro. Fare attenzione a non far entrare polvere o sporcizia nel tubo che porta al carburatore.
Posizionare l'elemento in spugna sull'elemento filtrante in carta. Reinstallare il filtro e chiudere il coperchio del filtro. Assicurarsi che il coperchio del filtro sia ben chiuso e che la manopola di montaggio dell'alloggiamento del filtro sia serrata correttamente.

Manutenzione della candela (XXV) – ogni 100 ore di funzionamento
Scollegare il filo dalla candela. Rimuovere la candela (a) con una chiave per candele. Utilizzare una spazzola metallica per pulire gli elettrodi dai depositi di carbonio. Controllare la distanza tra gli elettrodi: deve essere compresa tra 0,7 mm e 0,8 mm.
Se si notano elettrodi bruciati o una copertura in ceramica incrinata, sostituire la candela con una nuova. Avvitare la candela. Collegare il filo alla candela.

Manutenzione del filtro di riempimento del carburante
Rimuovere il tappo del serbatoio del carburante (X). Estrarre il filtro di riempimento del carburante (XXVI). Pulire il filtro del serbatoio del carburante con acquaragia. Asciugare con un panno morbido e pulito. Installare il filtro nel foro di riempimento. Installare il coperchio del bocchettone di rifornimento del carburante.
Attenzione! Le pareti del filtro sono realizzate in una delicata rete. Durante la manutenzione bisogna fare attenzione a non danneggiarli. Se il filtro è danneggiato, è necessario sostituirlo con uno nuovo e non danneggiato prima di riprendere il lavoro.

Regolazione della tensione della cinghia trapezoidale (XXVII)
Svitare tutte le viti di montaggio e quindi rimuovere il coperchio della cinghia trapezoidale.
Allentare le quattro viti (a) che fissano la base del motore, consentendo così lo spostamento del motore.
Allentare il controdado (b) sulla vite di tensionamento (c), che serve anche ad allineare gli assi delle pulegge.
Ruotare la vite di tensionamento in senso orario per aumentare la tensione della cinghia trapezoidale, oppure in senso antiorario per diminuirla.
Controllare la tensione della cinghia trapezoidale: sotto un carico di circa 2,3–3,2 kg, la cinghia dovrebbe flettersi di circa 10 mm al centro.
Controllare l'allineamento delle pulegge utilizzando una riga. Se necessario, correggerne l'impostazione regolando la posizione del motore rispetto alla base.
Serrare il controdado e le viti di montaggio della base del motore.
Installare il coperchio della cinghia trapezoidale con le viti di montaggio.
Se si notano danni alla cinghia trapezoidale o una diminuzione delle prestazioni della macchina, sostituire la cinghia con una nuova e priva di difetti. Per fare ciò, allentare il bullone di tensionamento e i quattro bulloni che fissano la base del motore, rimuovere la cinghia usurata, montare una nuova cinghia trapezoidale e quindi regolare la tensione secondo la procedura sopra descritta. È possibile utilizzare la cinghia trapezoidale YATO YT-861927.

STOCCAGGIO E TRASPORTO DEL PRODOTTO

Se la macchina non verrà utilizzata per più di 30 giorni, seguire i passaggi indicati di seguito per prepararla adeguatamente allo stoccaggio.
Attenzione! Svuotare sempre il serbatoio del carburante prima di riporre o trasportare il prodotto.
Svuotare completamente il serbatoio del carburante, poiché il carburante contenente etanolo può perdere le sue proprietà dopo soli 30 giorni. Il carburante usato può contenere depositi gommosi che possono ostruire il carburatore e limitare il flusso del carburante.
Avviare il motore e lasciarlo girare finché non si ferma automaticamente. In questo modo si garantisce che il carburante venga completamente scaricato dal carburatore. Far funzionare il motore fino a quando non è completamente vuoto aiuta a prevenire l'accumulo di depositi carboniosi all'interno del carburatore, con conseguenti possibili danni al motore.
Mentre il motore è ancora caldo, scaricare l'olio dal motore come descritto nella sezione „ *Sostituzione dell'olio motore* „ delle istruzioni. Quindi riempire l'impianto con olio nuovo conforme alle specifiche riportate nella tabella dei dati tecnici.
Tirare la corda di avviamento in modo che il motore giri alcuni giri.
Smetti di tirare la corda quando senti resistenza.
Una volta che la macchina si è completamente raffreddata, scollegare il cavo della candela per evitare avviamenti accidentali durante lo stoccaggio.
Utilizzare panni puliti per pulire l'esterno della macchina e per rimuovere lo sporco dalle prese d'aria, in modo da mantenerle pulite. Durante lo stoccaggio, i fori di ventilazione devono essere tenuti liberi. Non coprire le aperture di ventilazione.
Attenzione! Non utilizzare detergenti aggressivi o detergenti a base di petrolio per pulire le parti in plastica, poiché le sostanze chimiche potrebbero danneggiarle.
Pulire seguendo le istruzioni.
Conservare in un luogo buio, asciutto, al riparo dal gelo e ben ventilato. Tenere la macchina lontana da fonti di calore, fiamme libere, scintille e fiamme pilota, come scaldabagni, termoventilatori, forni, asciugatrici o altri apparecchi a gas, anche se il serbatoio del carburante è vuoto, poiché il carburante rimanente potrebbe incendiarsi.
Il luogo di conservazione deve essere protetto dall'accesso da parte dei bambini. Il prodotto deve essere conservato a una temperatura compresa tra 5 e 30 gradi Celsius. Si consiglia di conservare il prodotto nella confezione di fabbrica o in un altro imballaggio che lo protegga dalla polvere. Conservare il prodotto in posizione orizzontale.
Durante il trasporto, la macchina deve essere protetta da urti e forti vibrazioni che potrebbero danneggiarne i componenti. La macchina deve essere trasportata in posizione orizzontale e adeguatamente fissata per evitare che si muova, scivoli o si ribalti.
Dopo ogni trasporto, controllare che le viti di fissaggio siano serrate correttamente.

PRODUCTKENMERKEN

Een boomstronkfrees op benzine is een tuinmachine die wordt aangedreven door een verbrandingsmotor en die is ontworpen om de resten van gekapte bomen te verwijderen. Het roterende tandwiel verbrijzelt de stronk effectief, waardoor de grond snel en nauwkeurig geëgaliseerd kan worden. De solide constructie en transportdissel zorgen voor mobiliteit en stabiliteit tijdens het gebruik en het verplaatsen van de machine in verschillende terreinomstandigheden. Een correcte, betrouwbare en veilige werking van de machine is afhankelijk van een goede bediening, daarom:

Lees de volledige handleiding door voordat u de machine gaat gebruiken en bewaar deze.

De leverancier is niet aansprakelijk voor schade of letsel als gevolg van het gebruik van de machine voor andere doeleinden dan waarvoor deze bedoeld is, of als gevolg van het niet naleven van de veiligheidsvoorschriften en aanbevelingen in deze handleiding. Indien de machine voor andere doeleinden wordt gebruikt dan waarvoor deze bestemd is, vervallen tevens de rechten van de gebruiker op garantie en waarborg.

APPARATUUR

Het apparaat wordt compleet geleverd, maar voor het eerste gebruik dient het apparaat eerst gemonteerd te worden.

TECHNISCHE GEGEVENS

Parameter	Meeteenheid	Waarde
Catalogusnummer		YT-86125
Brandstoftype		Loodvrije benzine E10
Type motorolie		SAE15W-40
Capaciteit van de motorolietank	[l]	1,1
Capaciteit brandstoftank	[l]	6.5
Aantal cilinders		1
Aantal staven		4
Opstarttype		Handmatig
Koeling		Met het vliegtuig
Bougie type		F7RTC
Cilinderinhoud van de motor	[cm^3]	420
Motorvermogen	[kW]	9.0
Maximaal motortoerental	[min^{-1}]	3600
Diameter freeswiel	[mm]	300
Aantal tanden		8T
Snijhoogte	[mm]	250
Snijdiepte	[mm]	170
Afmetingen	[mm]	1755x750x1200
Massa	[kg]	113
Lawaai		
geluidsdruk	[dB (A)]	90,8 ± 2,5
kracht L_{WA}	[dB (A)]	101 ± 1,61
Trillingsniveau (hand-arm)	[m/s^2]	6,9 ± 1,5
Bedrijfs-/opslagtemperatuur	[^oC]	5~30

ALGEMENE VEILIGHEIDSREGELS

De machine leren kennen
Lees voordat u de machine bedient deze handleiding en de labels op de machine, zodat u de beperkingen en mogelijke gevaren begrijpt.
De machinist moet volledig bekend zijn met de bedieningselementen en de juiste werking ervan, inclusief het stoppen van de machine en het uitschakelen van aandrijfsystemen.
Lees alle instructies en voorzorgsmaatregelen in de gebruikershandleiding zorgvuldig door en zorg dat u ze begrijpt voordat u de machine gebruikt.
Bedien de machine niet zonder volledige kennis van de bedienings- en onderhoudsprocedures. Dit kan leiden tot persoonlijk letsel of schade aan eigendommen.
Indien de machine aan een andere persoon wordt overgedragen, uitgeleend of verkocht, moet deze handleiding aan deze per-

soon worden doorgegeven en moet er een passende veiligheidstraining worden gegeven. De exploitant is verantwoordelijk voor eventuele ongevallen of verwondingen die kunnen ontstaan als gevolg van onjuist gebruik.
Overschrijd de capaciteiten van de machine niet. De machine moet worden gebruikt overeenkomstig het beoogde doel, waardoor een efficiënte en veilige werking wordt gewaarborgd.

Persoonlijke veiligheid
Laat kinderen nooit de machine bedienen.
Houd omstanders, kinderen en huisdieren uit de buurt van het werkgebied van de machine. Indien er zich personen of dieren in het werkgebied bevinden, dient u de machine onmiddellijk uit te schakelen. Kinderen dienen onder voortdurend toezicht van volwassenen te staan.
Bedien de machine niet als u onder invloed bent van alcohol, drugs of medicijnen die uw vermogen om veilig te werken kunnen beïnvloeden.
Er dient geschikte beschermende kleding te worden gedragen. Het is raadzaam om een lange broek, beschermende schoenen en handschoenen te dragen. Het is verboden om losse kleding, sieraden of een korte broek te dragen die vast kunnen komen te zitten in bewegende delen van de machine. Lang haar moet boven de schouders worden vastgebonden.
Bescherm uw ogen, gezicht en hoofd tegen spatten. Het gebruik van een veiligheidsbril of veiligheidsbril met zijbescherming is verplicht.
Er dient gehoorbescherming gedragen te worden.
Houd tijdens het werk een veilige afstand tot alle bewegende delen van de machine. Er bestaat een risico op ernstig letsel als er contact ontstaat met draaiende onderdelen.
Raak geen machineonderdelen aan, deze kunnen tijdens het gebruik heet worden. Laat de machine afkoelen voordat u onderhoud, afstellingen of service uitvoert.
Werk niet op blote voeten of in licht schoeisel, zoals sandalen. Het is raadzaam om beschermende schoenen te dragen die meer grip bieden op gladde oppervlakken.

Werkgebied
De machine is uitgerust met een verbrandingsmotor. Gebruik het apparaat niet in de buurt van beboste, overwoekerde of droge vegetatiegebieden, tenzij het uitlaatsysteem is uitgerust met een vonkenvanger die voldoet aan de plaatselijke brandveiligheidsvoorschriften.
Start of gebruik de motor niet in afgesloten ruimtes. De uitlaatgassen bevatten koolmonoxide (CO), een kleurloos, reukloos gas dat dodelijk is. Het apparaat mag uitsluitend in goed geventileerde buitenruimtes worden gebruikt.
U mag niet ingrijpen in het motorsysteem om de snelheid te verhogen boven de door de fabrikant toegestane waarden.
Het is raadzaam om een brandblusser type B mee te nemen wanneer u in droge omstandigheden werkt, om het risico op brand te minimaliseren.
Gebruik de machine niet bij beperkt zicht of onvoldoende verlichting.

Machine-inspectie vóór ingebruikname
Controleer voor elk gebruik de technische staat van het apparaat, met name of de afdekkingen correct zijn gemonteerd en of de moeren en bouten goed vastzitten.
Gebruik het apparaat niet als het gerepareerd moet worden of als het in slechte technische staat verkeert. Beschadigde, ontbrekende of defecte onderdelen moeten worden vervangen voordat de machine in gebruik wordt genomen.
Gebruik de machine niet als de motorschakelaar de motor niet stopt. Een verbrandingsmachine die niet met een schakelaar kan worden uitgeschakeld, is gevaarlijk en moet worden gerepareerd.
Controleer regelmatig of alle sleutels en afstelgereedschappen uit de machineruimte zijn verwijderd voordat u de machine start. Achtergelaten gereedschap kan vast komen te zitten in bewegende delen en verwondingen veroorzaken.
Voorkom dat de machine per ongeluk start. Zorg ervoor dat de motorschakelaar in de stand UIT staat voordat u het apparaat transporteert, onderhoudt of repareert.
Als de machine tijdens het gebruik abnormaal begint te trillen, moet u onmiddellijk de motor uitschakelen en de oorzaak achterhalen. Trillingen kunnen een teken zijn van een ernstig defect.

Voorzorgsmaatregelen voor brandstof
WAARSCHUWING! De brandstof is zeer brandbaar en de dampen kunnen een explosie veroorzaken. Er moeten alle voorzorgsmaatregelen worden genomen om het risico op ernstig letsel tot een minimum te beperken.
Bij het vullen of legen van de brandstoftank:
Gebruik uitsluitend goedgekeurde brandstofcontainers.
Vul de tank bij in een schone, goed geventileerde ruimte buitenshuis.
Voordat u gaat tanken, zet u de motor uit en wacht u tot deze volledig is afgekoeld.
Rook niet, gebruik geen open vuur en blijf niet in de buurt van vonken of hoge temperaturen in de buurt van brandstof.
Het is verboden om de machine in gesloten ruimten bij te tanken.
Bewaar brandstof alleen in goedgekeurde en correct geëtiketteerde, verzegelde containers, op een koele, goed geventileerde plaats, uit de buurt van warmte- en ontstekingsbronnen.
Vul de brandstoftank niet te vol. Het brandstofniveau mag niet hoger zijn dan 12,5 mm onder de onderkant van de vulhals, zodat

er ruimte is voor brandstofuitzetting als de temperatuur stijgt.
Gemorste brandstof moet onmiddellijk worden weggeveegd. Als er brandstof is gemorst, start de machine dan pas als de brandstofdampen volledig zijn verdampt.
De machine mag niet met brandstof in de tank worden opgeslagen op een plek waar brandstofdampen in contact kunnen komen met ontstekingsbronnen, zoals boilers, ovens of andere apparaten met een hoge temperatuur.

Operationele veiligheid
De machine moet zo worden geplaatst dat deze niet per ongeluk kan bewegen tijdens onderhoud, reiniging, afstelling of installatie van accessoires.
De machine mag niet gedwongen worden om boven haar nominale capaciteit te werken.
Het is verboden om de instellingen van de motorregelaar te wijzigen of de motor op een te hoog toerental te laten draaien.
Plaats uw handen of voeten niet in de buurt van de bewegende delen van de machine.
Vermijd contact met hete olie, brandstof, uitlaatgassen en hete machineonderdelen.
Als er sprake is van overmatig lawaai of trillingen, schakel dan onmiddellijk het apparaat uit en onderzoek de oorzaak.

VEILIGHEIDS- EN GEBRUIKSAANWIJZINGEN VOOR DE STUM GRINDER

WAARSCHUWING! Lees en begrijp deze gebruiksaanwijzing volledig voordat u de stronkenfrees gaat gebruiken. Let goed op alle waarschuwingen en voorzorgsmaatregelen.
Onjuiste bediening en onderhoud van de machine kan leiden tot ernstig letsel of de dood van de gebruiker of omstanders.
Elke machine brengt bepaalde operationele risico's met zich mee. Een stronkenfrees brengt specifieke gevaren met zich mee waar de gebruiker zich bewust van moet zijn en die hij bewust moet vermijden. De gebruiker en eigenaar van het apparaat zijn verplicht zich bewust te zijn van mogelijke gevaren en de veiligheidsvoorschriften na te leven. Om de risico's te minimaliseren, moeten passende preventieve maatregelen worden genomen. Let bij het lezen van deze handleiding vooral op de informatie over het vermijden van gevaren.
Bewaar deze handleiding voor toekomstig gebruik en ter referentie. Als de gebruiker van de machine iemand anders is dan de eigenaar, geef hem of haar dan de gebruiksaanwijzing zodat hij of zij deze kan lezen. Iedereen aan wie de freesmachine wordt uitgeleend of uitgeleend, moet over deze handleiding beschikken en deze gebruiken voordat hij met de werkzaamheden begint. Controleer of er een exemplaar van de gebruiksaanwijzing in de houder in de handgreep van het apparaat zit. Personen die de machine bedienen, moeten de instructies lezen voordat ze de machine gebruiken. Het is ook aan te raden om hen een basistraining te geven in het veilig bedienen van de machine en beschikbaar te blijven voor eventuele vragen.

Toepassing van de machine
De gebruiker dient zich er vóór gebruik van te vergewissen dat de machine geschikt is voor het beoogde gebruik. De gebruiker is volledig verantwoordelijk voor de correcte werking van de machine.
De stobbenfrees is uitsluitend bedoeld voor gebruik buitenshuis en wordt gebruikt voor het verwijderen van boomstronken en blootliggende wortels dicht bij de grond. Het verwijderen van de stronk gebeurt door het mes horizontaal over de bovenkant en de voorkant van de stam te bewegen en de stronk geleidelijk weg te frezen. Lees deze gebruiksaanwijzing zorgvuldig door voordat u het apparaat voor de eerste keer gebruikt.

WAARSCHUWING! Maai nooit op hellingen steiler dan 15°!
Bij het zagen van boomstammen op hellend terrein moet u extra voorzichtig zijn, omdat de machine onverwacht kan bewegen of kantelen. Frees nooit stronken bergopwaarts of bergafwaarts, omdat de machine dan naar de gebruiker toe kan glijden of kan kantelen. Er mag alleen aan de zijkant van de helling worden gemaaid.

Regels voor veilig gebruik
Aanbevolen brandstof: E10 loodvrije benzine met een minimaal octaangetal van 95.
U moet brandstof en olie gebruiken die vrij zijn van verontreinigingen en die bedoeld zijn voor viertaktmotoren. Het is aan te raden om producten van hoge kwaliteit te gebruiken. Dit verlengt de levensduur van de motor.
Controleer regelmatig het motoroliepeil. Als u de machine gebruikt met een te laag oliepeil of helemaal geen olie, kan dit schade of zelfs brand veroorzaken.
Controleer voordat u met de werkzaamheden begint of er zich in het werkgebied geen ondergrondse elektriciteits- en nutskabels, stenen, draden en andere voorwerpen bevinden die door de draaiende freesschijf beschadigd kunnen raken of door de roterende freesschijf weggeslingerd kunnen worden.
Kinderen en ongetrainde personen mogen de machine niet bedienen.
Draag tijdens de werkzaamheden een veiligheidsbril en persoonlijke beschermingsmiddelen ter bescherming tegen splinters en houtsnippers.
Controleer voor het starten van de machine de technische staat van de tanden van het freeswiel: deze moeten scherp, goed bevestigd en onbeschadigd zijn.
Controleer voordat u de motor start of het freeswiel niet in contact is met het oppervlak, de stronk of een ander voorwerp.
De bestuurder moet erop voorbereid zijn dat de machine bij het eerste contact met de boomstam een ‚terugslag' kan krijgen.

Controleer voordat u de machine start of alle snijelementen vrij zijn van verontreinigingen en of het oliepeil correct is. Controleer of alle moeren en bouten goed vastzitten en controleer de bandenspanning. Gebruik de machine niet als de veiligheidshendel (bedienersaanwezigheidshendel) de motor niet automatisch stopt wanneer u deze loslaat. Controleer regelmatig of de veiligheidshendel goed werkt.
Gebruik het apparaat niet tijdens neerslag of bij kans op bliksem. Gebruik het apparaat niet in een vochtige of natte omgeving en stel het niet bloot aan vocht.
Houd de motor en de uitlaat schoon en vrij van gras, bladeren, overtollig vet en koolstofafzettingen om het risico op brand te verkleinen.
U mag de machine op geen enkele wijze wijzigen. Er mogen uitsluitend door de fabrikant goedgekeurde hulpstukken en accessoires worden gebruikt. Het gebruik van niet-geautoriseerde onderdelen kan leiden tot schade aan de machine en persoonlijk letsel.
Omstanders, met name kinderen en dieren, dienen minimaal 25 meter afstand te houden van de werkende machine. Indien er omstanders of dieren in het werkgebied aanwezig zijn, dient u de machine onmiddellijk uit te schakelen.
Voertuigen, ramen en andere objecten binnen een straal van 25 meter dienen te worden beschermd tegen mogelijke gevaren als gevolg van gekapt hout.
Het is verboden de machine te bedienen als niet alle beschermkappen correct zijn geïnstalleerd.
Wanneer u in slecht geventileerde ruimten werkt, moet u erop letten dat u geen koolmonoxidevergiftiging oploopt.
Neem bij het tanken de juiste voorzorgsmaatregelen om brand en explosies te voorkomen.
Het is niet toegestaan om de machine af te stellen of te reinigen terwijl de motor draait.
Vermijd contact met hete brandstof, olie, uitlaatgassen en hete machineoppervlakken. Raak de motor en de uitlaat niet aan. Deze onderdelen worden tijdens gebruik erg heet en blijven ook na gebruik nog enige tijd heet. Laat de machine afkoelen voordat u onderhoud pleegt of aanpassingen doorvoert.
Plaats geen enkel lichaamsdeel in gebieden waar gevaarlijk contact kan plaatsvinden als de machine beweegt tijdens montage, installatie, bediening, onderhoud, reparatie of transport.
Het is verboden om de machine te gebruiken op natte of ijzige oppervlakken, omdat dit het risico op vallen kan vergroten.
Houd het apparaat buiten bereik van kinderen en personen die niet zijn opgeleid in de bediening ervan. Ongeautoriseerd gebruik van de machine kan een gevaar opleveren.
Als de machine ongebruikelijke geluiden of trillingen begint te produceren, moet u onmiddellijk de motor stoppen, de bougiekabel loskoppelen en de oorzaak van het probleem onderzoeken. Ongewone geluiden of trillingen kunnen duiden op een ernstig defect.
Giet geen water of andere vloeistoffen op het apparaat **.** De machine moet schoon worden gehouden, maar mag geen water gebruiken. De handen moeten droog blijven en het oppervlak van de machine moet vrij zijn van vuil en verontreinigingen.
Open nooit de olievuldop terwijl de motor draait. Er kan hete olie op uw gezicht en lichaam spatten.
Zet de motor van de machine af en zorg ervoor dat alle bewegende delen tot stilstand zijn gekomen:
-elke keer dat u van de machine weg moet stappen,
- voordat u het apparaat reinigt, controleert, accessoires vervangt of repareert,
-nadat u door een vreemd voorwerp bent geraakt,
-voordat u het naar en van de werkplek vervoert,
-als de machine overmatig begint te trillen.
AANDACHT! Nadat de motor is uitgeschakeld, kunnen bewegende delen nog enige tijd blijven draaien. Wacht tot de bewegende delen van de machine stilstaan.

Gevaren op het werk
Schade. Gebruik het apparaat niet als het beschadigd, onvolledig, verkeerd afgesteld of beschadigde onderdelen heeft.
Brandstoflekkages. Controleer de machine op brandstoflekken voordat u deze start. Controleer na het openen van de brandstofkraan of er geen benzinegeur meer is. Als u een brandstofgeur ruikt, start dan de motor niet en gebruik geen open vuur of elektrische apparaten. In geval van een brandstoflek dient u onmiddellijk de omgeving te verlaten en de plaats van de storing veilig te stellen. Verwijder indien mogelijk gemorste brandstof met absorberende materialen en controleer de bron van het lek. Voordat u de machine opnieuw start, moet u ervoor zorgen dat het lek volledig is gedicht en dat alle brandstofaansluitingen goed vastzitten.
Wanneer er brandgevaar bestaat, dient u onmiddellijk de brandweer te bellen.
Koolmonoxide. Een draaiende motor stoot koolmonoxide uit, een reukloos, giftig gas dat kan leiden tot vergiftiging en de dood.
Als u tijdens het werk last krijgt van duizeligheid, zwakte of misselijkheid, stop dan onmiddellijk de motor, zoek de frisse lucht op en raadpleeg een arts.
Andere gevaren die verband houden met uitlaatgassen. De machine kan chemicaliën uitstoten die kanker, geboorteafwijkingen of andere reproductieve schade kunnen veroorzaken. Vermijd het inademen van uitlaatgassen.
Branden/Vonken. Rook niet in de buurt van een werkende machine of in de buurt van vonken of open vuur.
Hete uitlaat. Raak de uitlaatdemper of het uitlaatspruitstuk niet aan. Uitlaat- en motoronderdelen kunnen zeer heet worden en brandwonden veroorzaken.
Bewegende delen van de machine. Houd handen, voeten en kleding uit de buurt van de aandrijfriemen, het snijwiel en andere bewegende onderdelen van de machine. Verwijder nooit beschermkappen of spanners terwijl de machine draait. Contact met de aandrijfriem of draaiende snijtanden kan ernstig letsel veroorzaken.
Tanken. Tank de motor pas weer vol als deze minimaal 30 minuten is afgekoeld.
Onjuiste bediening. Als u tijdens het gebruik van het apparaat ongewone geluiden, trillingen of andere onregelmatigheden op-

merkt, schakel het apparaat dan onmiddellijk uit en controleer de oorzaak.
Trillingen. Langdurige blootstelling aan trillingen van machines kan leiden tot problemen met de bloedsomloop en zenuwbeschadigingen.
Aanpassingen/Reparaties. Schakel altijd de machine uit en koppel de bougiekabel los voordat u reparaties uitvoert, om onbedoeld starten te voorkomen.
Verwijderen van geblokkeerd materiaal. Als er materiaal in de machine vast komt te zitten, zet dan eerst de motor uit, koppel de bougiekabel los en zorg ervoor dat alle bewegende delen volledig tot stilstand zijn gekomen. Pas dan kunt u beginnen met het verwijderen van de verstopping of het uitvoeren van diagnostiek.

Persoonlijke beschermingsmiddelen
Gehoorbescherming. Draag oordopjes of andere gehoorbescherming wanneer u een freesmachine bedient.
Oogbescherming. Draag goedgekeurde oogbescherming wanneer u een freesmachine bedient.
Gezichtsbescherming. Draag een helm met een volledig gelaatsscherm of gaasvizier en een veiligheidsbril.
Losse kleding en accessoires. Losse kleding, sieraden of lang haar kunnen vast komen te zitten in bewegende delen van de machine. Draag geen sieraden of loszittende kleding terwijl u een freesmachine bedient.
Lange broek. Draag een lange, stevige broek om uw benen te beschermen tegen het vuil dat door de machine wordt weggeslingerd.

Veiligheid bij het tanken – Gevaar van statische elektriciteit
Bij het tanken bestaat het risico op elektrostatische vonken, waardoor brandstofdampen kunnen ontbranden en brand kan ontstaan. Om gevaren tot een minimum te beperken, dient u de brandstoftank van de machine altijd bij te vullen met behulp van een draagbare, geaarde tank in plaats van rechtstreeks bij een brandstofpomp. De container moet op de grond worden geplaatst en de punt moet in contact zijn met de brandstofvulopening. Vul de tank niet bij terwijl de machine op een aanhanger of in een voertuig staat. Voordat u gaat tanken, raden wij u aan om een geaard metalen voorwerp aan te raken om eventuele statische elektriciteit te ontladen. Gebruik bij het tanken geen open vuur, rook niet en voer geen handelingen uit waarbij vonken kunnen ontstaan.

Regels voor machineonderhoud
Sommige onderdelen van de machine zijn gemaakt van kunststof of rubber en mogen daarom niet in contact komen met chemicaliën.
Dek het apparaat niet af als de uitlaat nog heet is.
Het is niet toegestaan om te sleutelen aan verzegelde onderdelen van de machine of motor die door de fabrikant of distributeur zijn beveiligd. Eventuele aanpassingen, zoals het verhogen of verlagen van het motortoerental, mogen uitsluitend door een gekwalificeerde servicetechnicus worden uitgevoerd.
Om ervoor te zorgen dat uw machine goed blijft werken, controleert u regelmatig of alle onderdelen goed zijn uitgelijnd en of er geen bewegende onderdelen vastzitten.
Beschadigde of versleten onderdelen dienen te worden gerepareerd of vervangen voordat u de machine weer gebruikt. Veel ongelukken worden veroorzaakt doordat machines in slechte technische staat verkeren.

Afvalbeheer
Gebruikte verbruiksartikelen, verpakkingen en gereedschappen moeten worden gerecycled in overeenstemming met de geldende milieuvoorschriften. Afval dient naar een lokaal recyclingpunt te worden gebracht, overeenkomstig de principes voor industriële afvalverwerking.

PRODUCTASSEMBLAGE

Voorbereiding voor montage
Het product moet uit de verpakking worden gehaald en alle verpakkingselementen moeten worden verwijderd. Het is raadzaam om de verpakking te bewaren, aangezien deze van pas kan komen bij het transporteren of opslaan van het product. Controleer of er geen onderdelen van het product beschadigd zijn geraakt tijdens het transport. Eventuele schade, zoals scheuren of vervormingen, diskwalificeert het product voor verder gebruik totdat de beschadigde onderdelen zijn gerepareerd of vervangen.
Het is raadzaam om het apparaat op een vlakke, harde en schone ondergrond te plaatsen.
Tijdens de installatie dient u persoonlijke beschermingsmiddelen te dragen, zoals beschermende handschoenen, oogbescherming en beschermende kleding.

Machinemontage
Voor de montage gaat u te werk zoals in de afbeelding is aangegeven:

(II) – Monteer de wielen. Op de zijkanten van de banden staat een pijl die de aanbevolen rijrichting aangeeft. De wielen moeten volgens deze markering worden gemonteerd en bij het vooruitrijden moeten ze in de rijrichting van de machine worden geplaatst. Bevestig de naaf aan de wielassen aan beide zijden van de machine met behulp van sluitringen en M14-moeren. Lijn de wielgaten uit met de naafgaten, waarbij u let op de juiste draairichting van het wiel. Bevestig ze vervolgens aan de naaf met M8×20 mm

zeskantbouten, sluitringen en M8 zelfborgende moeren. Draai de moeren gelijkmatig en afwisselend vast om stabiliteit en een goede pasvorm van het wiel te garanderen.
(III) – Installeer de basis van de werkgreep. Om dit te doen, lijnt u de gaten in de basis van de werkgreep (a) uit met de gaten in de montageplaat (b) en de machinebehuizing. Vervolgens bevestigt u de basis aan de machinebehuizing met vier schroeven van M12×45 mm en ringen.
(IV) – Monteer de kabelgeleider van de rotatievergrendelingshendel op de houder op de basis van de bedieningshendel. Hiervoor steekt u de kabel door het gat in de onderkant van de bedieningshendel, plaatst u de kabelgeleider (a) in de houder (b) en vergrendelt u deze vervolgens met de moeren. Om een goede werking van de rotatievergrendelingshendel te garanderen, kan de kabellengte pas worden aangepast nadat de kabelstang aan de hendel is gemonteerd, door de positie van de kabelgeleider (a) in de houder (b) te wijzigen.
(V) – Monteer de bedieningshendel en de kabels op de bedieningselementen van de machine. Hiervoor steekt u een M16×360 mm-schroef door de werkgreep en de greepvoet en zet u deze vervolgens vast met de vergrendelingshendel. Monteer de gashendels aan de bedieningshendel met behulp van twee M6×40 mm schroeven, ringen en M6 moeren. Bevestig de kabel aan de rotatievergrendelingshendel. Om dit te doen, voert u de kabel door de houder en zet u deze vast door de montagemoer vast te draaien. Bevestig de kabelstang met een bout en moer aan de hendel. Monteer de kabel van de wielvergrendelingshendel op dezelfde manier. Zodra de montage is voltooid, bevestigt u de verbindingen door de bevestigingsmoeren vast te draaien.
(VI) – Sluit de kabel van de veiligheidshendel aan op de motor. Sluit hiervoor de stekker van de kabelboom van de motor aan op de kabelboomaansluiting van de veiligheidshendel. Zorg ervoor dat de verbinding goed vastzit en vastklikt.
(VII) – Installeer de rubberen beschermkappen. Lijn hiervoor de bevestigingsgaten in het deksel uit met de gaten in de machinebehuizing en bevestig het vervolgens met zeskantschroeven M8×25 mm en zelfborgende moeren M8. Installeer de overige afdekkingen op dezelfde manier: aan de andere kant en aan de achterkant van de machine. Zodra de installatie is voltooid, controleert u of alle beschermkappen goed zijn aangebracht.
(VIII) – Transportdissel voorzien van een steunwiel maakt het mogelijk de machine over korte afstanden te verplaatsen. In de neerwaartse wielpositie vergemakkelijkt het manoeuvreren bij het handmatig verplaatsen van de machine, terwijl in de opwaartse wielpositie de machine slechts over korte afstanden binnen het werkgebied kan worden verplaatst met behulp van een andere machine die is uitgerust met een geschikte haak, bijvoorbeeld een tractor.
AANDACHT! De dissel is niet bedoeld voor het transporteren van de machine met een voertuig op de openbare weg.
Bij normaal gebruik is de trekstang niet gemonteerd, zodat deze geen obstakel vormt tijdens het frezen.
Om de trekstang te monteren, steekt u deze in de houder met het wiel naar beneden of naar boven gericht. Lijn de montagegaten uit met de gaten in de machinehouder en vergrendel de positie vervolgens met de borgpen (a). Controleer vervolgens of de pen goed vastzit en zet de verbinding vast door de veerpen te plaatsen.

VOORBEREIDING OP HET WERK

De werkplek voorbereiden
Voordat u met frezen begint, moet de werkplek goed worden voorbereid. Snoei of verkort de stam tot op grondniveau, bijvoorbeeld met een kettingzaag. Verwijder de grondlaag en eventuele stenen en voorwerpen in de buurt van de stam of wortels die het werk kunnen hinderen en een gevaar kunnen opleveren. Werkzaamheden mogen uitsluitend overdag of in een voldoende verlichte ruimte worden uitgevoerd. Gebruik de freesmachine niet in het donker.
WAARSCHUWING! Als er stenen of andere voorwerpen in het werkgebied achterblijven, kunnen er gevaarlijke situaties ontstaan. Er kan bijvoorbeeld schade aan de machine ontstaan en/of voorwerpen kunnen door de freesschijf worden gegrepen en weggeslingerd. Dit kan ernstig letsel of zelfs de dood tot gevolg hebben.

De machine voorbereiden op het werk
AANDACHT! Het kan zijn dat de motor af fabriek slechts een kleine hoeveelheid olie bevat om de motor te beschermen tijdens transport en opslag. Controleer vóór de eerste start het motoroliepeil en vul vervolgens olie bij tot het vereiste niveau. Het oliepeil moet regelmatig worden gecontroleerd en indien nodig worden bijgevuld. Als u de machine gebruikt zonder olie of met te weinig olie in de motortransmissie, kan dit onherstelbare schade aan de motor tot gevolg hebben.
U dient olie te gebruiken die geschikt is voor viertaktmotoren met een viscositeitsklasse van SAE 15W-40.
Voordat u de olie bijvult, plaatst u de machine op een vlakke ondergrond. Draai vervolgens het deksel van de olietank (IX) los en veeg de oliepeilstok droog. Vul de tank met olie. Bij het vullen is het raadzaam om een trechter of schenktuit te gebruiken om morsen van de olie te voorkomen. Als er olie is gemorst, veeg dan de resterende olie grondig weg voordat u de motor start. Controleer of het oliepeil correct is. Steek hiervoor de peilstok in het vulgat en schroef het tankdeksel erop. Draai hem vervolgens los en controleer het oliepeil op de peilstok. Het oliepeil moet tussen het maximum- en minimumniveau op de peilstok liggen. Controleer of het oliepeil correct is en sluit het vulgat af met de dop.
Aandacht! Het oliepeil moet iedere keer vóór aanvang van de werkzaamheden worden gecontroleerd.
Nadat u olie heeft bijgevuld, moet u brandstof bijvullen. De brandstof is loodvrije benzine met een octaangetal van minimaal 95. Om te tanken, draait u de tankdop (X) los en giet u brandstof in de tank. Bij het overgieten van brandstof wordt het gebruik van een schenktuit of trechter aanbevolen om het risico op brandstofspatten te verkleinen. Als er brandstof gemorst is, veeg dan voorzichtig de resterende brandstof weg. Wacht tot de dampen volledig zijn verdwenen en start de motor op een andere plek dan waar u de brandstof hebt bijgevuld. Nadat u de brandstoftank hebt gevuld, sluit u de vulopening van de brandstoftank af met het deksel.

De machine is voorzien van luchtbanden. De aanbevolen bandenspanning is 10 PSI / 0,7 BAR. Voordat u met de werkzaamheden begint, moeten de banden worden opgepompt. Overschrijd de aanbevolen bandenspanning niet. Controleer de bandenspanning voordat u met de werkzaamheden begint. Banden moeten altijd tot dezelfde spanning worden opgepompt.
Aandacht! Een onjuiste of ongelijkmatige bandenspanning kan leiden tot gevaarlijke situaties, zoals het kantelen van de machine op de zijkant, wat ernstig letsel of zelfs de dood tot gevolg kan hebben.

Hoogte van de werkhandgreep instellen (XI)
Voordat u met de werkzaamheden begint, moet u de hoogte van de werkbeugel aanpassen aan de lengte van de gebruiker. Draai hiervoor de vergrendelingshendel los totdat de positie van de bedieningshendel kan worden gewijzigd. Pas de positie aan en vergrendel de hendel vervolgens weer door de vergrendelingshendel vast te draaien. Zorg ervoor dat de bedieningshendel goed vastzit en niet van positie verandert tijdens het gebruik.

Componentencontrole
Controleer het apparaat zorgvuldig voordat u het voor het eerst gebruikt. U kunt er zeker van zijn dat alle onderdelen goed vastzitten en niet beschadigd zijn.

PRODUCTDIENST

Machinebesturingen
Hieronder vindt u een beschrijving van de besturing van de machine:

Rotatievergrendelingshendel (XII)
Hiermee wordt de rotatiemogelijkheid van de machine ten opzichte van de wielen vergrendeld en ontgrendeld. Als u de hendel helemaal naar achteren beweegt, wordt de rotatie ontgrendeld en als u de hendel helemaal naar voren beweegt, wordt de rotatie van de machine geblokkeerd. In de ontgrendelde stand kan de machine binnen een beperkt bereik draaien door de werkhendel te bedienen, wat een nauwkeurige geleiding tijdens het frezen mogelijk maakt. Vergrendelen is alleen mogelijk in één positie: wanneer de machine is ingesteld om rechtdoor te werken.

Wielvergrendelingshendel (XIII)
Wordt gebruikt om de wielen van de machine te vergrendelen of ontgrendelen. Als u de hendel helemaal naar achteren beweegt, worden de wielen vergrendeld voor stabiliteit tijdens het werken. Als u de hendel helemaal naar voren beweegt, worden de wielen ontgrendeld, zodat de machine vooruit of achteruit kan rijden. Zorg ervoor dat de wielen altijd geblokkeerd zijn, behalve wanneer u de positie van de machine verandert.

Gashendel (XIV)
Wordt gebruikt om het motortoerental in te stellen. Als u de hendel helemaal naar voren beweegt, wordt het motortoerental op hoog ingesteld. Als u de hendel helemaal naar achteren beweegt, wordt het motortoerental op laag ingesteld.
Door het verhogen van het toerental gaat het freeswiel draaien. Hoe hoger het toerental, hoe sneller het freeswiel draait. Voordat u de snelheid te hoog instelt, moet u ervoor zorgen dat het freeswiel niet in contact komt met de grond of een ander voorwerp. Zo voorkomt u dat de machine plotseling schokt, terugslaat naar de bediener of de tanden van het freeswiel beschadigt.
Veiligheidshendel (XV)
Met deze hendel wordt de werking van de motor geregeld door de aanwezigheid van de bestuurder te detecteren. Als u de hendel naar de bedieningshendel toe trekt, gaat de motor draaien. Als u de hendel loslaat, stopt de motor automatisch. Zo kunt u de machine veilig gebruiken.
AANDACHT! De veiligheidshendel beschikt niet over een vergrendelingsmechanisme waarmee deze in de positie voor aanwezigheid van de bestuurder kan worden vergrendeld. Vergrendel de hendel nooit in deze stand om gevaarlijke situaties te voorkomen als u de motor snel moet stoppen.

Het starten van de verbrandingsmotor
WAARSCHUWING! Laat de verbrandingsmotor niet draaien in afgesloten of slecht geventileerde ruimtes. De uitlaatgassen bevatten namelijk koolmonoxide, een reukloos, giftig gas dat kan leiden tot vergiftiging, bewusteloosheid en zelfs de dood. Wanneer de motor draait, moet er voor voldoende ventilatie worden gezorgd om ophoping van uitlaatgassen te voorkomen.
WAARSCHUWING! Houd handen en voeten uit de buurt van draaiende machineonderdelen. Contact met roterende machineonderdelen kan ernstig letsel veroorzaken.
AANDACHT! Controleer elke keer voordat u de motor start of het motoroliepeil correct is.

Gebruik de wielvergrendelingshendel en de rotatievergrendelingshendel om de wielen en de rotatie van de machine te vergrendelen. Controleer vervolgens of de machine stabiel staat en niet zijwaarts beweegt of draait.
Zoals afgebeeld in afbeelding (XVI) opent u de brandstofklep door de brandstofklephendel (a) naar de stand AAN te bewegen.
Zoals afgebeeld in illustratie (XVII), om een koude motor te starten, sluit u de gasklep door de chokehendel (a) naar de stand GESLOTEN te bewegen. Om een warme motor te starten, opent u de gasklep door de chokehendel (a) naar de stand OPEN te

bewegen.
Beweeg de gashendel naar de stand voor laag motortoerental.
Draai de motorschakelaar (XVIII) naar de stand AAN om het ontstekingssysteem van de motor in te schakelen. De schakelaar moet in de stand AAN staan om de motor te laten draaien.
Zorg ervoor dat het freeswiel de grond niet raakt.
Trek de veiligheidshendel naar de bedieningshendel toe.
Trek enkele malen rustig aan de hendel van het startkoord totdat u weerstand voelt door de compressie van de motor. Trek vervolgens met een krachtige, vastberaden beweging (XIX). Na een paar keer trekken zou de motor moeten starten.
Nadat u de motor hebt gestart, laat u de handgreep van het startkoord niet los, maar beweegt u deze naar de onderste positie.
Terwijl de motor opwarmt, beweegt u de chokehendel geleidelijk naar de OPEN-stand. Na elke verandering van de chokehendelpositie moet u wachten tot de motor soepel loopt. De terugkeersnelheid van de chokehendel is afhankelijk van de atmosferische omstandigheden waarin de motor wordt gestart. Hoe lager de omgevingstemperatuur, hoe langzamer de terugkeer moet zijn.

Noodstop van de verbrandingsmotor
Laat de veiligheidshendel los, waardoor de verbrandingsmotor stopt.
Aandacht! Nadat de motor is gestopt, kan het freeswiel nog enige tijd blijven draaien. **Houd handen en voeten uit de buurt van het roterende snijelement. Contact met de messen kan ernstig letsel veroorzaken.**

Het stoppen van de verbrandingsmotor
Om de motor te stoppen, volgt u deze stappen:
Houd het snijelement boven de grond en laat de veiligheidshendel los. De motor stopt. Wacht tot het snijelement volledig tot stilstand is gekomen.
Zodra het freeswiel volledig tot stilstand is gekomen, laat u de machine zakken, zodat het freeswiel op de grond rust.
Controleer voordat u de bestuurdersplaats verlaat of de wielen vergrendeld zijn met de wielvergrendelingshendels, vooral als de machine op een helling staat.
Zet de motorschakelaar (XVIII) in de stand UIT.
Sluit de brandstofklep door de brandstofklephendel (a) naar de UIT-stand te bewegen, zoals afgebeeld in afbeelding (XVI).
Laat de motor minimaal 30 minuten afkoelen voordat u de wielblokkering losmaakt en de machine opbergt of vervoert. Een hete motor kan brandgevaar opleveren.

Tanken
WAARSCHUWING! Brandstof is zeer brandbaar! Bij het omgaan met brandstof moeten alle veiligheidsmaatregelen in acht worden genomen. Vul de brandstoftank niet terwijl de machine in werking is. Tank niet in de buurt van open vuur. Roken is niet toegestaan in het tankgebied. Mors geen brandstof. Als er brandstof is gemorst, droog de gemorste brandstof dan grondig voordat u de machine start. Draai de tankdop stevig vast. Brandstof moet worden bewaard in goed afgesloten, goedgekeurde containers, uit de buurt van warmtebronnen en buiten bereik van kinderen.

Stop de motor volgens de hierboven beschreven procedure.
Wacht tot de motor is afgekoeld.
De brandstof is loodvrije benzine met een octaangetal van minimaal 95. Om te tanken, draait u de tankdop (X) los en giet u brandstof in de tank. Bij het overgieten van brandstof wordt het gebruik van een schenktuit of trechter aanbevolen om het risico op brandstofspatten te verkleinen. Als er brandstof gemorst is, veeg dan voorzichtig de resterende brandstof weg. Wacht tot de dampen volledig zijn verdwenen en start de motor op een andere plek dan waar u de brandstof hebt bijgevuld. Nadat u de brandstoftank hebt gevuld, sluit u de vulopening van de brandstoftank af met het deksel.
Start de motor opnieuw volgens de procedure in het hoofdstuk „ *De verbrandingsmotor starten".*

Frezen van stronken en wortels
WAARSCHUWING! Zorg ervoor dat de werkplek goed is voorbereid. Risico op terugslingeren van puin. Stenen, splinters en puin kunnen ernstig letsel of schade aan eigendommen veroorzaken. Puin kan tot 25 meter ver in elke richting worden weggeslingerd. Ze kunnen van harde oppervlakken afketsen en de gebruiker, omstanders of gevoelige omgevingen raken. Gebruik een freesmachine nooit zonder geschikte persoonlijke beschermingsmiddelen, met name oogbescherming en een gelaatsscherm.
WAARSCHUWING! Draaiend freeswiel. Houd handen en voeten uit de buurt van het draaiende freeswiel. Contact met tanden kan ernstig letsel veroorzaken.

Met de wielvergrendelingshendel kunt u de wielen van de machine vastzetten op de plaats waar ze verwerkt moeten worden. Zo bent u verzekerd van voldoende stabiliteit en een veilige werking.
Gebruik de rotatievergrendelingshendel om de rotatie van de machine te ontgrendelen, zodat u volledig kunt freeswerk kunt verrichten.
Verhoog het motortoerental met behulp van de gashendel. Het freeswiel begint te draaien. Wacht tot de freesschijf op volle toeren draait voordat u met de werkzaamheden begint.
Draai de freesmachine naar de zijkant van de stam en plaats het snij-element langzaam in het oppervlak.

Zodra het snij-element in contact is met de stam, begint u met vloeiende zijwaartse bewegingen. Beweeg het snijwiel geleidelijk naar de rand van de stam totdat het er helemaal vanaf is.
Verander vervolgens van richting en frees verder in de tegenovergestelde richting totdat het freeswiel de andere rand van de stam bereikt.
Let bij zijwaartse bewegingen op het geluid van de motor en pas de druk aan om overbelasting te voorkomen. Als de V-snaar of de centrifugaalkoppeling geluiden maakt die wijzen op een te hoge belasting, verlaag dan de druk op de bedieningshendel.
Indien de zijwaartse beweging niet vrij kan worden uitgevoerd, moet het freeswiel worden opgetild.
Wortels kunnen worden gefreesd door het mes er loodrecht in te steken.
Aanvullende aanbevelingen voor het frezen van grote stammen (XX):
Bij het frezen van grotere boomstammen kunnen er spanen (a) onder het freeswiel (b) ophopen. In dat geval moet u de wielvergrendeling ontgrendelen en de machine naar voren rijden, zodat de snippers zich direct onder de messen verzamelen. Wanneer u het snijwiel op een laag houtsnippers laat zakken, worden deze uit het werkgebied van de machine geworpen.
Zorg ervoor dat de wielen van de freesmachine niet in de kofferbak vallen. Als er een kuil in het freesgedeelte zit, vul deze dan met houtsnippers of verplaats de machine naar een andere locatie.
Wanneer het frezen voltooid is, zet u de motor uit en blokkeert u de wielen van de machine voordat u de operatorpositie verlaat.
Laat de machine volledig afkoelen, koppel de bougiekabel los, monteer de transportstang en vervoer de machine vervolgens naar de onderhoudslocatie.

PRODUCTONDERHOUD
AANDACHT! Voordat u gaat reinigen, repareren, inspecteren of afstellen, moet u de motor uitschakelen en ervoor zorgen dat alle bewegende delen volledig tot stilstand zijn gekomen. Koppel de bougiekabel los en houd deze uit de buurt van de bougie om te voorkomen dat de motor per ongeluk start. Wacht tot alle onderdelen van het apparaat volledig zijn afgekoeld.

Gedurende de garantieperiode mag de gebruiker het apparaat niet demonteren of onderdelen of componenten vervangen die niet hieronder zijn vermeld. Hierdoor vervalt de garantie. Als er tijdens de inspectie of het gebruik onregelmatigheden worden geconstateerd, is dat een signaal om de reparatie bij een servicepunt uit te laten voeren.

Na afloop van de werkzaamheden dienen de behuizing, ventilatiesleuven, schakelaars, extra handgrepen en afdekkingen gereinigd te worden, bijvoorbeeld met een luchtstraal (met een druk van maximaal 0,3 MPa), een borstel of een droge doek, zonder gebruik van chemicaliën en reinigingsvloeistoffen. Maak gereedschap en handvatten schoon met een droge, schone doek.

Aandacht! Alle onderhoudsprocedures moeten worden uitgevoerd terwijl de machine is uitgeschakeld en stationair draait. Nadat u de motor hebt uitgezet, wacht u totdat de motor en de machineonderdelen volledig zijn afgekoeld. Koppel vervolgens de bougiekabel los.
Aandacht! Indien het verloop van een dienstverleningsactiviteit hieronder niet wordt beschreven. Dit betekent dat u de machine naar een gespecialiseerd servicecentrum moet brengen om deze werkzaamheden te laten uitvoeren.
Aandacht! Als u een oplosmiddel gebruikt voor het reinigen, vermijd dan dat het oplosmiddel in contact komt met de huid en de ogen. Gebruik persoonlijke beschermingsmiddelen. Het product mag niet worden gereinigd met een waterstraal, vooral niet onder druk, of door het onder te dompelen in water.

Algemene onderhoudsactiviteiten
Controleer de algemene staat van de machine. Controleer op losse schroeven, verkeerde uitlijning of vastlopen van bewegende onderdelen, scheuren, beschadigde componenten en andere defecten die een veilige werking kunnen beïnvloeden.
Verwijder al het vuil en materiaal dat zich op de machine, de beschermkappen en het snijelement heeft verzameld. Maak het apparaat na elk gebruik schoon. Gebruik vervolgens een hoogwaardige, lichte machineolie om de bewegende delen te smeren.
Aandacht! Gebruik geen hogedrukreiniger om het apparaat schoon te maken. Water kan op moeilijk bereikbare plekken in de machine en afdekkingen binnendringen, wat schade aan de spindels, lagers of motor kan veroorzaken.

Periodieke inspecties
Er dient periodieke inspectie en onderhoud van de hieronder vermelde machinecomponenten te worden uitgevoerd.

Controle van het motoroliepeil
Draai de vuldop los en verwijder de oliepeilstok (IX).
Maak de indicator schoon en droog met een schone doek.
Steek de peilstok in de vulbuis, maar draai hem niet. Verwijder vervolgens de olie en controleer het aangegeven oliepeil.
Als het aangegeven niveau te laag is, vul dan olie bij tot aan het bovenste niveau van de peilstok (gestreept gebied).
Draai de peilstok in de olievulopening.

Motorolie verversen
De motorolie moet na de eerste 2 tot 5 bedrijfsuren worden ververst. Eventuele olieverversingen dienen na elke 25 bedrijfsuren te worden uitgevoerd.

Wees voorzichtig bij het verversen van de olie. De olie is heet direct nadat de motor is gestopt en kan brandwonden veroorzaken. Gebruikte olie moet worden afgezogen met een daarvoor bestemde extractor , in overeenstemming met de aanbevelingen van de fabrikant van de extractor .
Zoals afgebeeld in afbeelding (XXI), draait u de olievuldop (a) los, steekt u de buis (b) van het zuigapparaat (c) rechtstreeks in het olievulgat en zuigt u vervolgens alle motorolie weg. Houd er rekening mee dat deze handeling meerdere malen moet worden herhaald voordat alle olie is verwijderd. Zodra u klaar bent met zuigen, veegt u de resterende olie weg.
Vul de olie bij volgens de procedure beschreven in het hoofdstuk: “Voorbereiding op het werk”.
AANDACHT! Gebruikte motorolie moet worden afgevoerd volgens de plaatselijke voorschriften. Het is verboden om motorolie in het riool te lozen.

Smering van de lagers van het snijelement (XXII) – elke 20 bedrijfsuren
Om een goede werking te garanderen en de levensduur van het snij-element te verlengen, moeten de lagers van de freeswielas regelmatig worden gesmeerd. De smering vindt plaats via smeernippels aan beide zijden van de as.
Maak hiervoor de smeernippels schoon om te voorkomen dat er verontreinigingen in het smeersysteem terechtkomen. Open de beschermkappen.
Spuit met een geschikt vetspuit NLGI-klasse 2 industrieel vet in totdat er vet bij de afdichtingen verschijnt.
Verwijder na het smeren het overtollige vet en bescherm de smeernippels met beschermkappen.
Regelmatig smeren vermindert de wrijving, voorkomt voortijdige slijtage van de lagers en zorgt voor een soepele werking van het freeswiel.

Onderhoud van het snijelement
Een van de belangrijkste onderdelen van een stronkenfrees is het freeswiel (a), dat is uitgerust met snijtanden (b) die aan de snijtandvoet (c) zijn bevestigd, zoals weergegeven in illustratie (XXIII). De onderdelen van het freeswiel zijn ook het meest gevoelig voor slijtage en beschadiging. Bij het frezen van stronken komt het hout niet alleen in aanraking met het hout, maar mogelijk ook met verborgen schurende materialen en harde voorwerpen die zich in de buurt van de stronk bevinden, zoals aarde, stenen, puin of ander afval. Slijtage en beschadiging van de snijtanden kunnen de efficiëntie en prestaties van de machine aanzienlijk verminderen. Controleer daarom regelmatig de staat van de tanden en vervang beschadigde of versleten onderdelen. Het is verboden de freesmachine te gebruiken indien een van de freeswielelementen versleten of beschadigd is, totdat deze vervangen zijn door een nieuw exemplaar dat vrij is van gebreken.
Om een versleten freestand te verwijderen, zet u de motor uit, koppelt u de bougiekabel los en zorgt u ervoor dat het freeswiel volledig tot stilstand is gekomen. Vergrendel vervolgens de rotatie van het freeswiel om te voorkomen dat het tijdens het verwijderen beweegt. Draai met een geschikte sleutel de moer los waarmee de snijtand is bevestigd. Verwijder vervolgens de versleten tand en maak de bevestigingsplaats van de tand grondig schoon om vuil en vetresten te verwijderen.
Plaats de nieuwe snijtand in de basis en zet hem vast met de moer. Draai hem stevig en stevig vast.
Als het nodig is om de tandbasis te vervangen, draait u de bevestigingsschroef los en demonteert u vervolgens de basis. Verwijder vuil en vetresten van de montagebus van de tandvoet. Plaats de nieuwe tandbasis in het freeswiel, zorg dat de montagegaten op één lijn liggen en bevestig de basis vervolgens met de montageschroef aan het wiel. Draai de schroef vast met 81 Nm. In de volgende stap monteert u de snijtand op de nieuwe basis volgens de hierboven beschreven procedure.
Controleer na de montage of de tand en de basis stevig op het freeswiel zijn bevestigd en er geen speling is. Voordat u de machine start, dient u ervoor te zorgen dat alle gereedschappen zijn verwijderd en de beschermkappen opnieuw zijn aangebracht.
Regelmatige inspectie en vervanging van freeswielcomponenten zorgt voor een efficiënte en veilige werking van de machine.
Het is mogelijk om YATO-reserveonderdelen te gebruiken zoals: rechte snijtandbasis YT-861925, gebogen snijtandbasis YT-861924, snijtand YT-861926.

Onderhoud luchtfilter (XXIV) – elke 50 bedrijfsuren
AANDACHT! Gebruik het apparaat niet zonder een correct geïnstalleerd luchtfilter of met een beschadigd luchtfilter. Anders kan de verbrandingsmotor onzuiverheden aanzuigen die normaal gesproken door het filter worden tegengehouden. Verontreinigingen kunnen leiden tot motorstoringen en zelfs schade.
Draai de knop waarmee de filterbehuizing vastzit helemaal los en verwijder vervolgens het filterdeksel. Verwijder het filter van de basis. Het luchtfilter bestaat uit twee elementen: papier en spons. Controleer elk filterelement zorgvuldig op gaten, scheuren en beschadigingen. Als een filterelement beschadigd is of niet kan worden gereinigd tijdens het onderhoud, moet het worden vervangen door een nieuw, defectvrij exemplaar. Het is mogelijk om het YATO YT-861932 luchtfilter te gebruiken.
Reinig het papieren element met een straal perslucht (druk maximaal 0,2 MPa) en blaas het vuil van binnenuit weg. U kunt het ook van buitenaf wegzuigen met een smalle stofzuigerborstel. Vanwege de delicate structuur van het papieren filter is een voorzichtige reiniging aan te raden. Dompel het papieren element niet onder in water of een andere vloeistof. Niet borstelen, anders wrijft u vuil in de filterstructuur.
Maak het sponselement schoon in warm water met afwasmiddel, spoel het grondig af en laat het volledig drogen. Dompel de gedroogde filterspons in schone motorolie en knijp hem uit. Zorg er wel voor dat het filter vochtig blijft.
Gebruik een doek die licht is bevochtigd met water om vuil van de binnenkant van de filterbasis en het filterdeksel te verwijderen. Zorg ervoor dat er geen stof of vuil in de leiding naar de carburateur komt.
Plaats het sponselement op het papieren filterelement. Plaats het filter terug en sluit het filterdeksel. Zorg ervoor dat het filterdek-

sel goed gesloten is en dat de bevestigingsknop van de filterbehuizing goed is vastgedraaid.
Onderhoud van de bougies (XXV) – elke 100 bedrijfsuren
Maak de kabel los van de bougie. Verwijder de bougie (a) met een bougiesleutel. Gebruik een staalborstel om koolstofafzettingen van de elektroden te verwijderen. Controleer de afstand tussen de elektroden. Deze moet tussen 0,7 mm en 0,8 mm liggen.
Als u verbrande elektroden of een gebarsten keramische afdekking opmerkt, vervangt u de bougie door een nieuwe. Draai de bougie erin. Sluit de kabel aan op de bougie.

Onderhoud van het brandstofvulfilter
Verwijder de brandstofdop (X). Trek het brandstofvulfilter (XXVI) eruit. Reinig het brandstoffilter met terpentine. Droog af met een zachte, schone doek. Plaats het filter in het vulgat. Plaats de brandstofvuldop terug.
Aandacht! De filterwanden bestaan uit een fijnmazig gaas. Tijdens het onderhoud moet u voorzichtig te werk gaan om schade te voorkomen. Als het filter beschadigd is, moet het worden vervangen door een nieuw, onbeschadigd exemplaar voordat u verdergaat met de werkzaamheden.

V-snaarspanning afstellen (XXVII)
Draai alle bevestigingsschroeven los en verwijder vervolgens de V-snaarkap.
Draai de vier schroeven (a) los waarmee de motorbasis is bevestigd, zodat u de motor kunt verplaatsen.
Draai de borgmoer (b) op de spanschroef (c) los. Deze dient tevens voor het uitlijnen van de poelie-assen.
Draai de spanschroef met de klok mee om de spanning van de V-snaar te verhogen, of tegen de klok in om deze te verlagen.
Controleer de spanning van de V-snaar. Bij een belasting van ca. 2,3–3,2 kg moet de riem in het midden ca. 10 mm doorbuigen.
Controleer de uitlijning van de katrollen met een liniaal. Corrigeer indien nodig de instelling door de positie van de motor ten opzichte van de basis aan te passen.
Draai de borgmoer en de bevestigingsschroeven van de motorbasis vast.
Monteer de V-snaarkap met de bevestigingsschroeven.
Als u merkt dat de V-snaar beschadigd is of dat de prestaties van de machine afnemen, vervangt u de riem door een nieuwe, onbeschadigde riem. Draai hiervoor de spanbout en de vier bouten los waarmee de motorbasis is bevestigd, verwijder de versleten riem, monteer een nieuwe V-riem en stel vervolgens de spanning af volgens de bovenstaande procedure. Het is mogelijk om de YATO YT-861927 V-snaar te gebruiken.

PRODUCTOPSLAG EN TRANSPORT

Als u de machine langer dan 30 dagen niet gebruikt, volg dan de onderstaande stappen om deze op de juiste manier voor te bereiden op opslag.
Aandacht! Maak de brandstoftank altijd leeg voordat u het apparaat opbergt of transporteert.
Maak de brandstoftank volledig leeg, want brandstof met ethanol kan na 30 dagen zijn eigenschappen verliezen. Gebruikte brandstof kan gomresten bevatten die de carburateur kunnen verstoppen en de brandstofstroom kunnen belemmeren.
Start de motor en laat deze draaien totdat deze automatisch stopt. Hiermee wordt ervoor gezorgd dat alle brandstof uit de carburateur verdwijnt. Door de motor te laten draaien totdat deze helemaal leeg is, voorkomt u dat er zich koolstofafzettingen in de carburateur vormen en dat er mogelijk motorschade ontstaat.
Terwijl de motor nog warm is, laat u de olie uit de motor lopen zoals beschreven in het gedeelte , *Motorolie verversen* , van de instructies. Vul het systeem vervolgens met verse olie die voldoet aan de specificaties in de tabel met technische gegevens.
Trek aan het startkoord, zodat de motor een paar keer draait.
Stop met trekken aan het koord als u weerstand voelt.
Zodra de machine volledig is afgekoeld, koppelt u de bougiekabel los om onbedoeld starten tijdens de opslag te voorkomen.
Gebruik schone doeken om de buitenkant van het apparaat schoon te maken en vuil uit de ventilatieopeningen te verwijderen, zodat deze schoon blijven. Tijdens de opslag moeten de ventilatiegaten vrij blijven. Ventilatieopeningen niet afdekken.
Aandacht! Gebruik geen sterke schoonmaakmiddelen of reinigingsmiddelen op basis van aardolie om kunststof onderdelen schoon te maken. De chemicaliën kunnen de kunststof onderdelen beschadigen.
Reinigen volgens de instructies.
Bewaar op een donkere, droge, vorstvrije en goed geventileerde plaats. Houd het apparaat uit de buurt van warmtebronnen, open vuur, vonken en waakvlammen, zoals boilers, ventilatorkachels, ovens, wasdrogers of andere gasapparaten, zelfs als de brandstoftank van het apparaat leeg is. Eventuele resterende brandstof kan namelijk ontbranden.
De opslaglocatie moet worden beschermd tegen toegang door kinderen. Het product moet worden bewaard bij een temperatuur tussen 5 en 30 graden Celsius. Het wordt aanbevolen om het product te bewaren in de fabrieksverpakking of in een andere verpakking die het beschermt tegen stof. Bewaar het product horizontaal.
Tijdens het transport moet de machine worden beschermd tegen stoten en sterke trillingen die schade aan de onderdelen kunnen veroorzaken. De machine moet horizontaal worden vervoerd en op de juiste manier worden vastgezet, zodat deze niet kan verschuiven, wegglijden of kantelen.
Controleer na elk transport of de bevestigingsschroeven goed vastzitten.

ΧΑΡΑΚΤΗΡΙΣΤΙΚΑ ΠΡΟΪΟΝΤΟΣ

Ένας μύλος κούτσουρων βενζίνης είναι μια μηχανή κηπουρικής που τροφοδοτείται από κινητήρα εσωτερικής καύσης, σχεδιασμένη να αφαιρεί τα υπολείμματα κομμένων δέντρων. Ο περιστρεφόμενος οδοντωτός τροχός συνθλίβει αποτελεσματικά το κούτσουρο, επιτρέποντας γρήγορη και ακριβή ισοπέδωση του εδάφους. Η συμπαγής κατασκευή και η ράβδος έλξης μεταφοράς εξασφαλίζουν κινητικότητα και σταθερότητα κατά τη λειτουργία και τη μετακίνηση του μηχανήματος σε διάφορες συνθήκες εδάφους. Η σωστή, αξιόπιστη και ασφαλής λειτουργία του μηχανήματος εξαρτάται από τη σωστή λειτουργία, επομένως:

Πριν χρησιμοποιήσετε το μηχάνημα, διαβάστε ολόκληρο το εγχειρίδιο και φυλάξτε το.

Ο προμηθευτής δεν ευθύνεται για οποιαδήποτε ζημιά ή τραυματισμό που προκύπτει από τη χρήση του μηχανήματος για σκοπούς άλλους από τον προβλεπόμενο σκοπό ή τη μη συμμόρφωση με τους κανονισμούς ασφαλείας και τις συστάσεις αυτού του εγχειριδίου. Η χρήση του μηχανήματος για σκοπούς άλλους από τον προβλεπόμενο σκοπό έχει επίσης ως αποτέλεσμα την απώλεια των δικαιωμάτων του χρήστη για την εγγύηση και την εγγύηση.

ΕΞΟΠΛΙΣΜΟΣ

Το μηχάνημα παραδίδεται πλήρες, αλλά απαιτείται συναρμολόγηση πριν από την πρώτη χρήση.

ΤΕΧΝΙΚΑ ΣΤΟΙΧΕΙΑ

Παράμετρος	Μονάδα μέτρησης	Αξία
Αριθμός καταλόγου		YT-86125
Τύπος καυσίμου		Αμόλυβδη βενζίνη E10
Τύπος λαδιού κινητήρα		SAE15W-40
Χωρητικότητα δοχείου λαδιού κινητήρα	[l]	1,1
Χωρητικότητα δεξαμενής καυσίμου	[l]	6.5
Αριθμός κυλίνδρων		1
Αριθμός ράβδων		4
Τύπος εκκίνησης		Εγχειρίδιο
Ψύξη		Αεροπορικώς
Τύπος μπουζί		F7RTC
Κυβισμός κινητήρα	[cm^3]	420
Ισχύς κινητήρα	[kW]	9.0
Μέγιστη ταχύτητα κινητήρα	[min^{-1}]	3600
Διάμετρος τροχού φρεζαρίσματος	[mm]	300
Αριθμός δοντιών		8T
Ύψος κοπής	[mm]	250
Βάθος κοπής	[mm]	170
Διαστάσεις	[mm]	1755x750x1200
Μάζα	[kg]	113
Θόρυβος		
ηχητική πίεση	[dB (A)]	90,8 ± 2,5
ισχύς L_{WA}	[dB (A)]	101 ± 1,61
Επίπεδο κραδασμών (χέρι-βραχίονα)	[m/s^2]	6,9 ± 1,5
Θερμοκρασία λειτουργίας/Αποθήκευσης	[^oC]	5~30

ΓΕΝΙΚΟΙ ΚΑΝΟΝΕΣ ΑΣΦΑΛΕΙΑΣ

Γνωριμία με το μηχάνημα

Πριν χρησιμοποιήσετε το μηχάνημα, διαβάστε αυτό το εγχειρίδιο και τις ετικέτες στο μηχάνημα για να κατανοήσετε τους περιορισμούς και τους πιθανούς κινδύνους του.

Ο χειριστής πρέπει να είναι πλήρως εξοικειωμένος με τα χειριστήρια και τη σωστή λειτουργία τους, συμπεριλαμβανομένου του τρόπου διακοπής λειτουργίας του μηχανήματος και απεμπλοκής των συστημάτων μετάδοσης κίνησης.

Πριν χρησιμοποιήσετε το μηχάνημα, διαβάστε προσεκτικά και κατανοήστε όλες τις οδηγίες και τις προφυλάξεις στο εγχειρίδιο χειριστή.

Μη χρησιμοποιείτε το μηχάνημα χωρίς πλήρη γνώση των διαδικασιών λειτουργίας και συντήρησής του, κάτι που μπορεί να οδηγήσει σε τραυματισμό ή υλική ζημιά.

Εάν το μηχάνημα μεταβιβαστεί, δανειστεί ή πουληθεί σε άλλο άτομο, πρέπει να του παραδοθεί αυτό το εγχειρίδιο και να του

παρασχεθεί η κατάλληλη εκπαίδευση για την ασφάλεια. Ο χειριστής είναι υπεύθυνος για τυχόν ατυχήματα ή τραυματισμούς που μπορεί να προκύψουν ως αποτέλεσμα ακατάλληλης χρήσης.
Μην υπερβαίνετε τις δυνατότητες του μηχανήματος. Το μηχάνημα πρέπει να χρησιμοποιείται σύμφωνα με τον προορισμό του, ο οποίος θα διασφαλίζει την αποτελεσματική και ασφαλή λειτουργία του.

Προσωπική ασφάλεια
Μην αφήνετε ποτέ παιδιά να χειρίζονται το μηχάνημα.
Κρατήστε τους περαστικούς, τα παιδιά και τα κατοικίδια ζώα μακριά από τον χώρο εργασίας του μηχανήματος. Εάν βρεθούν άνθρωποι ή ζώα στον χώρο εργασίας, απενεργοποιήστε αμέσως το μηχάνημα. Τα παιδιά πρέπει να βρίσκονται υπό συνεχή επίβλεψη ενηλίκου.
Μη χρησιμοποιείτε το μηχάνημα υπό την επήρεια αλκοόλ, ναρκωτικών ή φαρμάκων που μπορεί να επηρεάσουν την ικανότητά σας να εργάζεστε με ασφάλεια.
Πρέπει να φοράτε κατάλληλο προστατευτικό ρουχισμό. Συνιστάται να φοράτε μακριά παντελόνια, προστατευτικά παπούτσια και γάντια. Απαγορεύεται να φοράτε φαρδιά ρούχα, κοσμήματα ή σορτς που θα μπορούσαν να πιαστούν σε κινούμενα μέρη του μηχανήματος. Τα μακριά μαλλιά πρέπει να στερεώνονται πάνω από τους ώμους.
Τα μάτια, το πρόσωπο και το κεφάλι πρέπει να προστατεύονται από πιτσιλιές. Απαιτείται η χρήση γυαλιών ασφαλείας ή γυαλιών με πλευρικές ασπίδες.
Θα πρέπει να φοράτε προστατευτικά ακοής.
Κατά την εργασία, διατηρείτε μια απόσταση ασφαλείας από όλα τα κινούμενα μέρη του μηχανήματος. Υπάρχει κίνδυνος σοβαρού τραυματισμού εάν έρθει σε επαφή με περιστρεφόμενα μέρη.
Μην αγγίζετε εξαρτήματα του μηχανήματος που μπορεί να ζεσταθούν κατά τη λειτουργία. Αφήστε το μηχάνημα να κρυώσει πριν πραγματοποιήσετε συντήρηση, ρυθμίσεις ή σέρβις.
Μην εργάζεστε ξυπόλητοι ή με ελαφριά υποδήματα, όπως σανδάλια. Συνιστάται η χρήση προστατευτικών υποδημάτων που αυξάνουν το κράτημα σε ολισθηρές επιφάνειες.

Χώρος εργασίας
Το μηχάνημα είναι εξοπλισμένο με κινητήρα εσωτερικής καύσης. Μην χρησιμοποιείτε κοντά σε δασώδεις, κατάφυτες ή ξηρές περιοχές με βλάστηση, εκτός εάν το σύστημα εξάτμισης είναι εξοπλισμένο με απαγωγέα σπινθήρα που συμμορφώνεται με τους τοπικούς κανονισμούς πυρασφάλειας.
Μην ξεκινάτε και μην λειτουργείτε τον κινητήρα σε κλειστούς χώρους. Τα καυσαέρια περιέχουν μονοξείδιο του άνθρακα (CO), ένα άχρωμο, άοσμο αέριο που είναι θανατηφόρο. Το μηχάνημα πρέπει να χρησιμοποιείται μόνο σε καλά αεριζόμενους εξωτερικούς χώρους.
Μην παρεμβαίνετε στο σύστημα του κινητήρα για να αυξήσετε την ταχύτητά του πάνω από τις τιμές που επιτρέπονται από τον κατασκευαστή.
Συνιστάται να φέρετε πυροσβεστήρα τύπου Β όταν εργάζεστε σε ξηρές συνθήκες για να ελαχιστοποιήσετε τον κίνδυνο πυρκαγιάς.
Μη λειτουργείτε το μηχάνημα σε συνθήκες περιορισμένης ορατότητας ή ανεπαρκούς φωτισμού.

Επιθεώρηση μηχανήματος πριν από την εκκίνηση
Πριν από κάθε χρήση, ελέγχετε την τεχνική κατάσταση του μηχανήματος, ιδιαίτερα τη σωστή συναρμολόγηση των καλυμμάτων και τη στεγανότητα των παξιμαδιών και των μπουλονιών.
Μη χρησιμοποιείτε το μηχάνημα εάν χρειάζεται επισκευή ή είναι σε κακή τεχνική κατάσταση. Τα κατεστραμμένα, ελλείποντα ή ελαττωματικά εξαρτήματα πρέπει να αντικατασταθούν πριν από τη λειτουργία του μηχανήματος.
Μη λειτουργείτε το μηχάνημα εάν ο διακόπτης κινητήρα δεν σταματά τον κινητήρα. Οποιοδήποτε μηχάνημα καύσης δεν μπορεί να απενεργοποιηθεί με διακόπτη είναι επικίνδυνο και πρέπει να επισκευαστεί.
Ελέγχετε τακτικά ότι όλα τα κλειδιά και τα εργαλεία ρύθμισης έχουν αφαιρεθεί από την περιοχή του μηχανήματος πριν ξεκινήσετε το μηχάνημα. Τα εργαλεία που αφήνονται πίσω μπορεί να πιαστούν σε κινούμενα μέρη και να προκαλέσουν τραυματισμούς.
Αποφύγετε την ακούσια εκκίνηση του μηχανήματος. Πριν από τη μεταφορά, τη συντήρηση ή το σέρβις, βεβαιωθείτε ότι ο διακόπτης του κινητήρα βρίσκεται στη θέση OFF.
Εάν το μηχάνημα αρχίσει να δονείται ασυνήθιστα κατά τη λειτουργία, απενεργοποιήστε αμέσως τον κινητήρα και ελέγξτε την αιτία. Οι κραδασμοί μπορεί να είναι σημάδι σοβαρής βλάβης.

Προφυλάξεις για τα καύσιμα
ΠΡΟΕΙΔΟΠΟΙΗΣΗ! Το καύσιμο είναι πολύ εύφλεκτο και οι ατμοί του μπορούν να προκαλέσουν έκρηξη. Πρέπει να λαμβάνεται κάθε προφύλαξη για να ελαχιστοποιηθεί ο κίνδυνος σοβαρού τραυματισμού.
Όταν γεμίζετε ή αδειάζετε τη δεξαμενή καυσίμου:
Χρησιμοποιείτε μόνο εγκεκριμένα δοχεία καυσίμου.
Ανεφοδιάστε σε έναν καθαρό, καλά αεριζόμενο χώρο σε εξωτερικούς χώρους.
Πριν τον ανεφοδιασμό, σβήστε τον κινητήρα και περιμένετε μέχρι να κρυώσει εντελώς.
Μην καπνίζετε, μην χρησιμοποιείτε ανοιχτές φλόγες και μην παραμένετε κοντά σε σπινθήρες ή υψηλές θερμοκρασίες κοντά στο καύσιμο.
Απαγορεύεται ο ανεφοδιασμός του μηχανήματος σε κλειστούς χώρους.
Αποθηκεύστε το καύσιμο μόνο σε εγκεκριμένα και κατάλληλα σφραγισμένα δοχεία, σε δροσερό, καλά αεριζόμενο μέρος, μακριά

από πηγές θερμότητας και ανάφλεξης.
Μην γεμίζετε υπερβολικά το ρεζερβουάρ καυσίμου. Η στάθμη καυσίμου δεν πρέπει να υπερβαίνει τα 12,5 mm κάτω από το κάτω μέρος του λαιμού πλήρωσης για να υπάρχει χώρος για διαστολή του καυσίμου καθώς αυξάνεται η θερμοκρασία.
Τυχόν χυμένο καύσιμο πρέπει να σκουπιστεί αμέσως. Εάν χυθεί καύσιμο, μην θέσετε σε λειτουργία το μηχάνημα μέχρι να εξατμιστούν τελείως οι ατμοί του καυσίμου.
Το μηχάνημα δεν πρέπει να αποθηκεύεται με καύσιμο στη δεξαμενή σε χώρο όπου οι ατμοί του καυσίμου θα μπορούσαν να έρθουν σε επαφή με πηγές ανάφλεξης, όπως θερμοσίφωνες, φούρνους ή άλλες συσκευές υψηλής θερμοκρασίας.

Λειτουργική ασφάλεια
Το μηχάνημα πρέπει να τοποθετηθεί έτσι ώστε να μην μπορεί να μετακινηθεί κατά λάθος κατά τη συντήρηση, τον καθαρισμό, τις ρυθμίσεις ή την εγκατάσταση εξαρτημάτων.
Το μηχάνημα δεν πρέπει να αναγκαστεί να εργαστεί πέρα από τις ονομαστικές του δυνατότητες.
Απαγορεύεται η παρέμβαση στις ρυθμίσεις του ρυθμιστή κινητήρα ή η λειτουργία του κινητήρα σε υπερβολικές ταχύτητες.
Μην τοποθετείτε χέρια ή πόδια κοντά σε κινούμενα μέρη του μηχανήματος.
Αποφύγετε την επαφή με καυτό λάδι, καύσιμο, καυσαέρια και καυτά εξαρτήματα του μηχανήματος.
Εάν παρουσιαστεί υπερβολικός θόρυβος ή κραδασμοί, απενεργοποιήστε αμέσως το μηχάνημα και διερευνήστε την αιτία.

ΟΔΗΓΙΕΣ ΑΣΦΑΛΕΙΑΣ ΚΑΙ ΛΕΙΤΟΥΡΓΙΑΣ ΓΙΑ ΤΟΝ ΜΙΛΕΚΤΗ ΤΟΥ ΚΟΥΜΠΟΥ

ΠΡΟΕΙΔΟΠΟΙΗΣΗ! Πριν θέσετε σε λειτουργία τον μύλο κολοβώματος, διαβάστε και κατανοήστε πλήρως αυτό το εγχειρίδιο οδηγιών. Παρακαλούμε δώστε ιδιαίτερη προσοχή σε όλες τις προειδοποιήσεις και προφυλάξεις.
Η ακατάλληλη λειτουργία και συντήρηση του μηχανήματος μπορεί να οδηγήσει σε σοβαρό τραυματισμό ή θάνατο του χειριστή ή των παρευρισκομένων.
Κάθε μηχανή ενέχει ορισμένους λειτουργικούς κινδύνους. Ένας μύλος κολοβωμάτων έχει συγκεκριμένους κινδύνους που ο χρήστης πρέπει να γνωρίζει και να αποφεύγει συνειδητά. Ο χειριστής και ο ιδιοκτήτης της συσκευής υποχρεούνται να γνωρίζουν πιθανούς κινδύνους και να τηρούν τους κανόνες ασφαλείας. Για την ελαχιστοποίηση των κινδύνων, πρέπει να ακολουθούνται τα κατάλληλα προληπτικά μέτρα. Όταν διαβάζετε αυτό το εγχειρίδιο, δώστε ιδιαίτερη προσοχή στις πληροφορίες σχετικά με την αποφυγή κινδύνων.
Κρατήστε αυτό το εγχειρίδιο για μελλοντική αναφορά και αναθεώρηση. Εάν ο χρήστης του μηχανήματος είναι κάποιος άλλος από τον ιδιοκτήτη, δώστε του τις οδηγίες λειτουργίας για ανάγνωση. Οποιοδήποτε άτομο στο οποίο έχει δανειστεί ή δανειστεί η φρέζα πρέπει να έχει πρόσβαση σε αυτό το εγχειρίδιο και να το χρησιμοποιήσει πριν ξεκινήσει την εργασία. Ελέγξτε ότι υπάρχει αντίγραφο των οδηγιών λειτουργίας στο δοχείο που βρίσκεται στη λαβή του μηχανήματος. Τα άτομα που χειρίζονται το μηχάνημα πρέπει να διαβάσουν τις οδηγίες πριν το χρησιμοποιήσουν. Συνιστάται επίσης να τους παρέχεται βασική εκπαίδευση στην ασφαλή λειτουργία του μηχανήματος και να παραμείνουν διαθέσιμοι για όποια απορία έχουν.

Εφαρμογή της μηχανής
Πριν από τη χρήση, ο χειριστής πρέπει να βεβαιωθεί ότι το μηχάνημα είναι κατάλληλο για την προβλεπόμενη χρήση. Ο χρήστης αναλαμβάνει την πλήρη ευθύνη για τη σωστή λειτουργία του μηχανήματος.
Ο μύλος κολοβωμάτων προορίζεται μόνο για εξωτερική χρήση και χρησιμοποιείται για την αφαίρεση κολοβωμάτων δέντρων και εκτεθειμένων ριζών κοντά στο επίπεδο του εδάφους. Η διαδικασία αφαίρεσης κολοβώματος εκτελείται μετακινώντας τη λεπίδα οριζόντια πάνω και στο μπροστινό μέρος του κορμού, απομακρύνοντάς την σταδιακά. Πριν χρησιμοποιήσετε το μηχάνημα για πρώτη φορά, διαβάστε προσεκτικά αυτό το εγχειρίδιο οδηγιών.

ΠΡΟΕΙΔΟΠΟΙΗΣΗ! Ποτέ μην κόβετε σε κλίσεις άνω των 15°!
Όταν κόβετε κορμούς δέντρων σε επικλινές έδαφος, πρέπει να δίνεται ιδιαίτερη προσοχή, καθώς το μηχάνημα μπορεί να μετακινηθεί ή να γέρνει απροσδόκητα. Μην φρεζάρετε ποτέ σε ανηφόρα ή κατηφόρα, καθώς το μηχάνημα μπορεί να γλιστρήσει προς τον χειριστή ή να ανατραπεί. Η κοπή πρέπει να γίνεται μόνο στο πλάι της πλαγιάς.

Κανόνες για ασφαλή λειτουργία
Προτεινόμενο καύσιμο: αμόλυβδη βενζίνη E10 με ελάχιστο αριθμό οκτανίων 95.
Πρέπει να χρησιμοποιείτε καύσιμο και λάδι που είναι απαλλαγμένα από οποιαδήποτε μόλυνση και προορίζονται για τετράχρονους κινητήρες. Συνιστάται η χρήση προϊόντων υψηλής ποιότητας. Αυτό θα παρατείνει τη διάρκεια ζωής του κινητήρα.
Ελέγχετε τακτικά τη στάθμη λαδιού κινητήρα. Η χρήση του μηχανήματος με πολύ χαμηλή στάθμη λαδιού ή καθόλου λάδι μπορεί να προκαλέσει ζημιά ή ακόμα και φωτιά.
Πριν ξεκινήσετε την εργασία, βεβαιωθείτε ότι η περιοχή εργασίας είναι απαλλαγμένη από θαμμένα ηλεκτρικά και βοηθητικά καλώδια, πέτρες, καλώδια και άλλα αντικείμενα που θα μπορούσαν να καταστραφούν ή να πιαστούν και να πεταχτούν από τον περιστρεφόμενο τροχό φρεζαρίσματος.
Τα παιδιά και τα μη εκπαιδευμένα άτομα δεν επιτρέπεται να χειρίζονται το μηχάνημα.
Κατά την εργασία πρέπει να φοράτε προστατευτικά γυαλιά και εξοπλισμό ατομικής προστασίας για προστασία από θραύσματα και ροκανίδια.
Πριν ξεκινήσετε το μηχάνημα, ελέγξτε την τεχνική κατάσταση των δοντιών του τροχού φρεζαρίσματος – πρέπει να είναι αιχμηρά,

σωστά στερεωμένα και άθικτα.
Πριν ξεκινήσετε τον κινητήρα, βεβαιωθείτε ότι ο τροχός φρεζαρίσματος δεν έρχεται σε επαφή με την επιφάνεια, το κούτσουρο ή οποιοδήποτε άλλο αντικείμενο.
Ο χειριστής θα πρέπει να είναι προετοιμασμένος για την πιθανότητα «πίσω» του μηχανήματος κατά την πρώτη επαφή με το πορτμπαγκάζ.
Πριν ξεκινήσετε το μηχάνημα, βεβαιωθείτε ότι όλα τα κοπτικά στοιχεία είναι απαλλαγμένα από μόλυνση και ότι η στάθμη λαδιού είναι σωστή. Ελέγξτε τη στεγανότητα όλων των παξιμαδιών και των μπουλονιών και την πίεση των ελαστικών. Μη χρησιμοποιείτε το μηχάνημα εάν ο μοχλός ασφαλείας (παρουσία χειριστή) δεν σταματά αυτόματα τον κινητήρα όταν απελευθερώνεται. Ο μοχλός ασφαλείας θα πρέπει να ελέγχεται τακτικά για να βεβαιωθείτε ότι λειτουργεί σωστά.
Μη χρησιμοποιείτε το μηχάνημα κατά τη διάρκεια βροχοπτώσεων ή όπου υπάρχει κίνδυνος κεραυνού. Μην χρησιμοποιείτε το μηχάνημα σε υγρό ή υγρό περιβάλλον και μην το εκθέτετε σε υγρασία.
Διατηρείτε τον κινητήρα και τον σιγαστήρα καθαρά και χωρίς γρασίδι, φύλλα, υπερβολικό γράσο και εναποθέσεις άνθρακα για να μειώσετε τον κίνδυνο πυρκαγιάς.
Δεν μπορείτε να τροποποιήσετε το μηχάνημα με κανέναν τρόπο. Θα πρέπει να χρησιμοποιούνται μόνο εξαρτήματα και αξεσουάρ εγκεκριμένα από τον κατασκευαστή. Η χρήση μη εξουσιοδοτημένων ανταλλακτικών μπορεί να προκαλέσει ζημιά στο μηχάνημα και προσωπικό τραυματισμό.
Οι περαστικοί, ιδιαίτερα τα παιδιά και τα ζώα, θα πρέπει να μένουν τουλάχιστον 25 μέτρα μακριά από το μηχάνημα λειτουργίας. Εάν βρεθούν περαστικοί ή ζώα στον χώρο εργασίας, απενεργοποιήστε αμέσως το μηχάνημα.
Τα κοντινά οχήματα, τα παράθυρα και άλλα αντικείμενα σε ακτίνα 25 m θα πρέπει να προστατεύονται από πιθανούς κινδύνους που προκύπτουν από την κοπή ξυλείας.
Απαγορεύεται η λειτουργία του μηχανήματος χωρίς να έχουν τοποθετηθεί σωστά όλα τα προστατευτικά καλύμματα.
Πρέπει να λαμβάνεται μέριμνα για την αποφυγή δηλητηρίασης από μονοξείδιο του άνθρακα (CO) όταν εργάζεστε σε χώρους που δεν αερίζονται καλά.
Κατά τον ανεφοδιασμό, λάβετε τις κατάλληλες προφυλάξεις για την αποφυγή πυρκαγιών και εκρήξεων.
Δεν επιτρέπεται η ρύθμιση ή ο καθαρισμός του μηχανήματος ενώ ο κινητήρας λειτουργεί.
Αποφύγετε την επαφή με ζεστό καύσιμο, λάδι, καυσαέρια και καυτές επιφάνειες του μηχανήματος. Μην αγγίζετε τον κινητήρα ή τον σιγαστήρα καθώς αυτά τα εξαρτήματα ζεσταίνονται πολύ κατά τη λειτουργία και παραμένουν ζεστά για κάποιο χρονικό διάστημα μετά τη λειτουργία. Αφήστε το μηχάνημα να κρυώσει πριν το σέρβις ή τη ρύθμιση.
Μην τοποθετείτε κανένα μέρος του σώματός σας σε περιοχές όπου μπορεί να προκύψει επικίνδυνη επαφή εάν το μηχάνημα κινείται κατά τη συναρμολόγηση, εγκατάσταση, λειτουργία, συντήρηση, επισκευή ή μεταφορά.
Απαγορεύεται η χρήση του μηχανήματος σε βρεγμένες ή παγωμένες επιφάνειες, οι οποίες μπορεί να αυξήσουν τον κίνδυνο πτώσης.
Κρατήστε το μηχάνημα μακριά από παιδιά και άτομα που δεν έχουν εκπαιδευτεί στη λειτουργία του. Η μη εξουσιοδοτημένη χρήση του μηχανήματος μπορεί να συνιστά κίνδυνο.
Εάν το μηχάνημα αρχίσει να εκπέμπει ασυνήθιστους θορύβους ή κραδασμούς, σταματήστε αμέσως τον κινητήρα, αποσυνδέστε το καλώδιο του μπουζί και ερευνήστε την αιτία του προβλήματος. Ασυνήθιστοι θόρυβοι ή κραδασμοί μπορεί να υποδηλώνουν σοβαρή βλάβη.
Μην ρίχνετε νερό ή άλλα υγρά στο μηχάνημα **.** Το μηχάνημα πρέπει να διατηρείται καθαρό, αλλά χωρίς τη χρήση νερού – τα χέρια πρέπει να παραμένουν στεγνά και η επιφάνεια του μηχανήματος απαλλαγμένη από βρωμιά και μόλυνση.
Μην ανοίγετε ποτέ την τάπα πλήρωσης λαδιού ενώ ο κινητήρας λειτουργεί. Το καυτό λάδι μπορεί να εκτοξευθεί στο πρόσωπο και το σώμα σας.
Σταματήστε τον κινητήρα του μηχανήματος και βεβαιωθείτε ότι όλα τα κινούμενα μέρη έχουν σταματήσει:
-κάθε φορά που χρειάζεται να απομακρύνεστε από το μηχάνημα,
-πριν από τον καθαρισμό, τον έλεγχο, την αντικατάσταση εξαρτημάτων ή την επισκευή της συσκευής,
- μετά από χτύπημα από ξένο αντικείμενο,
-πριν τη μεταφορά από και προς τον χώρο εργασίας,
-αν το μηχάνημα αρχίσει να δονείται υπερβολικά.
ΠΡΟΣΟΧΗ! Αφού σβήσει ο κινητήρας, τα κινούμενα μέρη μπορεί να συνεχίσουν να περιστρέφονται για κάποιο χρονικό διάστημα. Περιμένετε μέχρι να σταματήσουν τα κινούμενα μέρη του μηχανήματος.

Κίνδυνοι στην εργασία
Βλάβη. Μη χρησιμοποιείτε το μηχάνημα εάν είναι κατεστραμμένο, ατελές, εσφαλμένα ρυθμισμένο ή έχει κατεστραμμένα εξαρτήματα.
Διαρροές καυσίμου. Ελέγξτε το μηχάνημα για διαρροές καυσίμου πριν ξεκινήσετε. Αφού ανοίξετε τη βαλβίδα καυσίμου, βεβαιωθείτε ότι δεν υπάρχει μυρωδιά βενζίνης. Εάν μυρίσετε καύσιμο, μην ξεκινήσετε τον κινητήρα και μην χρησιμοποιείτε ανοιχτές φλόγες ή ηλεκτρικές συσκευές. Σε περίπτωση διαρροής καυσίμου, εγκαταλείψτε αμέσως την περιοχή και ασφαλίστε το σημείο της βλάβης. Εάν είναι δυνατόν, αφαιρέστε το χυμένο καύσιμο χρησιμοποιώντας απορροφητικά υλικά και ελέγξτε για την πηγή της διαρροής. Πριν επανεκκινήσετε το μηχάνημα, βεβαιωθείτε ότι η διαρροή έχει επιδιορθωθεί πλήρως και ότι όλες οι συνδέσεις καυσίμου είναι σφιχτές. Όποτε υπάρχει κίνδυνος πυρκαγιάς, καλέστε αμέσως την πυροσβεστική.
μονοξείδιο του άνθρακα. Ένας κινητήρας που λειτουργεί εκπέμπει μονοξείδιο του άνθρακα, ένα άοσμο, τοξικό αέριο που μπορεί να οδηγήσει σε δηλητηρίαση και θάνατο. Εάν αισθανθείτε ζάλη, αδυναμία ή ναυτία ενώ εργάζεστε, σταματήστε αμέσως τον κινη-

τήρα, πηγαίνετε στον καθαρό αέρα και επικοινωνήστε με έναν γιατρό.
Άλλοι κίνδυνοι που σχετίζονται με τα καυσαέρια. Το μηχάνημα μπορεί να εκπέμπει χημικές ουσίες που θα μπορούσαν να προκαλέσουν καρκίνο, γενετικές ανωμαλίες ή άλλη αναπαραγωγική βλάβη. Αποφύγετε την εισπνοή καυσαερίων.
Καύση / Σπινθήρες. Μην καπνίζετε κοντά σε μηχάνημα που λειτουργεί ή κοντά σε σπινθήρες ή ανοιχτές φλόγες.
Ζεστός σιγαστήρας. Μην αγγίζετε τον σιγαστήρα ή την πολλαπλή εξαγωγής. Η εξάτμιση και τα εξαρτήματα του κινητήρα μπορεί να ζεσταθούν πολύ και να προκαλέσουν εγκαύματα.
Κινούμενα μέρη του μηχανήματος. Κρατάτε τα χέρια, τα πόδια και τα ρούχα μακριά από ιμάντες κίνησης, τροχό κοπής και άλλα κινούμενα μέρη του μηχανήματος. Μην αφαιρείτε ποτέ προστατευτικά ή εντατήρες ενώ το μηχάνημα λειτουργεί. Η επαφή με τον ιμάντα κίνησης ή τα περιστρεφόμενα δόντια κοπής μπορεί να προκαλέσει σοβαρό τραυματισμό.
Ανεφοδιασμός με καύσιμα. Μην ανεφοδιάζετε τον κινητήρα μέχρι να κρυώσει για τουλάχιστον 30 λεπτά.
Λανθασμένη λειτουργία. Εάν παρατηρήσετε ασυνήθιστους θορύβους, ασυνήθιστους κραδασμούς ή άλλες ανωμαλίες ενώ το μηχάνημα λειτουργεί, απενεργοποιήστε το αμέσως και ελέγξτε την αιτία.
Δονήσεις. Η παρατεταμένη έκθεση σε κραδασμούς του μηχανήματος μπορεί να οδηγήσει σε κυκλοφορικά προβλήματα και νευρικές βλάβες.
Ρυθμίσεις/Επισκευές. Πάντα να απενεργοποιείτε το μηχάνημα και να αποσυνδέετε το καλώδιο του μπουζί πριν κάνετε οποιεσδήποτε επισκευές για να αποφύγετε την ακούσια εκκίνηση.
Αφαίρεση μπλοκαρισμένου υλικού. Εάν μπλοκάρει υλικό στο μηχάνημα, πρώτα σβήστε τον κινητήρα, αποσυνδέστε το καλώδιο του μπουζί και βεβαιωθείτε ότι όλα τα κινούμενα μέρη έχουν σταματήσει τελείως. Μόνο τότε μπορείτε να ξεκινήσετε την αφαίρεση του μπλοκαρίσματος ή την εκτέλεση διαγνωστικών.

Εξοπλισμός ατομικής προστασίας
Προστασία της ακοής. Φοράτε ωτοασπίδες ή άλλο προστατευτικό ακοής όταν χειρίζεστε φρέζα.
Προστασία ματιών. Φοράτε εγκεκριμένη προστασία ματιών όταν χειρίζεστε φρέζα.
Προστασία προσώπου. Φοράτε κράνος με ασπίδα ή διχτυωτό γείσο μαζί με γυαλιά ασφαλείας.
Φαρδιά ρούχα και αξεσουάρ. Φαρδιά ρούχα, κοσμήματα ή μακριά μαλλιά μπορεί να πιαστούν σε κινούμενα μέρη του μηχανήματος. Μην φοράτε κοσμήματα ή φαρδιά ρούχα ενώ χειρίζεστε μια φρέζα.
Μακρύ παντελόνι. Φορέστε μακρύ, στιβαρό παντελόνι για να προστατεύσετε τα πόδια σας από τα συντρίμμια που πετάει το μηχάνημα.

Ασφάλεια ανεφοδιασμού – Κίνδυνος στατικού ηλεκτρισμού
Κατά τον ανεφοδιασμό, υπάρχει κίνδυνος ηλεκτροστατικού σπινθήρα που θα μπορούσε να αναφλέξει τους ατμούς του καυσίμου και να προκαλέσει πυρκαγιά. Για να ελαχιστοποιήσετε τους κινδύνους, ανεφοδιάζετε πάντα το μηχάνημα με καύσιμο χρησιμοποιώντας ένα φορητό, γειωμένο δοχείο αντί να ανεφοδιάζετε απευθείας με καύσιμο από ένα διανομέα καυσίμου. Το δοχείο θα πρέπει να τοποθετείται στο έδαφος και η άκρη του να είναι σε επαφή με το άνοιγμα πλήρωσης καυσίμου. Μην ανεφοδιάζετε το μηχάνημα με καύσιμο ενώ βρίσκεται σε ρυμουλκούμενο ή σε όχημα. Πριν τον ανεφοδιασμό, συνιστάται να αγγίξετε ένα γειωμένο μεταλλικό αντικείμενο για να εκφορτιστεί τυχόν συσσωρευμένος στατικός ηλεκτρισμός. Κατά τον ανεφοδιασμό, μην χρησιμοποιείτε ανοιχτές φλόγες, μην καπνίζετε ή εκτελείτε δραστηριότητες που μπορεί να δημιουργήσουν σπινθήρες.

Κανόνες συντήρησης μηχανών
Ορισμένα μέρη του μηχανήματος είναι κατασκευασμένα από πλαστικό ή καουτσούκ και επομένως πρέπει να φυλάσσονται μακριά από χημικά.
Μην καλύπτετε το μηχάνημα εάν η έξοδος της εξάτμισης είναι ακόμα ζεστή.
Δεν επιτρέπεται η παραβίαση στεγανοποιημένων εξαρτημάτων του μηχανήματος ή του κινητήρα που έχουν ασφαλιστεί από τον κατασκευαστή ή τον διανομέα. Οποιεσδήποτε ρυθμίσεις, όπως η αύξηση ή η μείωση των στροφών του κινητήρα, επιτρέπεται να εκτελούνται μόνο από εξειδικευμένο τεχνικό σέρβις.
Για να διατηρείτε το μηχάνημά σας σε καλή κατάσταση λειτουργίας, ελέγχετε τακτικά ότι όλα τα εξαρτήματα είναι σωστά ευθυγραμμισμένα και ότι δεν έχουν μπλοκαριστεί κινούμενα μέρη.
Τα κατεστραμμένα ή φθαρμένα εξαρτήματα θα πρέπει να επισκευάζονται ή να αντικαθίστανται πριν από την περαιτέρω χρήση του μηχανήματος. Πολλά ατυχήματα είναι αποτέλεσμα χειρισμού μηχανημάτων σε κακή τεχνική κατάσταση.

Διαχείριση απορριμμάτων
Τα χρησιμοποιημένα αναλώσιμα, οι συσκευασίες και τα εργαλεία πρέπει να ανακυκλώνονται σύμφωνα με τους ισχύοντες κανονισμούς προστασίας του περιβάλλοντος. Τα απόβλητα θα πρέπει να μεταφέρονται σε τοπικό σημείο ανακύκλωσης σύμφωνα με τις αρχές της διάθεσης βιομηχανικών απορριμμάτων.

ΣΥΝΑΡΜΟΛΟΓΗΣΗ ΠΡΟΪΟΝΤΩΝ

Προετοιμασία για συναρμολόγηση
Το προϊόν πρέπει να αποσυσκευαστεί από τη συσκευασία και όλα τα στοιχεία συσκευασίας πρέπει να αφαιρεθούν. Συνιστάται να διατηρείτε τη συσκευασία, η οποία μπορεί να είναι χρήσιμη κατά τη μεταφορά ή την αποθήκευση του προϊόντος. Ελέγξτε εάν οποιοδήποτε μέρος του προϊόντος δεν έχει υποστεί ζημιά κατά τη μεταφορά.

Συνιστάται η τοποθέτηση του μηχανήματος σε επίπεδη, σκληρή και καθαρή επιφάνεια.
Κατά την εγκατάσταση πρέπει να φοράτε μέσα ατομικής προστασίας, όπως προστατευτικά γάντια, προστατευτικά για τα μάτια και προστατευτικό ρουχισμό.

Συναρμολόγηση μηχανής
Για τη συναρμολόγηση, προχωρήστε όπως φαίνεται στην εικόνα:

(II) – Τοποθετήστε τους τροχούς. Υπάρχει ένα βέλος στα πλευρικά τοιχώματα των ελαστικών που υποδεικνύει τη συνιστώμενη κατεύθυνση πορείας. Οι τροχοί πρέπει να τοποθετούνται σύμφωνα με αυτή τη σήμανση, προσαρμόζοντας τη θέση τους στην κατεύθυνση κίνησης του μηχανήματος κατά την οδήγηση προς τα εμπρός.
Στερεώστε την πλήμνη στους άξονες των τροχών και στις δύο πλευρές του μηχανήματος χρησιμοποιώντας επίπεδες ροδέλες και παξιμάδια M14. Ευθυγραμμίστε τις οπές των τροχών με τις οπές της πλήμνης, προσέχοντας τη σωστή φορά περιστροφής του τροχού και, στη συνέχεια, στερεώστε τις στην πλήμνη χρησιμοποιώντας εξαγωνικά μπουλόνια M8×20 mm, επίπεδες ροδέλες και αυτοασφαλιζόμενα παξιμάδια M8. Σφίξτε τα παξιμάδια ομοιόμορφα και εναλλάξ για να εξασφαλίσετε σταθερότητα και σωστή εφαρμογή τροχού.
(III) – Τοποθετήστε τη βάση της λαβής εργασίας. Για να το κάνετε αυτό, ευθυγραμμίστε τις οπές στη βάση της λαβής εργασίας (a) με τις οπές στην πλάκα στερέωσης (b) και στο σώμα του μηχανήματος και, στη συνέχεια, συνδέστε τη βάση στο σώμα του μηχανήματος χρησιμοποιώντας τέσσερις βίδες και ροδέλες M12×45 mm.
(IV) – Τοποθετήστε τον οδηγό καλωδίου μοχλού ασφάλισης περιστροφής στη βάση στη βάση της χειρολαβής. Για να το κάνετε αυτό, εισάγετε το καλώδιο μέσα από την οπή στη βάση της χειρολαβής, τοποθετήστε τον οδηγό καλωδίου (a) στη βάση (b) και, στη συνέχεια, ασφαλίστε τη θέση του χρησιμοποιώντας τα παξιμάδια. Για να διασφαλιστεί η σωστή λειτουργία του μοχλού περιστροφής ασφάλισης, το μήκος του καλωδίου μπορεί να ρυθμιστεί μόνο αφού τοποθετήσετε τη ράβδο καλωδίου στο μοχλό αλλάζοντας τη θέση του οδηγού καλωδίου (a) στη βάση (b).
(V) – Τοποθετήστε τη χειρολαβή και τα καλώδια στα χειριστήρια του μηχανήματος. Για να το κάνετε αυτό, τοποθετήστε μια βίδα M16×360 mm μέσα από τη λαβή εργασίας και τη βάση της λαβής και, στη συνέχεια, στερεώστε τη με το μοχλό ασφάλισης. Τοποθετήστε τους μοχλούς γκαζιού στη χειρολαβή χρησιμοποιώντας δύο βίδες M6×40 mm, ροδέλες και παξιμάδια M6. Τοποθετήστε το καλώδιο στο μοχλό ασφάλισης περιστροφής. Για να το κάνετε αυτό, περάστε το καλώδιο μέσα από τη βάση και στη συνέχεια στερεώστε το σφίγγοντας το παξιμάδι στερέωσης. Συνδέστε τη ράβδο του καλωδίου στο μοχλό χρησιμοποιώντας ένα μπουλόνι και ένα παξιμάδι. Τοποθετήστε το καλώδιο του μοχλού ασφάλισης τροχού με τον ίδιο τρόπο. Μόλις ολοκληρωθεί η συναρμολόγηση, ασφαλίστε τις συνδέσεις σφίγγοντας τα παξιμάδια στερέωσης.
(VI) – Συνδέστε το καλώδιο του μοχλού ασφαλείας στον κινητήρα. Για να το κάνετε αυτό, συνδέστε το φις της πλεξούδας καλωδίωσης κινητήρα στην υποδοχή της πλεξούδας καλωδίωσης του μοχλού ασφαλείας, διασφαλίζοντας ότι η σύνδεση έχει τοποθετηθεί και εμπλακεί σωστά.
(VII) – Τοποθετήστε τα ελαστικά προστατευτικά καλύμματα. Για να το κάνετε αυτό, ευθυγραμμίστε τις οπές στερέωσης στο κάλυμμα με τις οπές στο σώμα του μηχανήματος και, στη συνέχεια, στερεώστε το χρησιμοποιώντας εξαγωνικές βίδες M8×25 mm και αυτοασφαλιζόμενα παξιμάδια M8. Τοποθετήστε τα υπόλοιπα καλύμματα με τον ίδιο τρόπο – στην αντίθετη πλευρά και στο πίσω μέρος του μηχανήματος. Μόλις ολοκληρωθεί η εγκατάσταση, βεβαιωθείτε ότι όλα τα προστατευτικά καλύμματα έχουν τοποθετηθεί σωστά.
(VIII) – Η ράβδος έλξης μεταφοράς εξοπλισμένη με τροχό στήριξης επιτρέπει τη μετακίνηση του μηχανήματος σε μικρές αποστάσεις. Στη θέση του τροχού προς τα πάνω, επιτρέπει στο μηχάνημα να μετακινείται μόνο σε μικρές αποστάσεις εντός της περιοχής εργασίας χρησιμοποιώντας ένα άλλο μηχάνημα εξοπλισμένο με κατάλληλο γάντζο, π.χ.
ΠΡΟΣΟΧΗ! Η ράβδος έλξης δεν προορίζεται για τη μεταφορά του μηχανήματος με όχημα σε δημόσιους δρόμους.
Σε κανονική λειτουργία, η ράβδος έλξης δεν είναι τοποθετημένη έτσι ώστε να μην αποτελεί εμπόδιο κατά τη διάρκεια του φρεζαρίσματος.
Για να τοποθετήσετε τη ράβδο έλξης, τοποθετήστε τη στη βάση με τον τροχό στραμμένο προς τα κάτω ή προς τα επάνω, ευθυγραμμίστε τις οπές στερέωσης με τις οπές στη βάση του μηχανήματος και, στη συνέχεια, ασφαλίστε τη θέση της χρησιμοποιώντας τον πείρο ασφάλισης (a). Στη συνέχεια, βεβαιωθείτε ότι ο πείρος έχει τοποθετηθεί πλήρως και, στη συνέχεια, ασφαλίστε τη σύνδεση εισάγοντας τον πείρο ελατηρίου.

ΠΡΟΕΤΟΙΜΑΣΙΑ ΓΙΑ ΤΗ ΔΟΥΛΕΙΑ

Προετοιμασία του χώρου εργασίας
Πριν ξεκινήσετε το φρεζάρισμα, η περιοχή εργασίας πρέπει να προετοιμαστεί σωστά. Κόψτε ή κοντύνετε τον κορμό στο επίπεδο του εδάφους, π.χ. Αφαιρέστε το στρώμα του χώματος και τυχόν πέτρες και αντικείμενα κοντά στον κορμό ή τις ρίζες που μπορεί να εμποδίσουν την εργασία και να δημιουργήσουν κίνδυνο. Οι εργασίες πρέπει να εκτελούνται μόνο κατά τη διάρκεια της ημέρας ή σε επαρκώς φωτισμένο χώρο. Μη χρησιμοποιείτε φρέζα μετά το σκοτάδι.
ΠΡΟΕΙΔΟΠΟΙΗΣΗ! Το να αφήσετε πέτρες ή άλλα αντικείμενα στην περιοχή εργασίας μπορεί να οδηγήσει σε επικίνδυνες καταστάσεις, όπως ζημιά στο μηχάνημα ή/και αντικείμενα που πιάνονται και εκτινάσσονται από τον τροχό φρεζαρίσματος. Αυτό μπορεί να προκαλέσει σοβαρό τραυματισμό ή ακόμα και θάνατο.

Προετοιμασία του μηχανήματος για εργασία

ΠΡΟΣΟΧΗ! Από το εργοστάσιο, ο κινητήρας μπορεί να περιέχει μόνο μια μικρή ποσότητα λαδιού για την προστασία του κινητήρα κατά τη μεταφορά και την αποθήκευση. Πριν από την πρώτη εκκίνηση, ελέγξτε τη στάθμη λαδιού κινητήρα και στη συνέχεια συμπληρώστε το λάδι στην απαιτούμενη στάθμη. Η στάθμη λαδιού θα πρέπει να ελέγχεται τακτικά και να συμπληρώνεται εάν χρειάζεται. Η λειτουργία του μηχανήματος χωρίς λάδι ή με πολύ λίγο λάδι στο κιβώτιο ταχυτήτων του κινητήρα μπορεί να οδηγήσει σε μη αναστρέψιμη ζημιά στον κινητήρα.

Θα πρέπει να προετοιμάσετε λάδι που προορίζεται για τετράχρονους κινητήρες με κατηγορία ιξώδους SAE 15W-40.

Πριν ξαναγεμίσετε το λάδι, τοποθετήστε το μηχάνημα σε μια επίπεδη επιφάνεια, στη συνέχεια ξεβιδώστε το κάλυμμα της δεξαμενής λαδιού (IX) και σκουπίστε τη συνδεδεμένη ράβδο στάθμης λαδιού για να στεγνώσει. Γεμίστε τη δεξαμενή με λάδι. Κατά την πλήρωση, συνιστάται η χρήση χοάνης ή χυτής για να αποφευχθεί η έκχυση του λαδιού. Εάν χυθεί λάδι, σκουπίστε καλά το υπόλοιπο λάδι πριν βάλετε σε λειτουργία τον κινητήρα. Ελέγξτε ότι η στάθμη λαδιού είναι σωστή. Για να το κάνετε αυτό, τοποθετήστε τη ράβδο στάθμης στην οπή πλήρωσης και βιδώστε το κάλυμμα της δεξαμενής. Στη συνέχεια, ξεβιδώστε το και ελέγξτε τη στάθμη λαδιού στο δείκτη στάθμης λαδιού. Η στάθμη λαδιού πρέπει να είναι μεταξύ της μέγιστης και της ελάχιστης στάθμης στη ράβδο στάθμης. Αφού βεβαιωθείτε ότι η στάθμη λαδιού είναι σωστή, κλείστε την οπή πλήρωσης με το καπάκι.

Προσοχή! Η στάθμη λαδιού πρέπει να ελέγχεται κάθε φορά πριν από την έναρξη της εργασίας.

Αφού συμπληρώσετε το λάδι, πρέπει να συμπληρώσετε το καύσιμο. Το καύσιμο είναι αμόλυβδη βενζίνη με αριθμό οκτανίων τουλάχιστον 95. Για ανεφοδιασμό καυσίμου, ξεβιδώστε την τάπα του ρεζερβουάρ καυσίμου (X) και ρίξτε καύσιμο στο ρεζερβουάρ. Κατά την έκχυση καυσίμου, συνιστάται η χρήση χυτηρίου ή χοάνης για τη μείωση του κινδύνου πιτσιλίσματος καυσίμου. Εάν χυθεί καύσιμο, σκουπίστε προσεκτικά το υπόλοιπο καύσιμο. Περιμένετε μέχρι να διαλυθούν τελείως οι ατμοί και ξεκινήστε τον κινητήρα σε διαφορετικό μέρος από εκείνο που ανεφοδιάστηκε. Αφού γεμίσετε το ρεζερβουάρ καυσίμου, κλείστε το άνοιγμα πλήρωσης του ρεζερβουάρ καυσίμου με το κάλυμμα.

Το μηχάνημα είναι εξοπλισμένο με πνευματικούς τροχούς. Η συνιστώμενη πίεση ελαστικών είναι 10 PSI / 0,7 BAR. Πριν ξεκινήσετε την εργασία, τα ελαστικά πρέπει να φουσκώσουν. Μην υπερβαίνετε τη συνιστώμενη πίεση ελαστικών. Ελέγξτε την πίεση των ελαστικών πριν ξεκινήσετε την εργασία. Τα ελαστικά πρέπει πάντα να φουσκώνουν σε ίση πίεση.

Προσοχή! Η λανθασμένη ή ανομοιόμορφη πίεση των ελαστικών μπορεί να οδηγήσει σε επικίνδυνες καταστάσεις, όπως η ανατροπή του μηχανήματος στο πλάι, που θα μπορούσε να οδηγήσει σε σοβαρό τραυματισμό ή ακόμα και θάνατο.

Ρύθμιση του ύψους της χειρολαβής εργασίας (XI)

Πριν ξεκινήσετε την εργασία, ρυθμίστε το ύψος της λαβής εργασίας στο ύψος του χειριστή. Για να το κάνετε αυτό, ξεβιδώστε το μοχλό ασφάλισης μέχρι να μπορέσει να αλλάξει η θέση της λαβής εργασίας, προσαρμόστε τη θέση του και, στη συνέχεια, ασφαλίστε τον ξανά σφίγγοντας τον μοχλό ασφάλισης. Βεβαιωθείτε ότι η χειρολαβή είναι σωστά ασφαλισμένη και δεν αλλάζει θέση κατά τη λειτουργία.

Έλεγχος εξαρτημάτων

Πριν από την πρώτη χρήση, επιθεωρήστε προσεκτικά το μηχάνημα για να βεβαιωθείτε ότι όλα τα εξαρτήματα είναι σωστά ασφαλισμένα και απαλλαγμένα από ζημιές.

ΥΠΗΡΕΣΙΑ ΠΡΟΪΟΝΤΟΣ

Χειριστήρια μηχανών

Παρακάτω είναι μια περιγραφή των χειριστηρίων του μηχανήματος:

Μοχλός περιστροφής κλειδώματος (XII)

Χρησιμοποιείται για να κλειδώνει και να ξεκλειδώνει την ικανότητα του μηχανήματος να περιστρέφεται σε σχέση με τους τροχούς του - μετακινώντας το μοχλό πλήρως προς τα πίσω ξεκλειδώνει η περιστροφή και μετακινώντας τον πλήρως προς τα εμπρός εμποδίζει την περιστροφή του μηχανήματος. Στη θέση ξεκλειδώματος, το μηχάνημα μπορεί να περιστραφεί εντός περιορισμένου εύρους ελέγχοντας τη λαβή εργασίας, κάτι που διευκολύνει την ακριβή καθοδήγηση κατά τη διάρκεια του φρεζαρίσματος. Το κλείδωμα είναι δυνατό μόνο σε μία θέση – όταν το μηχάνημα είναι ρυθμισμένο να λειτουργεί ευθεία.

Μοχλός κλειδώματος τροχού (XIII)

Χρησιμοποιείται για το κλείδωμα ή το ξεκλείδωμα των τροχών του μηχανήματος. Η μετακίνηση του μοχλού πλήρως προς τα πίσω κλειδώνει τους τροχούς για σταθερότητα κατά τη λειτουργία, ενώ η μετακίνηση του μοχλού πλήρως προς τα εμπρός ξεκλειδώνει τους τροχούς, επιτρέποντας στο μηχάνημα να κινηθεί προς τα εμπρός ή προς τα πίσω. Διατηρείτε πάντα τους τροχούς κλειδωμένους, εκτός εάν αλλάζετε τη θέση του μηχανήματος.

Μοχλός γκαζιού (XIV)

Χρησιμοποιείται για τη ρύθμιση των στροφών του κινητήρα. Η μετακίνηση του μοχλού πλήρως προς τα εμπρός θέτει τις στροφές του κινητήρα σε υψηλές, ενώ η μετακίνηση του πλήρως προς τα πίσω θέτει τις στροφές του κινητήρα σε χαμηλές.

Η αύξηση της ταχύτητας περιστροφής κάνει τον τροχό φρεζαρίσματος να αρχίσει να περιστρέφεται – όσο μεγαλύτερη είναι η ταχύτητα περιστροφής, τόσο πιο γρήγορα περιστρέφεται ο τροχός φρεζαρίσματος. Πριν ρυθμίσετε την ταχύτητα σε υψηλή, βεβαιωθείτε ότι ο τροχός φρεζαρίσματος δεν έρχεται σε επαφή με το έδαφος ή οποιοδήποτε άλλο αντικείμενο για να αποτρέψετε το απότομο

τράνταγμα του μηχανήματος, να κλωτσήσει προς τον χειριστή ή να προκαλέσει ζημιά στα δόντια του τροχού φρεζαρίσματος.
Μοχλός ασφαλείας (XV)
Αυτός ο μοχλός ελέγχει τη λειτουργία του κινητήρα ανιχνεύοντας την παρουσία του χειριστή. Το τράβηγμα του μοχλού προς τη χειρολαβή επιτρέπει στον κινητήρα να λειτουργεί, ενώ η απελευθέρωση του μοχλού προκαλεί αυτόματη διακοπή λειτουργίας του, διασφαλίζοντας την ασφαλή χρήση του μηχανήματος.
ΠΡΟΣΟΧΗ! Ο μοχλός ασφαλείας δεν διαθέτει μηχανισμό ασφάλισης για να τον κλειδώνει στη θέση παρουσίας του χειριστή. Ποτέ μην κλειδώνετε το μοχλό σε αυτή τη θέση για να αποφύγετε επικίνδυνες καταστάσεις εάν χρειαστεί να σταματήσετε γρήγορα τον κινητήρα.

Εκκίνηση του κινητήρα εσωτερικής καύσης
ΠΡΟΕΙΔΟΠΟΙΗΣΗ! Μην λειτουργείτε τον κινητήρα εσωτερικής καύσης σε κλειστούς ή ανεπαρκώς αεριζόμενους χώρους γιατί τα καυσαέρια περιέχουν μονοξείδιο του άνθρακα, ένα άοσμο, τοξικό αέριο που μπορεί να οδηγήσει σε δηλητηρίαση, απώλεια συνείδησης, ακόμη και θάνατο. Όταν ο κινητήρας λειτουργεί, πρέπει να παρέχεται επαρκής εξαερισμός για να αποτρέπεται η συσσώρευση καυσαερίων.
ΠΡΟΕΙΔΟΠΟΙΗΣΗ! Κρατήστε τα χέρια και τα πόδια μακριά από περιστρεφόμενα μέρη του μηχανήματος. Η επαφή με περιστρεφόμενα εξαρτήματα του μηχανήματος μπορεί να προκαλέσει σοβαρό τραυματισμό.
ΠΡΟΣΟΧΗ! Κάθε φορά πριν ξεκινήσετε τον κινητήρα, βεβαιωθείτε ότι η στάθμη λαδιού κινητήρα είναι σωστή.

Χρησιμοποιήστε το μοχλό ασφάλισης τροχού και το μοχλό ασφάλισης περιστροφής για να κλειδώσετε τους τροχούς και την περιστροφή του μηχανήματος και, στη συνέχεια, βεβαιωθείτε ότι παραμένει σταθερό και δεν κινείται ή περιστρέφεται στο πλάι.
Όπως φαίνεται στην εικόνα (XVI), ανοίξτε τη βαλβίδα καυσίμου μετακινώντας το μοχλό βαλβίδας καυσίμου (a) στη θέση ON.
Όπως φαίνεται στην εικόνα (XVII), για να εκκινήσετε έναν κρύο κινητήρα, κλείστε τη βαλβίδα γκαζιού μετακινώντας το μοχλό του τσοκ (a) στη θέση ΚΛΕΙΣΤΟ και για να ξεκινήσετε έναν ζεστό κινητήρα, ανοίξτε τη βαλβίδα γκαζιού μετακινώντας τον μοχλό του τσοκ (a) στη θέση ΑΝΟΙΧΤΟ.
Μετακινήστε το μοχλό γκαζιού στη θέση χαμηλών στροφών κινητήρα.
Γυρίστε το διακόπτη κινητήρα (XVIII) στη θέση ON για να ενεργοποιήσετε το σύστημα ανάφλεξης του κινητήρα. Ο διακόπτης πρέπει να βρίσκεται στη θέση ON για να λειτουργεί ο κινητήρας.
Βεβαιωθείτε ότι ο τροχός φρεζαρίσματος δεν έρχεται σε επαφή με το έδαφος.
Τραβήξτε το μοχλό ασφαλείας προς τη χειρολαβή.
Τραβήξτε τη λαβή του σχοινιού της μίζας ομαλά αρκετές φορές μέχρι να νιώσετε αντίσταση που προκαλείται από τη συμπίεση του κινητήρα και, στη συνέχεια, τραβήξτε με μια έντονη, αποφασιστική κίνηση (XIX). Μετά από μερικά τραβήγματα ο κινητήρας πρέπει να ξεκινήσει.
Μετά την εκκίνηση του κινητήρα, μην απελευθερώνετε τη λαβή του σχοινιού της μίζας από το χέρι σας, αλλά μετακινήστε την στην κάτω θέση.
Καθώς ο κινητήρας ζεσταίνεται, μετακινήστε σταδιακά το μοχλό του τσοκ προς τη θέση ΑΝΟΙΧΤΟ. Μετά από κάθε αλλαγή της θέσης του μοχλού τσοκ, πρέπει να περιμένετε έως ότου ο κινητήρας λειτουργεί ομαλά. Η ταχύτητα επιστροφής του μοχλού του τσοκ εξαρτάται από τις ατμοσφαιρικές συνθήκες στις οποίες ξεκινά ο κινητήρας. Όσο χαμηλότερη είναι η θερμοκρασία περιβάλλοντος, τόσο πιο αργή πρέπει να είναι η επιστροφή.

Έκτακτη διακοπή της μηχανής εσωτερικής καύσης
Απελευθερώστε τον μοχλό ασφαλείας, ο οποίος θα σταματήσει τον κινητήρα εσωτερικής καύσης.
Προσοχή! Αφού σταματήσει ο κινητήρας, ο τροχός φρεζαρίσματος μπορεί να συνεχίσει να περιστρέφεται για κάποιο χρονικό διάστημα. **Κρατήστε τα χέρια και τα πόδια μακριά από το περιστρεφόμενο στοιχείο κοπής. Η επαφή με τις λεπίδες μπορεί να προκαλέσει σοβαρό τραυματισμό.**

Σβήσιμο του κινητήρα εσωτερικής καύσης
Για να σταματήσετε τον κινητήρα, ακολουθήστε τα εξής βήματα:
Κρατώντας το στοιχείο κοπής πάνω από το έδαφος, αφήστε το μοχλό ασφαλείας. Ο κινητήρας θα σταματήσει. Περιμένετε μέχρι να σταματήσει τελείως το στοιχείο κοπής.
Μόλις σταματήσει τελείως ο τροχός φρεζαρίσματος, χαμηλώστε το μηχάνημα έτσι ώστε ο τροχός φρέζας να ακουμπά στο έδαφος.
Πριν φύγετε από τη θέση του χειριστή, βεβαιωθείτε ότι οι τροχοί είναι ασφαλισμένοι χρησιμοποιώντας τους μοχλούς ασφάλισης τροχών, ειδικά εάν το μηχάνημα βρίσκεται σε κλίση.
Τοποθετήστε το διακόπτη κινητήρα (XVIII) στη θέση OFF.
Όπως φαίνεται στην εικόνα (XVI), κλείστε τη βαλβίδα καυσίμου μετακινώντας το μοχλό βαλβίδας καυσίμου (a) στη θέση OFF.
Αφήστε τον κινητήρα να κρυώσει για τουλάχιστον 30 λεπτά προτού απελευθερώσετε την κλειδαριά του τροχού και αποθηκεύσετε ή μεταφέρετε το μηχάνημα. Ένας ζεστός κινητήρας αποτελεί κίνδυνο πυρκαγιάς.

Ανεφοδιασμός με καύσιμα
ΠΡΟΕΙΔΟΠΟΙΗΣΗ! Το καύσιμο είναι πολύ εύφλεκτο! Πρέπει να τηρούνται όλες οι προφυλάξεις ασφαλείας κατά το χειρισμό καυσίμου. Μην γεμίζετε το ρεζερβουάρ καυσίμου ενώ το μηχάνημα λειτουργεί. Μην ανεφοδιάζετε καύσιμο κοντά σε ανοιχτή φλόγα. Δεν επιτρέπεται το κάπνισμα στον χώρο ανεφοδιασμού. Μην χύνετε καύσιμο. Εάν χυθεί καύσιμο,

στεγνώστε καλά το χυμένο καύσιμο πριν ξεκινήσετε το μηχάνημα. Σφίξτε καλά και με ασφάλεια την τάπα πλήρωσης καυσίμου. Το καύσιμο πρέπει να αποθηκεύεται σε ερμητικά κλειστά, εγκεκριμένα δοχεία, μακριά από πηγές θερμότητας και μακριά από παιδιά.

Σταματήστε τον κινητήρα σύμφωνα με τη διαδικασία που περιγράφεται παραπάνω.
Περιμένετε να κρυώσει ο κινητήρας.
Το καύσιμο είναι αμόλυβδη βενζίνη με αριθμό οκτανίων τουλάχιστον 95. Για ανεφοδιασμό καυσίμου, ξεβιδώστε την τάπα του ρεζερβουάρ καυσίμου (X) και ρίξτε καύσιμο στο ρεζερβουάρ. Κατά την έκχυση καυσίμου, συνιστάται η χρήση χυτηρίου ή χοάνης για τη μείωση του κινδύνου πιτσιλίσματος καυσίμου. Εάν χυθεί καύσιμο, σκουπίστε προσεκτικά το υπόλοιπο καύσιμο. Περιμένετε μέχρι να διαλυθούν τελείως οι ατμοί και ξεκινήστε τον κινητήρα σε διαφορετικό μέρος από εκείνο που ανεφοδιάστηκε. Αφού γεμίσετε το ρεζερβουάρ καυσίμου, κλείστε το άνοιγμα πλήρωσης του ρεζερβουάρ καυσίμου με το κάλυμμα.
Επανεκκινήστε τον κινητήρα σύμφωνα με τη διαδικασία στην ενότητα « *Εκκίνηση του κινητήρα εσωτερικής καύσης*».

Φρέζα κολοβωμάτων και ριζών
ΠΡΟΕΙΔΟΠΟΙΗΣΗ! Βεβαιωθείτε ότι η περιοχή εργασίας είναι κατάλληλα προετοιμασμένη. Κίνδυνος ρίψης συντριμμιών πίσω. Πέτρες, ροκανίδια και συντρίμμια μπορεί να προκαλέσουν σοβαρό τραυματισμό ή υλικές ζημιές. Τα συντρίμμια μπορούν να πεταχτούν έως και 25 μέτρα προς οποιαδήποτε κατεύθυνση. Μπορούν να αναπηδήσουν από σκληρές επιφάνειες και να χτυπήσουν τον χειριστή, τους περαστικούς ή το ευαίσθητο περιβάλλον. Ποτέ μην χρησιμοποιείτε φρέζα χωρίς κατάλληλο ατομικό προστατευτικό εξοπλισμό, ειδικά προστατευτικά για τα μάτια και ασπίδα προσώπου.
ΠΡΟΕΙΔΟΠΟΙΗΣΗ! Περιστρεφόμενος τροχός φρεζαρίσματος. Κρατήστε τα χέρια και τα πόδια μακριά από τον περιστρεφόμενο τροχό φρέζας. Η επαφή με τα δόντια μπορεί να προκαλέσει σοβαρό τραυματισμό.

Χρησιμοποιήστε το μοχλό ασφάλισης τροχών για να κλειδώσετε τους τροχούς του μηχανήματος στη θέση που προορίζεται για επεξεργασία για να εξασφαλίσετε επαρκή σταθερότητα και ασφαλή λειτουργία.
Χρησιμοποιήστε το μοχλό ασφάλισης περιστροφής για να ξεκλειδώσετε την περιστροφή του μηχανήματος για να επιτρέψετε την πλήρη λειτουργία φρεζαρίσματος.
Χρησιμοποιώντας το μοχλό γκαζιού, αυξήστε τις στροφές του κινητήρα. Ο τροχός φρεζαρίσματος θα αρχίσει να περιστρέφεται. Πριν ξεκινήσετε την εργασία, περιμένετε έως ότου ο τροχός φρεζαρίσματος φτάσει σε πλήρη ταχύτητα λειτουργίας.
Γυρίστε το δρομολογητή προς την πλευρά του κορμού και, στη συνέχεια, τοποθετήστε αργά το στοιχείο κοπής στην επιφάνεια.
Μόλις το στοιχείο κοπής έρθει σε επαφή με τον κορμό, ξεκινήστε ομαλές πλάγιες κινήσεις, μετακινώντας σταδιακά τον τροχό κοπής προς την άκρη του κορμού μέχρι να ξεφύγει εντελώς από αυτό.
Στη συνέχεια αλλάξτε κατεύθυνση και συνεχίστε το φρεζάρισμα προς την αντίθετη κατεύθυνση μέχρι ο τροχός φρεζαρίσματος να φτάσει στην αντίθετη άκρη του κορμού.
Κατά τις πλευρικές κινήσεις, προσέξτε τον ήχο του κινητήρα και ρυθμίστε την πίεση για να αποφύγετε την υπερφόρτωσή του. Εάν ο ιμάντας V ή ο φυγοκεντρικός συμπλέκτης κάνει θόρυβο που υποδεικνύει υπερβολικό φορτίο, μειώστε την πίεση στη χειρολαβή.
Εάν η πλευρική κίνηση δεν μπορεί να πραγματοποιηθεί ελεύθερα, πρέπει να σηκωθεί ο τροχός φρεζαρίσματος.
Οι ρίζες μπορούν να λειανθούν εισάγοντας τη λεπίδα κάθετα.
Πρόσθετες συστάσεις για φρεζάρισμα μεγάλων κορμών (XX):
Όταν φρεζάρετε μεγαλύτερους κορμούς δέντρων, μπορεί να συγκεντρωθούν ροκανίδια (a) κάτω από τον τροχό φρεζαρίσματος (b). Σε αυτή την περίπτωση, απελευθερώστε το κλείδωμα του τροχού και μετακινήστε το μηχάνημα προς τα εμπρός, έτσι ώστε τα τσιπ να συσσωρεύονται απευθείας κάτω από τις λεπίδες. Το κατέβασμα του τροχού κοπής σε ένα στρώμα τσιπς θα προκαλέσει την εκτίναξη τους από την περιοχή εργασίας του μηχανήματος.
Μην αφήνετε τους τροχούς της φρέζας να πέσουν στην κοιλότητα του κορμού. Εάν υπάρχει κοιλότητα στην περιοχή φρεζαρίσματος, γεμίστε την με ροκανίδια ή μετακινήστε τη μηχανή σε άλλη θέση.
Όταν ολοκληρωθεί το φρεζάρισμα, σταματήστε τον κινητήρα και μπλοκάρετε τους τροχούς του μηχανήματος πριν φύγετε από τη θέση του χειριστή. Αφήστε το μηχάνημα να κρυώσει εντελώς, αποσυνδέστε το καλώδιο του μπουζί, τοποθετήστε τη ράβδο μεταφοράς και, στη συνέχεια, μεταφέρετε το μηχάνημα στη θέση συντήρησης.

ΣΥΝΤΗΡΗΣΗ ΠΡΟΪΟΝΤΟΣ
ΠΡΟΣΟΧΗ! Πριν από τον καθαρισμό, την επισκευή, την επιθεώρηση ή τη ρύθμιση, σταματήστε τον κινητήρα και βεβαιωθείτε ότι όλα τα κινούμενα μέρη έχουν σταματήσει τελείως. Αποσυνδέστε το καλώδιο του μπουζί και κρατήστε το μακριά από το μπουζί για να αποτρέψετε την ακούσια εκκίνηση του κινητήρα. Περιμένετε μέχρι να κρυώσουν τελείως όλα τα εξαρτήματα του μηχανήματος.

Κατά τη διάρκεια της περιόδου εγγύησης, ο χρήστης δεν επιτρέπεται να αποσυναρμολογήσει το μηχάνημα ή να αντικαταστήσει άλλα εξαρτήματα ή εξαρτήματα εκτός από αυτά που αναφέρονται παρακάτω, καθώς αυτό θα ακυρώσει την εγγύηση. Τυχόν ανωμαλίες που παρατηρούνται κατά την επιθεώρηση ή τη λειτουργία αποτελούν σήμα για την πραγματοποίηση επισκευών σε ένα σημείο σέρβις.

Μετά την ολοκλήρωση της εργασίας, το περίβλημα, οι υποδοχές αερισμού, οι διακόπτες, η πρόσθετη λαβή και τα καλύμματα πρέπει να καθαρίζονται π.χ. Καθαρίστε τα εργαλεία και τις λαβές με ένα στεγνό, καθαρό πανί.

Προσοχή! Όλες οι διαδικασίες συντήρησης πρέπει να εκτελούνται με το μηχάνημα απενεργοποιημένο και σε αδράνεια. Αφού σβήσετε τον κινητήρα, περιμένετε μέχρι να κρυώσουν τελείως ο κινητήρας και τα εξαρτήματα του μηχανήματος και μετά αποσυνδέστε το καλώδιο του μπουζί.
Προσοχή! Εάν η πορεία μιας δραστηριότητας υπηρεσίας δεν περιγράφεται παρακάτω. Αυτό σημαίνει ότι πρέπει να πάτε το μηχάνημα σε ένα εξειδικευμένο κέντρο σέρβις για να πραγματοποιηθεί αυτή η εργασία.
Προσοχή! Όπου χρησιμοποιείται διαλύτης για τον καθαρισμό, αποφύγετε την επαφή του διαλύτη με το δέρμα και τα μάτια. Χρησιμοποιήστε ατομικό προστατευτικό εξοπλισμό. Το προϊόν δεν πρέπει να καθαρίζεται με πίδακα νερού, ειδικά υπό πίεση, ή βυθίζοντας το σε νερό.

Γενικές δραστηριότητες συντήρησης
Ελέγξτε τη γενική κατάσταση του μηχανήματος. Ελέγξτε για χαλαρές βίδες, κακή ευθυγράμμιση ή σύνδεση κινητών μερών, ρωγμές, κατεστραμμένα εξαρτήματα και άλλα ελαττώματα που μπορεί να επηρεάσουν την ασφαλή λειτουργία.
Αφαιρέστε τυχόν βρωμιά ή υλικό που μπορεί να έχει συσσωρευτεί στο μηχάνημα, στα προστατευτικά του και στο στοιχείο κοπής. Καθαρίζετε τη συσκευή μετά από κάθε χρήση. Στη συνέχεια, χρησιμοποιήστε ένα υψηλής ποιότητας ελαφρύ λάδι μηχανής για να λιπάνετε τα κινούμενα μέρη.
Προσοχή! Μη χρησιμοποιείτε πλυντήριο πίεσης για να καθαρίσετε το μηχάνημα. Το νερό μπορεί να διεισδύσει στις δυσπρόσιτες περιοχές του μηχανήματος και των καλυμμάτων, γεγονός που μπορεί να προκαλέσει ζημιά στους άξονες, τα ρουλεμάν ή τον κινητήρα.

Περιοδικοί έλεγχοι
Θα πρέπει να πραγματοποιείται περιοδικός έλεγχος και συντήρηση των εξαρτημάτων του μηχανήματος που αναφέρονται παρακάτω.

Έλεγχος της στάθμης λαδιού κινητήρα
Ξεβιδώστε την τάπα πλήρωσης και αφαιρέστε το δείκτη στάθμης λαδιού (IX).
Καθαρίστε και στεγνώστε τον δείκτη με ένα καθαρό πανί.
Εισαγάγετε τη ράβδο στάθμης στάθμης στο σωλήνα πλήρωσης, αλλά μην την περιστρέφετε. Στη συνέχεια αφαιρέστε και παρατηρήστε την υποδεικνυόμενη στάθμη λαδιού.
Εάν η υποδεικνυόμενη στάθμη είναι πολύ χαμηλή, συμπληρώστε λάδι στην επάνω στάθμη του δείκτη στάθμης στάθμης (διακεκομμένη περιοχή).
Βιδώστε τη ράβδο στάθμης στο λαιμό πλήρωσης λαδιού.

Αλλαγή λαδιών κινητήρα
Το λάδι κινητήρα πρέπει να αντικατασταθεί μετά τις πρώτες 2 έως 5 ώρες λειτουργίας. Οποιαδήποτε επακόλουθη αλλαγή λαδιού θα πρέπει να γίνεται κάθε 25 ώρες λειτουργίας.
Να είστε προσεκτικοί όταν αλλάζετε λάδια. Το λάδι είναι ζεστό αμέσως μετά το σβήσιμο του κινητήρα και μπορεί να προκαλέσει εγκαύματα. Το χρησιμοποιημένο λάδι πρέπει να εξάγεται χρησιμοποιώντας έναν εξαγωγέα σχεδιασμένο για αυτό το σκοπό, σύμφωνα με τις συστάσεις του κατασκευαστή του εξολκέα .
Όπως φαίνεται στην εικόνα (XXI), ξεβιδώστε το καπάκι πλήρωσης λαδιού (a), εισάγετε το σωλήνα (b) της συσκευής αναρρόφησης (c) απευθείας στην οπή πλήρωσης λαδιού και, στη συνέχεια, αναρροφήστε όλο το λάδι κινητήρα, μην ξεχνάτε ότι η λειτουργία θα πρέπει να επαναληφθεί πολλές φορές πριν αφαιρεθεί όλο το λάδι. Μόλις ολοκληρώσετε την αναρρόφηση, σκουπίστε το λάδι που έχει απομείνει.
Συμπληρώστε το λάδι σύμφωνα με τη διαδικασία που περιγράφεται στην ενότητα: «Προετοιμασία για εργασία».
ΠΡΟΣΟΧΗ! Το χρησιμοποιημένο λάδι κινητήρα πρέπει να απορρίπτεται σύμφωνα με τους τοπικούς κανονισμούς. Απαγορεύεται η έκχυση λαδιού κινητήρα στο αποχετευτικό σύστημα.

Λίπανση των ρουλεμάν στοιχείων κοπής (XXII) – κάθε 20 ώρες λειτουργίας
Για να διασφαλιστεί η σωστή λειτουργία και να παραταθεί η διάρκεια ζωής του στοιχείου κοπής, τα ρουλεμάν του άξονα του τροχού φρεζαρίσματος θα πρέπει να λιπαίνονται τακτικά. Η λίπανση παρέχεται μέσω λιπαντικών που βρίσκονται και στις δύο πλευρές του άξονα.
Για να το κάνετε αυτό, καθαρίστε τα γρασαδόφυτα για να αποτρέψετε την είσοδο ρύπων στο σύστημα λίπανσης. Ανοίξτε τα προστατευτικά καπάκια.
Χρησιμοποιώντας ένα κατάλληλο γρασαδόρο, εγχύστε βιομηχανικό γράσο NLGI 2 έως ότου εμφανιστεί γράσο στις τσιμούχες.
Μετά τη λίπανση, αφαιρέστε την περίσσεια λίπους και προστατέψτε τις λιπαστές με προστατευτικά καπάκια.
Η τακτική λίπανση μειώνει την τριβή, αποτρέπει την πρόωρη φθορά των ρουλεμάν και διασφαλίζει την ομαλή λειτουργία του τροχού φρεζαρίσματος.

Συντήρηση κοπτικού στοιχείου
Ένα από τα πιο σημαντικά εξαρτήματα ενός μύλου κολοβώματος είναι ο τροχός φρεζαρίσματος (a), ο οποίος είναι εξοπλισμένος με δόντια κοπής (b) προσαρτημένα στη βάση του δοντιού κοπής (c), όπως φαίνεται στην εικόνα (XXIII). Τα εξαρτήματα του τροχού φρεζαρίσματος είναι επίσης πιο ευαίσθητα στη φθορά και τη φθορά. Όταν φρεζάρετε κούτσουρα, όχι μόνο έρχεται σε επαφή με το

ξύλο, αλλά μπορεί επίσης να έρθει σε επαφή με κρυμμένα λειαντικά υλικά και σκληρά αντικείμενα που βρίσκονται κοντά στο κούτσουρο, όπως χώμα, πέτρες, μπάζα ή άλλα απόβλητα. Η φθορά και η ζημιά στα δόντια κοπής μπορεί να μειώσουν σημαντικά την απόδοση και την απόδοση του μηχανήματος, επομένως η κατάστασή τους θα πρέπει να ελέγχεται τακτικά και να αντικαθίστανται τα κατεστραμμένα ή φθαρμένα εξαρτήματα. Απαγορεύεται η χρήση της φρέζας εάν κάποιο από τα στοιχεία του τροχού άλεσης έχει φθαρεί ή καταστραφεί, έως ότου αντικατασταθεί με νέο χωρίς ελαττώματα.
Για να αφαιρέσετε ένα φθαρμένο δόντι κοπής, σβήστε τον κινητήρα, αποσυνδέστε το καλώδιο του μπουζί και βεβαιωθείτε ότι ο τροχός κοπής έχει σταματήσει τελείως. Στη συνέχεια, κλειδώστε την περιστροφή του τροχού φρεζαρίσματος για να αποτρέψετε την κίνηση του κατά την αφαίρεση. Χρησιμοποιώντας ένα κατάλληλο κλειδί, ξεβιδώστε το παξιμάδι που συγκρατεί το δόντι κοπής, στη συνέχεια αφαιρέστε το φθαρμένο δόντι και καθαρίστε σχολαστικά την έδρα στήριξης του δοντιού από τυχόν υπολείμματα βρωμιάς και λίπους.
Τοποθετήστε το νέο δόντι κοπής στη βάση και, στη συνέχεια, στερεώστε τη θέση του με το παξιμάδι, σφίγγοντάς το σταθερά και με ασφάλεια.
Εάν είναι απαραίτητο να αντικαταστήσετε τη βάση του δοντιού, ξεβιδώστε τη βίδα στερέωσης και στη συνέχεια αποσυναρμολογήστε τη βάση. Καθαρίστε την υποδοχή στήριξης της βάσης των δοντιών από τυχόν υπολείμματα βρωμιάς και λίπους. Τοποθετήστε τη νέα βάση δοντιού στον τροχό φρεζαρίσματος, ευθυγραμμίζοντας τις οπές στερέωσης και, στη συνέχεια, στερεώστε τη στον τροχό με τη βίδα στερέωσης. Σφίξτε τη βίδα στα 81 Nm. Στο επόμενο βήμα, τοποθετήστε το δόντι κοπής στη νέα βάση σύμφωνα με τη διαδικασία που περιγράφεται παραπάνω.
Μετά την εγκατάσταση, ελέγξτε ότι το δόντι και η βάση του είναι καλά στερεωμένα στον τροχό φρεζαρίσματος και δεν παίζουν. Πριν ξεκινήσετε το μηχάνημα, βεβαιωθείτε ότι έχουν αφαιρεθεί όλα τα εργαλεία και ότι έχουν τοποθετηθεί ξανά τα προστατευτικά καλύμματα. Ο τακτικός έλεγχος και η αντικατάσταση των εξαρτημάτων του τροχού φρεζαρίσματος διασφαλίζει την αποτελεσματική και ασφαλή λειτουργία του μηχανήματος.
Είναι δυνατή η χρήση ανταλλακτικών YATO όπως: βάση δοντιού ίσιας κοπής YT-861925, βάση δοντιών κυρτή κοπής YT-861924, δόντι κοπής YT-861926.

Συντήρηση φίλτρου αέρα (XXIV) – κάθε 50 ώρες λειτουργίας
ΠΡΟΣΟΧΗ! Μη χρησιμοποιείτε το μηχάνημα χωρίς σωστά τοποθετημένο φίλτρο αέρα ή με κατεστραμμένο φίλτρο αέρα. Διαφορετικά, ο κινητήρας εσωτερικής καύσης μπορεί να απορροφήσει ακαθαρσίες που κανονικά θα συγκρατούνταν από το φίλτρο. Οι ακαθαρσίες μπορεί να οδηγήσουν σε διακοπή λειτουργίας του κινητήρα και ακόμη και ζημιά.
Ξεβιδώστε τελείως το κουμπί που συγκρατεί το περίβλημα του φίλτρου και, στη συνέχεια, αφαιρέστε το κάλυμμα του φίλτρου. Αφαιρέστε το φίλτρο από τη βάση. Το φίλτρο αέρα αποτελείται από δύο στοιχεία – χαρτί και σφουγγάρι. Επιθεωρήστε προσεκτικά κάθε στοιχείο φίλτρου για τρύπες, σκισίματα και ζημιές. Εάν κάποιο στοιχείο φίλτρου έχει καταστραφεί ή δεν μπορεί να καθαριστεί κατά τη διάρκεια της συντήρησης, πρέπει να αντικατασταθεί με νέο, χωρίς ελαττώματα. Είναι δυνατή η χρήση του φίλτρου αέρα YATO YT-861932.
Καθαρίστε το στοιχείο χαρτιού με πίδακα πεπιεσμένου αέρα (πίεση που δεν υπερβαίνει τα 0,2 MPa), φυσώντας τη βρωμιά από το εσωτερικό ή αναρροφώντας τη βρωμιά από το εξωτερικό χρησιμοποιώντας μια στενή βούρτσα ηλεκτρικής σκούπας. Λόγω της λεπτής δομής του χάρτινου φίλτρου, συνιστάται απαλός καθαρισμός. Μην μουσκεύετε το στοιχείο χαρτιού σε νερό ή οποιοδήποτε άλλο υγρό. Μην βουρτσίζετε για να αποφύγετε το τρίψιμο βρωμιάς στη δομή του φίλτρου.
Καθαρίστε το στοιχείο σφουγγαριού σε ζεστό νερό με υγρό πιάτων, ξεπλύνετε καλά και αφήστε το να στεγνώσει εντελώς. Μουλιάστε το αποξηραμένο σφουγγάρι φίλτρου σε καθαρό λάδι κινητήρα και στύψτε το, αλλά βεβαιωθείτε ότι το φίλτρο παραμένει υγρό. Χρησιμοποιήστε ένα πανί ελαφρώς βρεγμένο με νερό για να καθαρίσετε τυχόν ακαθαρσίες από το εσωτερικό της βάσης του φίλτρου και του καλύμματος του φίλτρου. Προσέξτε να μην εισχωρήσει σκόνη ή βρωμιά στον σωλήνα που οδηγεί στο καρμπυρατέρ. Τοποθετήστε το στοιχείο σφουγγαριού στο στοιχείο χάρτινου φίλτρου. Τοποθετήστε ξανά το φίλτρο και κλείστε το κάλυμμα του φίλτρου. Βεβαιωθείτε ότι το κάλυμμα του φίλτρου είναι καλά κλειστό και ότι το κουμπί στερέωσης του περιβλήματος του φίλτρου είναι σωστά σφιγμένο.
Συντήρηση μπουζί (XXV) – κάθε 100 ώρες λειτουργίας
Αποσυνδέστε το καλώδιο από το μπουζί. Αφαιρέστε το μπουζί (α) με ένα μπουζόκλειδο. Χρησιμοποιήστε μια συρμάτινη βούρτσα για να καθαρίσετε τα ηλεκτρόδια από εναποθέσεις άνθρακα. Ελέγξτε την απόσταση μεταξύ των ηλεκτροδίων, πρέπει να είναι μεταξύ 0,7 mm και 0,8 mm.
Εάν παρατηρήσετε καμένα ηλεκτρόδια ή ραγισμένο κεραμικό κάλυμμα, αντικαταστήστε το μπουζί με ένα νέο. Βιδώστε το μπουζί. Συνδέστε το καλώδιο στο μπουζί.

Συντήρηση φίλτρου πλήρωσης καυσίμου
Αφαιρέστε την τάπα πλήρωσης καυσίμου (X). Τραβήξτε έξω το φίλτρο πλήρωσης καυσίμου (XXVI). Καθαρίστε το φίλτρο πλήρωσης καυσίμου με white spirit. Στεγνώστε με ένα μαλακό, καθαρό πανί. Τοποθετήστε το φίλτρο στην οπή πλήρωσης. Τοποθετήστε το κάλυμμα πλήρωσης καυσίμου.
Προσοχή! Τα τοιχώματα του φίλτρου είναι κατασκευασμένα από ένα λεπτό πλέγμα. Πρέπει να δίνεται προσοχή κατά τη συντήρηση για να αποφευχθεί η καταστροφή τους. Εάν το φίλτρο είναι κατεστραμμένο, πρέπει να αντικατασταθεί με ένα καινούργιο, χωρίς φθορές πριν συνεχίσετε την εργασία.

Ρύθμιση της τάσης του ιμάντα V (XXVII)
Ξεβιδώστε όλες τις βίδες στερέωσης και, στη συνέχεια, αφαιρέστε το κάλυμμα του ιμάντα V.

Χαλαρώστε τις τέσσερις βίδες (a) που συγκρατούν τη βάση του κινητήρα, κάτι που θα επιτρέψει στον κινητήρα να κινηθεί.
Χαλαρώστε το παξιμάδι ασφάλισης (b) στη βίδα τάνυσης (c), η οποία χρησιμεύει επίσης για την ευθυγράμμιση των αξόνων της τροχαλίας.
Περιστρέψτε τη βίδα τάνυσης δεξιόστροφα για να αυξήσετε την τάση του ιμάντα V ή αριστερόστροφα για να τη μειώσετε.
Ελέγξτε την τάση του ιμάντα - κάτω από φορτίο περίπου 2,3–3,2 kg, ο ιμάντας πρέπει να εκτρέπεται κατά περίπου 10 mm στη μέση.
Ελέγξτε την ευθυγράμμιση των τροχαλιών χρησιμοποιώντας μια ευθεία. Εάν χρειάζεται, διορθώστε τη ρύθμισή τους προσαρμόζοντας τη θέση του κινητήρα σε σχέση με τη βάση.
Σφίξτε το παξιμάδι ασφάλισης και τις βίδες στερέωσης της βάσης του κινητήρα.
Τοποθετήστε το κάλυμμα του ιμάντα V με τις βίδες στερέωσης.
Εάν παρατηρήσετε οποιαδήποτε ζημιά στον ιμάντα V ή μείωση της απόδοσης του μηχανήματος, αντικαταστήστε τον ιμάντα με έναν νέο χωρίς ελαττώματα. Για να το κάνετε αυτό, χαλαρώστε το μπουλόνι τάνυσης και τα τέσσερα μπουλόνια που συγκρατούν τη βάση του κινητήρα, αφαιρέστε τον φθαρμένο ιμάντα, τοποθετήστε έναν νέο ιμάντα V και, στη συνέχεια, ρυθμίστε την τάση σύμφωνα με την παραπάνω διαδικασία. Είναι δυνατή η χρήση του ιμάντα V YATO YT-861927.

ΑΠΟΘΗΚΕΥΣΗ ΚΑΙ ΜΕΤΑΦΟΡΑ ΠΡΟΪΟΝΤΩΝ

Εάν το μηχάνημα δεν πρόκειται να χρησιμοποιηθεί για περισσότερες από 30 ημέρες, ακολουθήστε τα παρακάτω βήματα για να το προετοιμάσετε σωστά για αποθήκευση.
Προσοχή! Αδειάζετε πάντα τη δεξαμενή καυσίμου πριν την αποθήκευση ή τη μεταφορά.
Αδειάστε εντελώς τη δεξαμενή καυσίμου, καθώς το καύσιμο που περιέχει αιθανόλη μπορεί να χάσει τις ιδιότητές του μετά από μόλις 30 ημέρες. Το χρησιμοποιημένο καύσιμο μπορεί να περιέχει εναποθέσεις τσίχλας που μπορεί να φράξουν το καρμπυρατέρ και να περιορίσουν τη ροή του καυσίμου.
Ξεκινήστε τον κινητήρα και λειτουργήστε μέχρι να σταματήσει αυτόματα. Αυτό θα εξασφαλίσει την πλήρη αποστράγγιση του καυσίμου από το καρμπυρατέρ. Η λειτουργία του κινητήρα μέχρι να αδειάσει τελείως βοηθά στην αποφυγή συσσώρευσης εναποθέσεων άνθρακα στο εσωτερικό του καρμπυρατέρ και πιθανής ζημιάς στον κινητήρα.
Όσο ο κινητήρας είναι ακόμα ζεστός, αδειάστε το λάδι από τον κινητήρα όπως περιγράφεται στην ενότητα « *Αλλαγή λαδιού κινητήρα* » των οδηγιών. Στη συνέχεια, γεμίστε το σύστημα με φρέσκο λάδι που πληροί τις προδιαγραφές που αναφέρονται στον πίνακα τεχνικών στοιχείων.
Τραβήξτε το σχοινί της μίζας έτσι ώστε ο κινητήρας να ανεβάζει στροφές μερικές φορές.
Σταματήστε να τραβάτε το καλώδιο όταν νιώσετε αντίσταση.
Μόλις κρυώσει τελείως το μηχάνημα, αποσυνδέστε το καλώδιο του μπουζί για να αποφύγετε την ακούσια εκκίνηση κατά την αποθήκευση.
Χρησιμοποιήστε καθαρά πανιά για να καθαρίσετε το εξωτερικό του μηχανήματος και να αφαιρέσετε τη βρωμιά από τους αεραγωγούς για να διατηρούνται καθαροί. Κατά την αποθήκευση, οι οπές εξαερισμού πρέπει να διατηρούνται καθαρές. Μην καλύπτετε τα ανοίγματα εξαερισμού.
Προσοχή! Μην χρησιμοποιείτε ισχυρά απορρυπαντικά ή καθαριστικά με βάση το πετρέλαιο για να καθαρίσετε πλαστικά μέρη, καθώς τα χημικά μπορεί να καταστρέψουν τα πλαστικά μέρη.
Καθαρίστε σύμφωνα με τις οδηγίες.
Φυλάσσεται σε σκοτεινό, ξηρό, χωρίς παγετό και καλά αεριζόμενο μέρος. Κρατήστε το μηχάνημα μακριά από πηγές θερμότητας, ανοιχτές φλόγες, σπινθήρες και πιλοτικά φώτα – όπως θερμοσίφωνες, αερόθερμα, φούρνους, στεγνωτήρια ή άλλες συσκευές αερίου – ακόμα κι αν το ρεζερβουάρ καυσίμου του μηχανήματος είναι άδειο, καθώς τυχόν καύσιμο που απομένει μπορεί να αναφλεγεί.
Ο χώρος αποθήκευσης πρέπει να προστατεύεται από την πρόσβαση των παιδιών. Το προϊόν πρέπει να φυλάσσεται σε θερμοκρασία μεταξύ 5 και 30 βαθμών Κελσίου Συνιστάται η αποθήκευση του προϊόντος στην εργοστασιακή του συσκευασία ή σε άλλη συσκευασία που το προστατεύει από τη σκόνη. Αποθηκεύστε το προϊόν σε οριζόντια θέση.
Κατά τη μεταφορά, το μηχάνημα πρέπει να προστατεύεται από κρούσεις και ισχυρούς κραδασμούς που θα μπορούσαν να προκαλέσουν ζημιά στα εξαρτήματά του. Το μηχάνημα πρέπει να μεταφέρεται σε οριζόντια θέση και να ασφαλίζεται κατάλληλα για να μην μπορεί να μετακινηθεί, να γλιστρήσει ή να ανατραπεί.
Μετά από κάθε μεταφορά, ελέγξτε εάν οι βίδες στερέωσης είναι σωστά σφιγμένες.

ХАРАКТЕРИСТИКА НА ПРОДУКТА

Бензиновата машина за смилане на пънове е градинарска машина, задвижвана от двигател с вътрешно горене, предназначена за отстраняване на останките от отсечени дървета. Въртящото се назъбено колело ефективно смачква пъна, което позволява бързо и прецизно изравняване на земята. Здравата конструкция и транспортен теглич осигуряват мобилност и стабилност при работа и придвижване на машината в различни теренни условия. Правилната, надеждна и безопасна работа на машината зависи от правилната експлоатация, следователно:

Преди да работите с машината, прочетете цялото ръководство и го запазете.

Доставчикът не носи отговорност за щети или наранявания, произтичащи от използване на машината за цели, различни от нейното предназначение, или неспазване на правилата за безопасност и препоръките в това ръководство. Използването на машината за цели, различни от предназначението й, също води до загуба на правата на потребителя върху гаранцията и гаранцията.

ОБОРУДВАНЕ

Машината се доставя в комплект, но е необходимо сглобяване преди първа употреба.

ТЕХНИЧЕСКИ ДАННИ

Параметър	Мерна единица	Стойност
Каталожен номер		YT-86125
Тип гориво		Безоловен бензин E10
Тип двигателно масло		SAE15W-40
Капацитет на резервоара за двигателно масло	[l]	1,1
Капацитет на резервоара за гориво	[l]	6.5
Брой цилиндри		1
Брой решетки		4
Тип стартиране		Наръчник
Охлаждане		По въздух
Тип свещ		F7RTC
Обем на двигателя	[cm^3]	420
Мощност на двигателя	[kW]	9.0
Максимални обороти на двигателя	[min^{-1}]	3600
Диаметър на фрезовото колело	[mm]	300
Брой зъби		8T
Височина на косене	[mm]	250
Дълбочина на рязане	[mm]	170
Размери	[mm]	1755x750x1200
маса	[kg]	113
Шум		
звуково налягане	[dB (A)]	90,8 ± 2,5
мощност L_{WA}	[dB (A)]	101 ± 1,61
Ниво на вибрация (ръка-рамо)	[m/s^2]	6,9 ± 1,5
Работна температура/температура на съхранение	[^{O}C]	5~30

ОБЩИ ПРАВИЛА ЗА БЕЗОПАСНОСТ

Запознаване с машината

Преди да работите с машината, прочетете това ръководство и етикетите на машината, за да разберете нейните ограничения и потенциални опасности.

Операторът трябва да е напълно запознат с органите за управление и тяхната правилна работа, включително как да спре машината и да изключи задвижващите системи.

Преди да използвате машината, внимателно прочетете и разберете всички инструкции и предпазни мерки в ръководството за експлоатация.

Не работете с машината без пълно познаване на нейните процедури за работа и поддръжка, което може да доведе до нараняване или материални щети.

Ако машината бъде прехвърлена, заета или продадена на друго лице, това ръководство трябва да му бъде предадено и

трябва да бъде осигурено подходящо обучение за безопасност. Операторът е отговорен за всякакви злополуки или наранявания, които могат да възникнат в резултат на неправилна употреба.
Не превишавайте възможностите на машината. Машината трябва да се използва по предназначение, което ще гарантира нейната ефективна и безопасна работа.

Лична безопасност
Никога не позволявайте на деца да работят с машината.
Дръжте странични лица, деца и домашни любимци далеч от работната зона на машината. Ако в работната зона се намират хора или животни, незабавно изключете машината. Децата трябва да бъдат под постоянно наблюдение на възрастни.
Не работете с машината под въздействието на алкохол, наркотици или лекарства, които могат да нарушат способността ви да работите безопасно.
Трябва да се носи подходящо защитно облекло. Препоръчително е да носите дълги панталони, защитни обувки и ръкавици. Забранено е носенето на широки дрехи, бижута или къси панталони, които могат да се закачат за движещи се части на машината. Дългата коса трябва да бъде фиксирана над раменете.
Очите, лицето и главата трябва да се пазят от пръски. Изисква се използването на предпазни очила или очила със странични предпазители.
Трябва да се носят средства за защита на слуха.
По време на работа спазвайте безопасно разстояние от всички движещи се части на машината. Съществува риск от сериозно нараняване, ако има контакт с въртящи се части.
Не докосвайте никакви компоненти на машината, които могат да се нагорещят по време на работа. Оставете машината да се охлади, преди да извършите поддръжка, настройки или сервиз.
Не работете боси или с леки обувки, като сандали. Препоръчва се използването на защитни обувки, които увеличават сцеплението върху хлъзгави повърхности.

Работна зона
Машината е оборудвана с двигател с вътрешно горене. Не използвайте в близост до залесени, обрасли или сухи зони с растителност, освен ако изпускателната система не е оборудвана с искрогасител, който отговаря на местните разпоредби за пожарна безопасност.
Не стартирайте и не работете с двигателя в затворени пространства. Отработените газове съдържат въглероден окис (CO), безцветен газ без мирис, който е смъртоносен. Машината трябва да се използва само в добре проветрени външни помещения.
Не се намесвайте в системата на двигателя, за да увеличите скоростта му над стойностите, разрешени от производителя.
Препоръчително е да носите пожарогасител тип B, когато работите в сухи условия, за да сведете до минимум риска от пожар.
Не работете с машината при условия на ограничена видимост или недостатъчно осветление.

Проверка на машината преди стартиране
Преди всяка употреба проверявайте техническото състояние на машината, по-специално правилното сглобяване на капаците и затягането на гайките и болтовете.
Не използвайте машината, ако се нуждае от ремонт или е в лошо техническо състояние. Повредени, липсващи или дефектни части трябва да се сменят преди работа с машината.
Не работете с машината, ако превключвателят на двигателя не спира двигателя. Всяка горивна машина, която не може да бъде изключена с ключ, е опасна и трябва да бъде ремонтирана.
Редовно проверявайте дали всички ключове и инструменти за регулиране са извадени от зоната на машината, преди да стартирате машината. Оставените инструменти могат да се закачат в движещи се части и да причинят наранявания.
Избягвайте случайно стартиране на машината. Преди транспортиране, поддръжка или сервизиране се уверете, че превключвателят на двигателя е в положение OFF.
Ако машината започне да вибрира необичайно по време на работа, незабавно изключете двигателя и проверете причината. Вибрацията може да е признак за сериозна повреда.

Предпазни мерки за гориво
ПРЕДУПРЕЖДЕНИЕ! Горивото е силно запалимо и изпаренията му могат да предизвикат експлозия. Трябва да се вземат всички предпазни мерки, за да се сведе до минимум рискът от сериозно нараняване.
При пълнене или изпразване на резервоара за гориво:
Използвайте само одобрени контейнери за гориво.
Зареждайте с гориво на чисто, добре проветриво място на открито.
Преди да заредите гориво, изключете двигателя и изчакайте, докато изстине напълно.
Не пушете, не използвайте открит пламък или стойте близо до искри или високи температури в близост до гориво.
Забранено е зареждането на машината с гориво в затворени помещения.
Съхранявайте гориво само в одобрени и надлежно етикетирани запечатани контейнери, на хладно, добре проветриво място, далеч от източници на топлина и запалване.
Не препълвайте резервоара с гориво. Нивото на горивото не трябва да надвишава 12,5 mm под дъното на гърловината за пълнене, за да се остави място за разширяване на горивото при повишаване на температурата.

Всяко разлято гориво трябва незабавно да се почисти. Ако се разлее гориво, не стартирайте машината, докато изпаренията на горивото не се изпарят напълно.
Машината не трябва да се съхранява с гориво в резервоара на място, където изпаренията на горивото могат да се свържат с източници на запалване, като бойлери, пещи или други високотемпературни уреди.

Оперативна безопасност
Машината трябва да бъде позиционирана така, че да не може случайно да се движи по време на поддръжка, почистване, настройки или инсталиране на аксесоари.
Машината не трябва да бъде принуждавана да работи извън номиналните си възможности.
Забранено е да се намесвате в настройките на регулатора на двигателя или да работите с двигателя при прекомерни обороти.
Не поставяйте ръцете или краката близо до движещи се части на машината.
Избягвайте контакт с горещо масло, гориво, изгорели газове и горещи машинни части.
Ако се появи прекомерен шум или вибрации, незабавно изключете машината и проучете причината.

ИНСТРУКЦИИ ЗА БЕЗОПАСНОСТ И ЕКСПЛОАТАЦИЯ НА ШЛИФОВАЩА МАШИНА

ПРЕДУПРЕЖДЕНИЕ! Преди да работите с мелницата за пънове, прочетете и разберете напълно това ръководство с инструкции. Моля, обърнете специално внимание на всички предупреждения и предпазни мерки.
Неправилната работа и поддръжка на машината може да доведе до сериозно нараняване или смърт на оператора или минувачите.
Всяка машина носи определени оперативни рискове. Мелничката за пънове има специфични опасности, които потребителят трябва да знае и съзнателно да избягва. Операторът и собственикът на устройството са длъжни да са наясно с потенциалните опасности и да спазват правилата за безопасност. За да се сведат до минимум рисковете, трябва да се спазват подходящи превантивни мерки. Когато четете това ръководство, обърнете особено внимание на информацията за избягване на опасности.
Моля, запазете това ръководство за бъдещи справки и прегледи. Ако потребителят на машината не е собственикът, дайте му или нея инструкциите за работа за четене. Всяко лице, на което е дадена назаем фрезата, трябва да има достъп до това ръководство и да го използва, преди да започне работа. Моля, проверете дали има копие от инструкциите за експлоатация в контейнера, намиращ се в дръжката на машината. Лицата, които работят с машината, трябва да прочетат инструкциите, преди да я използват. Също така се препоръчва да им осигурите основно обучение за безопасна работа с машината и да останете на разположение за всякакви въпроси, които може да имат.

Приложение на машината
Преди употреба операторът трябва да се увери, че машината е подходяща за предвидената употреба. Потребителят носи пълна отговорност за правилната работа на машината.
Мелничката за пънове е предназначена само за употреба на открито и се използва за отстраняване на пънове и открити корени близо до нивото на земята. Процесът на отстраняване на пъна се извършва чрез хоризонтално преместване на острието над горната и предната част на ствола, като постепенно се фрезова. Преди да използвате машината за първи път, моля, прочетете внимателно това ръководство с инструкции.

ПРЕДУПРЕЖДЕНИЕ! Никога не режете на наклони над 15°!
Когато режете дървесни стволове на наклонена земя, трябва да се внимава особено, тъй като машината може да се премести или наклони неочаквано. Никога не фрезовайте пънове нагоре или надолу, тъй като машината може да се плъзне към оператора или да се преобърне. Рязането трябва да се извършва само от страната на наклона.

Правила за безопасна работа
Препоръчително гориво: безоловен бензин E10 с минимално октаново число 95.
Трябва да използвате гориво и масло, които не съдържат никакви замърсявания и са предназначени за четиритактови двигатели. Препоръчва се използването на висококачествени продукти. Това ще удължи живота на двигателя.
Проверявайте редовно нивото на маслото в двигателя. Използването на машината с твърде ниско ниво на масло или изобщо без масло може да доведе до повреда или дори пожар.
Преди да започнете работа, уверете се, че работната зона е свободна от заровени електрически и комунални кабели, камъни, жици и други предмети, които могат да бъдат повредени или захванати и изхвърлени от въртящото се фрезово колело.
Деца и необучени лица нямат право да работят с машината.
По време на работа трябва да се носят предпазни очила и лични предпазни средства, за да се предпазят от трески и дървени стърготини.
Преди пускане на машината проверете техническото състояние на зъбите на фрезовото колело – те трябва да са остри, правилно закрепени и неповредени.
Преди да стартирате двигателя, уверете се, че фрезовото колело не е в контакт с повърхността, пъна или друг предмет.

Операторът трябва да е подготвен за възможността машината да се „отдръпне“ при първия контакт с багажника.
Преди да стартирате машината, се уверете, че всички режещи елементи са чисти и нивото на маслото е правилно. Проверете стегнатостта на всички гайки и болтове и налягането в гумите. Не използвайте машината, ако лостът за безопасност (присъствие на оператор) не спира автоматично двигателя, когато бъде освободен. Предпазният лост трябва да се проверява редовно, за да се гарантира, че работи правилно.
Не използвайте машината по време на валежи или където има риск от мълния. Не използвайте машината във влажна или мокра среда и не я излагайте на влага.
Поддържайте двигателя и ауспуха чисти и без трева, листа, излишни мазнини и въглеродни отлагания, за да намалите риска от пожар.
Не можете да модифицирате машината по никакъв начин. Трябва да се използват само одобрени от производителя приставки и аксесоари. Използването на неоторизирани части може да доведе до повреда на машината и лично нараняване.
Наблюдателите, особено децата и животните, трябва да стоят на разстояние най-малко 25 m от работещата машина. Ако в работната зона се намерят минувачи или животни, незабавно изключете машината.
Близките превозни средства, прозорци и други обекти в радиус от 25 m трябва да бъдат защитени от потенциални опасности, произтичащи от отсечен дървен материал.
Забранява се работата с машината без всички защитни капаци да са правилно монтирани.
Трябва да се внимава да се избегне отравяне с въглероден окис (CO), когато се работи в лошо вентилирани помещения.
Когато зареждате гориво, вземете подходящи предпазни мерки за предотвратяване на пожари и експлозии.
Не е разрешено да регулирате или почиствате машината, докато двигателят работи.
Избягвайте контакт с горещо гориво, масло, изгорели газове и горещи повърхности на машината. Не докосвайте двигателя или ауспуха, тъй като тези части стават много горещи по време на работа и остават горещи известно време след работа. Оставете машината да се охлади преди сервизиране или настройка.
Не поставяйте никаква част от тялото си в зони, където може да възникне опасен контакт, ако машината се движи по време на сглобяване, инсталиране, работа, поддръжка, ремонт или транспортиране.
Забранено е използването на машината върху мокри или заледени повърхности, което може да увеличи риска от падане.
Съхранявайте машината далеч от деца и хора, които не са обучени да работят с нея. Неразрешеното използване на машината може да представлява опасност.
Ако машината започне да издава необичайни шумове или вибрации, незабавно спрете двигателя, откачете проводника на запалителната свещ и проучете причината за проблема. Необичайни шумове или вибрации може да означават сериозна повреда.
Не изливайте вода или други течности върху машината **.** Машината трябва да се поддържа чиста, но без използване на вода – ръцете трябва да останат сухи, а повърхността на машината – без мръсотия и замърсявания.
Никога не отваряйте капачката на маслото, докато двигателят работи. Горещото масло може да се пръсне по лицето и тялото ви.
Спрете двигателя на машината и се уверете, че всички движещи се части са спрели:
- всеки път, когато трябва да се отдалечите от машината,
-преди почистване, проверка, смяна на аксесоари или ремонт на устройството,
- след удар от чужд предмет,
-преди транспортиране до и от работното място,
-ако машината започне да вибрира прекомерно.
ВНИМАНИЕ! След като двигателят е изключен, движещите се части може да продължат да се въртят известно време. Изчакайте, докато движещите се части на машината спрат.

Опасности при работа
Щети. Не използвайте машината, ако е повредена, непълна, неправилно регулирана или има повредени компоненти.
Течове на гориво. Проверете машината за течове на гориво преди стартиране. След като отворите горивния кран, уверете се, че няма миризма на бензин. Ако усетите миризма на гориво, не стартирайте двигателя и не използвайте открит пламък или електрически уреди. В случай на изтичане на гориво незабавно напуснете района и обезопасете мястото на повредата. Ако е възможно, отстранете разлятото гориво с абсорбиращи материали и проверете за източника на теча. Преди да рестартирате машината, уверете се, че течът е напълно отстранен и всички връзки за гориво са стегнати. Винаги, когато има опасност от пожар, незабавно се обадете на пожарната.
Въглероден окис. Работещият двигател отделя въглероден окис, токсичен газ без мирис, който може да доведе до отравяне и смърт. Ако почувствате замаяност, слабост или гадене по време на работа, незабавно спрете двигателя, излезте на чист въздух и се свържете с лекар.
Други опасности, свързани с отработените газове. Машината може да излъчва химикали, които могат да причинят рак, вродени дефекти или други репродуктивни увреждания. Избягвайте вдишването на изгорелите газове.
Изгаряне/искри. Не пушете близо до работеща машина или близо до искри или открит пламък.
Горещ ауспух. Не докосвайте ауспуха или изпускателния колектор. Изпускателната система и компонентите на двигателя могат да станат много горещи и да причинят изгаряния.
Движещи се части на машината. Дръжте ръцете, краката и дрехите далеч от задвижващи ремъци, режещо колело и други движещи се части на машината. Никога не сваляйте предпазители или обтегачи, докато машината работи. Контактът със

задвижващия ремък или въртящите се режещи зъби може да причини сериозно нараняване.
Зареждане с гориво. Не зареждайте двигателя с гориво, преди да е изстинал поне 30 минути.
Неправилна работа. Ако забележите необичайни шумове, необичайни вибрации или други нередности, докато машината работи, изключете я незабавно и проверете причината.
Вибрации. Продължителното излагане на вибрации на машината може да доведе до проблеми с кръвообращението и увреждане на нервите.
Корекции/Ремонти. Винаги изключвайте машината и разкачвайте проводника на запалителната свещ, преди да предприемете ремонт, за да предотвратите случайно стартиране.
Премахване на блокирания материал. Ако материалът се задръсти в машината, първо изключете двигателя, разкачете проводника на запалителната свещ и се уверете, че всички движещи се части са спрели напълно. Едва след това можете да започнете да премахвате запушването или да извършвате диагностика.

Лични предпазни средства
Защита на слуха. Носете тапи за уши или други средства за защита на слуха, когато работите с фреза.
Защита на очите. Носете одобрени предпазни очила, когато работите с фреза.
Защита на лицето. Носете каска с щит за цялото лице или мрежест визьор заедно с предпазни очила.
Свободни дрехи и аксесоари. Свободни дрехи, бижута или дълга коса могат да бъдат захванати в движещи се части на машината. Не носете бижута или широки дрехи, докато работите с фреза.
Дълги панталони. Носете дълги, здрави панталони, за да предпазите краката си от отломки, изхвърляни от машината.

Безопасност при зареждане с гориво – опасност от статично електричество
При зареждане с гориво съществува риск от електростатични искри, които могат да възпламенят изпаренията на горивото и да причинят пожар. За да сведете до минимум опасностите, винаги зареждайте машината с гориво, като използвате преносим, заземен контейнер, вместо да зареждате директно от колонка за гориво. Контейнерът трябва да бъде поставен на земята и върхът му трябва да е в контакт с отвора за пълнене на гориво. Не зареждайте машината с гориво, докато е на ремарке или в превозно средство. Преди зареждане с гориво се препоръчва да докоснете заземен метален предмет, за да освободите натрупаното статично електричество. Когато зареждате гориво, не използвайте открит огън, не пушете и не извършвайте дейности, които могат да генерират искри.

Правила за поддръжка на машината
Някои части на машината са направени от пластмаса или гума и следователно трябва да се пазят от контакт с химикали.
Не покривайте машината, ако изпускателният отвор е все още горещ.
Не е разрешено да се намесвате в запечатани части на машината или двигателя, които са били осигурени от производителя или дистрибутора. Всякакви настройки, като например увеличаване или намаляване на оборотите на двигателя, могат да се извършват само от квалифициран сервизен техник.
За да поддържате машината си в добро работно състояние, редовно проверявайте дали всички компоненти са правилно подравнени и дали няма блокирани движещи се части.
Повредените или износени части трябва да бъдат поправени или заменени преди по-нататъшна употреба на машината. Много злополуки са резултат от работа на машини в лошо техническо състояние.

Управление на отпадъците
Използваните консумативи, опаковки и инструменти трябва да бъдат рециклирани в съответствие с приложимите разпоредби за опазване на околната среда. Отпадъците трябва да се предават в местен пункт за рециклиране в съответствие с принципите за изхвърляне на промишлени отпадъци.

МОНТАЖ НА ПРОДУКТА

Подготовка за монтаж
Продуктът трябва да бъде разопакован от опаковката и всички елементи на опаковката трябва да бъдат отстранени. Препоръчително е да запазите опаковката, която може да бъде полезна при транспортиране или съхранение на продукта.
Проверете дали някоя част от продукта не е била повредена по време на транспортирането. Всяка забелязана повреда, напр.
Препоръчително е да поставите машината върху равна, твърда и чиста повърхност.
По време на монтажа трябва да се носят лични предпазни средства като защитни ръкавици, очила и защитно облекло.

Машинен монтаж
За да сглобите, продължете както е показано на илюстрацията:

(II) – Монтирайте колелата. На страничните стени на гумите има стрелка, показваща препоръчителната посока на движение. Колелата трябва да се монтират според тази маркировка, като позицията им се регулира спрямо посоката на движение на машината при движение напред.

Прикрепете главината към осите на колелата от двете страни на машината, като използвате плоски шайби и гайки M14. Подравнете отворите на колелото с отворите на главината, като внимавате за правилната посока на въртене на колелото, след което ги закрепете към главината с помощта на M8 × 20 mm шестоъгълни болтове, плоски шайби и M8 самозаключващи се гайки. Затегнете гайките равномерно и последователно, за да осигурите стабилност и правилно закрепване на колелото.

(III) – Монтирайте основата на работната дръжка. За да направите това, подравнете отворите в основата на работната ръкохватка (a) с отворите в монтажната плоча (b) и корпуса на машината и след това прикрепете основата към корпуса на машината с помощта на четири винта M12×45 mm и шайби.

(IV) – Инсталирайте водача на кабела на лоста за заключване на въртене към стойката на основата на работната дръжка. За да направите това, вкарайте кабела през отвора в основата на работната дръжка, поставете водача на кабела (a) в стойката (b) и след това заключете позицията му с помощта на гайките. За да се осигури правилна работа на лоста за заключване на въртенето, дължината на кабела може да се регулира само след монтиране на пръта на кабела към лоста чрез промяна на позицията на водача на кабела (a) в стойката (b).

(V) – Инсталирайте работната ръкохватка и кабелите към контролите на машината. За да направите това, поставете винт M16×360 mm през работната ръкохватка и основата на дръжката и след това закрепете със заключващия лост. Монтирайте лостовете за газ към ръкохватката за управление, като използвате два винта M6 × 40 mm, шайби и гайки M6. Инсталирайте кабела към лоста за заключване на въртенето. За да направите това, прекарайте кабела през стойката и след това го закрепете, като затегнете монтажната гайка. Прикрепете кабелния прът към лоста с помощта на болт и гайка. Монтирайте кабела на лоста за заключване на колелото по същия начин. След като монтажът приключи, закрепете връзките, като затегнете монтажните гайки.

(VI) – Свържете кабела на предпазния лост към двигателя. За да направите това, свържете щепсела на кабелния сноп на двигателя към гнездото на кабелния сноп на предпазния лост, като се уверите, че връзката е поставена правилно и захванатата.

(VII) – Поставете гумените защитни капаци. За да направите това, подравнете монтажните отвори в капака с отворите в корпуса на машината и след това го закрепете с помощта на шестоъгълни винтове M8×25 mm и самозаключващи се гайки M8. Монтирайте останалите капаци по същия начин – от противоположната страна и отзад на машината. След като инсталацията приключи, уверете се, че всички защитни капаци са правилно поставени.

(VIII) – Транспортен теглич, оборудван с опорно колело, позволява преместването на машината на къси разстояния. В положение на колело надолу улеснява маневрирането при ръчно преместване на машината, докато в положение на колело нагоре позволява преместването на машината само на къси разстояния в работната зона с помощта на друга машина, оборудвана с подходяща кука, напр.

ВНИМАНИЕ! Тегличът не е предназначен за транспортиране на машината с превозно средство по обществени пътища.

При нормална работа тегличът не е монтиран, за да не представлява пречка по време на фрезоването.

За да монтирате теглича, поставете го в стойката с колелото надолу или нагоре, подравнете монтажните отвори с отворите в стойката на машината и след това заключете позицията му с помощта на заключващия щифт (a). След това се уверете, че щифтът е легнал напълно, след което закрепете връзката, като поставите пружинния щифт.

ПОДГОТОВКА ЗА РАБОТА

Подготовка на работното място

Преди да започнете фрезоването, работната зона трябва да бъде правилно подготвена. Подрежете или скъсете ствола до нивото на земята, напр. Отстранете слоя почва и всякакви камъни и предмети в близост до ствола или кореният, които могат да попречат на работата и да създадат опасност. Работата трябва да се извършва само през деня или на достатъчно осветено място. Не използвайте фреза след тъмно.

ПРЕДУПРЕЖДЕНИЕ! Оставянето на камъни или други предмети в работната зона може да доведе до опасни ситуации като повреда на машината и/или захващане и изхвърляне на предмети от фрезовото колело. Това може да причини сериозно нараняване или дори смърт.

Подготовка на машината за работа

ВНИМАНИЕ! От фабриката двигателят може да съдържа само малко количество масло за защита на двигателя по време на транспортиране и съхранение. Преди първото стартиране проверете нивото на маслото на двигателя и след това го долейте до необходимото ниво. Нивото на маслото трябва да се проверява редовно и да се допълва при необходимост. Работата на машината без масло или с твърде малко масло в скоростната кутия на двигателя може да доведе до необратими повреди на двигателя.

Трябва да подготвите масло, предназначено за четиритактови двигатели с клас на вискозитет SAE 15W-40.

Преди да налеете отново масло, поставете машината върху равна повърхност, след това развийте капака на резервоара за масло (IX) и избършете прикрепената пръчка за измерване на маслото до сухо. Напълнете резервоара с масло. При пълнене е препоръчително да използвате фуния или лейка, за да избегнете разливане на маслото. Ако се разлее масло, старателно избършете останалото масло, преди да стартирате двигателя. Проверете дали нивото на маслото е правилно. За да направите това, поставете измервателната пръчка в отвора за пълнене и завийте капака на резервоара. След това го развийте и проверете нивото на маслото на измервателната пръчка. Нивото на маслото трябва да бъде между

максималното и минималното ниво на измервателната пръчка. След като се уверите, че нивото на маслото е правилно, затворете отвора за пълнене с капачката.
внимание! Нивото на маслото трябва да се проверява всеки път преди започване на работа.
След доливане на масло трябва да долеете и гориво. Горивото е безоловен бензин с октаново число най-малко 95. За да заредите гориво, развийте капачката на резервоара за гориво (X) и налейте гориво в резервоара. Когато наливате гориво, се препоръчва да използвате лейка или фуния, за да намалите риска от пръскане на гориво. Ако се разлее гориво, внимателно избършете останалото гориво. Изчакайте, докато изпаренията се разсеят напълно и стартирайте двигателя на място, различно от мястото, където е зареден с гориво. След като напълните резервоара за гориво, затворете отвора на резервоара за гориво с капака.
Машината е оборудвана с пневматични колела. Препоръчителното налягане в гумите е 10 PSI / 0,7 BAR. Преди започване на работа гумите трябва да бъдат напомпани. Не превишавайте препоръчаното налягане в гумите. Проверете налягането в гумите преди да започнете работа. Гумите винаги трябва да бъдат напомпани до еднакво налягане.
внимание! Неправилното или неравномерно налягане в гумите може да доведе до опасни ситуации, като например преобръщане на машината настрани, което може да доведе до сериозно нараняване или дори смърт.

Регулиране на височината на работната дръжка (XI)
Преди да започнете работа, регулирайте височината на работната ръкохватка спрямо височината на оператора. За да направите това, развийте заключващия лост, докато позицията на работната ръкохватка може да бъде променена, регулирайте позицията му и след това го заключете отново, като затегнете заключващия лост. Уверете се, че работната дръжка е добре закрепена и не променя позицията си по време на работа.

Проверка на компонента
Преди първа употреба проверете внимателно машината, за да се уверите, че всички компоненти са правилно закрепени и без повреди.

ПРОДУКТОВ СЕРВИЗ

Управление на машината
По-долу е дадено описание на контролите на машината:

Лост за заключване на въртенето (XII)
Използва се за заключване и отключване на способността на машината да се върти спрямо нейните колела - преместването на лоста напълно назад отключва въртенето, а преместването му докрай напред блокира въртенето на машината. В отключено положение машината може да се върти в ограничен диапазон чрез управление на работната дръжка, което улеснява прецизното насочване по време на фрезоване. Блокирането е възможно само в едно положение – когато машината е настроена да работи право напред.

Лост за заключване на колелото (XIII)
Използва се за заключване или отключване на колелата на машината. Преместването на лоста докрай назад блокира колелата за стабилност по време на работа, докато преместването на лоста докрай напред отключва колелата, което позволява на машината да се движи напред или назад. Винаги дръжте колелата заключени, освен когато променяте позицията на машината.

Лост за газта (XIV)
Използва се за настройка на оборотите на двигателя. Преместването на лоста докрай напред задава скоростта на двигателя на висока, докато преместването му докрай назад настройва скоростта на двигателя на ниска.
Увеличаването на скоростта на въртене кара фрезовото колело да започне да се върти – колкото по-висока е скоростта на въртене, толкова по-бързо се върти фрезовото колело. Преди да зададете висока скорост, уверете се, че фрезовото колело не е в контакт със земята или друг предмет, за да предотвратите внезапно потрепване на машината, отхвърляне назад към оператора или повреда на зъбите на фрезовото колело.
Предпазен лост (XV)
Този лост контролира работата на двигателя чрез откриване на присъствието на оператора. Издърпването на лоста към ръкохватката за управление позволява на двигателя да работи, докато отпускането на лоста води до автоматично спиране, което гарантира безопасно използване на машината.
ВНИМАНИЕ! Предпазният лост няма заключващ механизъм, който да го заключва в позиция на присъствие на оператора. Никога не заключвайте лоста в това положение, за да избегнете опасни ситуации, ако трябва бързо да спрете двигателя.

Стартиране на двигателя с вътрешно горене
ПРЕДУПРЕЖДЕНИЕ! Не пускайте двигателя с вътрешно горене в затворени или лошо вентилирани помещения, тъй като изгорелите газове съдържат въглероден окис, токсичен газ без мирис, който може да доведе до отравяне, загуба на съзнание и дори смърт. Когато двигателят работи, трябва да се осигури подходяща вентилация, за да се предотврати

натрупването на отработени газове.
ПРЕДУПРЕЖДЕНИЕ! Дръжте ръцете и краката далеч от въртящите се части на машината. Контактът с въртящи се части на машината може да причини сериозни наранявания.
ВНИМАНИЕ! Всеки път, преди да стартирате двигателя, се уверете, че нивото на маслото в двигателя е правилно.

Използвайте лоста за заключване на колелата и лоста за заключване на въртенето, за да заключите колелата и въртенето на машината, след което се уверете, че тя остава стабилна и не се движи или върти настрани.
Както е показано на илюстрация (XVI), отворете горивния клапан, като преместите лоста на горивния клапан (a) в положение ВКЛ.
Както е показано на илюстрация (XVII), за да стартирате студен двигател, затворете дроселната клапа, като преместите лоста на дросела (a) в позиция ЗАТВОРЕНО, а за да стартирате топъл двигател, отворете дроселовата клапа, като преместите лоста на дросела (a) в позиция ОТВОРЕНО.
Преместете лоста за газта в положение на ниска скорост на двигателя.
Завъртете превключвателя на двигателя (XVIII) в положение ON, за да включите системата за запалване на двигателя. Превключвателят трябва да е в положение ON, за да работи двигателят.
Уверете се, че фрезовото колело не е в контакт със земята.
Издърпайте предпазния лост към дръжката за управление.
Издърпайте плавно ръкохватката на въжето на стартера няколко пъти, докато почувствате съпротивление, причинено от компресията на двигателя, след което дръпнете с енергично, решително движение (XIX). След няколко дръпвания двигателят трябва да стартира.
След стартиране на двигателя не пускайте ръкохватката на стартовото въже от ръката си, а я преместете в долно положение.
Докато двигателят загрява, постепенно преместете лоста на дросела към позиция ОТВОРЕНО. След всяка промяна на позицията на лоста на дросела трябва да изчакате, докато двигателят заработи гладко. Скоростта на връщане на лоста на дросела зависи от атмосферните условия, при които се стартира двигателят. Колкото по-ниска е температурата на околната среда, толкова по-бавно трябва да бъде връщането.

Аварийно спиране на двигателя с вътрешно горене
Освободете предпазния лост, който ще спре двигателя с вътрешно горене.
внимание! След като двигателят спре, фрезовото колело може да продължи да се върти известно време. **Дръжте ръцете и краката си далеч от въртящия се режещ елемент. Контактът с остриета може да причини сериозни наранявания.**

Спиране на двигателя с вътрешно горене
За да спрете двигателя, изпълнете следните стъпки:
Като държите режещия елемент над земята, освободете предпазния лост. Двигателят ще спре. Моля, изчакайте, докато режещият елемент спре напълно.
След като фрезовото колело спре напълно, спуснете машината, така че фрезовото колело да лежи на земята.
Преди да напуснете мястото на оператора, уверете се, че колелата са блокирани с помощта на лостовете за блокиране на колелата, особено ако машината е на наклон.
Поставете превключвателя на двигателя (XVIII) в положение OFF.
Както е показано на илюстрация (XVI), затворете горивния клапан, като преместите лоста на горивния клапан (a) в положение ИЗКЛ.
Оставете двигателя да се охлади поне 30 минути, преди да освободите блокировката на колелата и да съхранявате или транспортирате машината. Горещ двигател е опасност от пожар.

Зареждане с гориво
ПРЕДУПРЕЖДЕНИЕ! Горивото е силно запалимо! При работа с гориво трябва да се спазват всички предпазни мерки. Не пълнете резервоара за гориво, докато машината работи. Не зареждайте гориво в близост до открит пламък. Пушенето не е разрешено в зоната за зареждане с гориво. Не разливайте гориво. Ако се разлее гориво, изсушете добре разлятото гориво, преди да стартирате машината. Затегнете здраво и сигурно капачката на резервоара за гориво. Горивото трябва да се съхранява в плътно затворени, одобрени контейнери, далеч от източници на топлина и на място, недостъпно за деца.

Спрете двигателя съгласно описаната по-горе процедура.
Изчакайте двигателя да изстине.
Горивото е безоловен бензин с октаново число най-малко 95. За да заредите гориво, развийте капачката на резервоара за гориво (X) и налейте гориво в резервоара. Когато наливате гориво, се препоръчва да използвате лейка или фуния, за да намалите риска от пръскане на гориво. Ако се разлее гориво, внимателно избършете останалото гориво. Изчакайте, докато изпаренията се разсеят напълно и стартирайте двигателя на място, различно от мястото, където е зареден с гориво.
След като напълните резервоара за гориво, затворете отвора на резервоара за гориво с капака.
Рестартирайте двигателя съгласно процедурата в раздел « *Стартиране на двигателя с вътрешно горене».*

Фрезоване на пънове и корени
ПРЕДУПРЕЖДЕНИЕ! Уверете се, че работната зона е правилно подготвена. Риск от изхвърляне на отпадъци. Камъните, стърготини и отломки могат да причинят сериозни наранявания или материални щети. Отломките могат да се хвърлят до 25 м във всяка посока. Те могат да отскочат от твърди повърхности и да ударят оператора, минувачи или чувствителна среда. Никога не използвайте фреза без подходящи лични предпазни средства, особено защита на очите и щит за лице.
ПРЕДУПРЕЖДЕНИЕ! Въртящо се фрезово колело. Дръжте ръцете и краката си далеч от въртящото се фрезово колело. Контактът със зъбите може да причини сериозни наранявания.

Използвайте лоста за заключване на колелата, за да заключите колелата на машината на мястото, предназначено за обработка, за да осигурите подходяща стабилност и безопасна работа.
Използвайте лоста за блокиране на въртенето, за да отключите въртенето на машината, за да позволите пълно фрезоване.
С помощта на лоста за газта увеличете оборотите на двигателя. Фрезовото колело ще започне да се върти. Преди да започнете работа, изчакайте, докато фрезовото колело достигне пълна работна скорост.
Завъртете фрезата към страната на багажника, след което бавно вкарайте режещия елемент в повърхността.
След като режещият елемент е в контакт със ствола, започнете плавни движения настрани, като постепенно придвижвате режещото колело към ръба на ствола, докато се освободи напълно от него.
След това сменете посоката и продължете фрезоването в обратна посока, докато фрезовото колело достигне противоположния ръб на ствола.
По време на странични движения внимавайте за звука на двигателя и регулирайте налягането, за да избегнете претоварването му. Ако клиновият ремък или центробежният съединител издават шум, показващ прекомерно натоварване, намалете натиска върху работната дръжка.
Ако страничното движение не може да се извърши свободно, фрезовото колело трябва да се повдигне.
Кореният могат да се фрезоват чрез вкарване на острието перпендикулярно.
Допълнителни препоръки за фрезоване на големи стволове (XX):
При фрезоване на по-големи дървесни стволове може да се натрупат стружки (a) под фрезовото колело (b). В този случай освободете блокировката на колелата и преместете машината напред, така че стружките да се натрупат директно под остриетата. Спускането на режещото колело върху слой стружки ще доведе до изхвърлянето им от работната зона на машината.
Не позволявайте колелата на фрезата да попаднат в кухината на багажника. Ако има вдлъбнатина в зоната на смилане, напълнете я с дървени стърготини или преместете машината на друго място.
Когато фрезоването приключи, спрете двигателя и блокирайте колелата на машината, преди да напуснете позицията на оператора. Оставете машината да се охлади напълно, изключете кабела на свещта, монтирайте транспортната щанга и след това транспортирайте машината до мястото за поддръжка.

ПОДДРЪЖКА НА ПРОДУКТА
ВНИМАНИЕ! Преди почистване, ремонт, проверка или настройка, спрете двигателя и се уверете, че всички движещи се части са спрели напълно. Изключете проводника на свещта и го дръжте далеч от свещта, за да предотвратите случайно стартиране на двигателя. Изчакайте, докато всички компоненти на машината се охладят напълно.

По време на гаранционния период потребителят не може да разглобява машината или да заменя компоненти или части, различни от изброените по-долу, тъй като това ще анулира гаранцията. Всички нередности, наблюдавани по време на проверка или работа, са сигнал за извършване на ремонт в сервиз.

След приключване на работата, корпусът, вентилационните отвори, превключвателите, допълнителната ръкохватка и капаците трябва да се почистят например с въздушна струя (при налягане не по-високо от 0,3 MPa), четка или суха кърпа, без да се използват химикали и почистващи течности. Почистете инструментите и дръжките със суха, чиста кърпа.

внимание! Всички процедури по поддръжката трябва да се извършват при изключена и неактивна машина. След като изключите двигателя, изчакайте, докато двигателят и компонентите на машината се охладят напълно и след това изключете кабела на запалителната свещ.
внимание! Ако ходът на услугата не е описан по-долу. Това означава, че трябва да занесете машината в специализиран сервизен център, за да извърши тази работа.
внимание! Когато за почистване се използва разтворител, избягвайте контакта на разтворителя с кожата и очите. Използвайте лични предпазни средства. Продуктът не трябва да се почиства с водна струя, особено под налягане, или чрез потапяне във вода.

Дейности по обща поддръжка
Проверете общото състояние на машината. Проверете за разхлабени винтове, разместване или залепване на движещи се части, пукнатини, повредени компоненти и други дефекти, които могат да повлияят на безопасната работа.
Отстранете всякакви замърсявания или материали, които може да са се натрупали върху машината, нейните предпазите-

ли и режещия елемент. Моля, почиствайте устройството след всяка употреба. След това използвайте висококачествено леко машинно масло за смазване на движещите се части.
внимание! Не използвайте машина за почистване под налягане за почистване на машината. Водата може да проникне в труднодостъпните места на машината и капаците, което може да доведе до повреда на шпинделите, лагерите или двигателя.

Периодични прегледи
Трябва да се извършва периодична проверка и поддръжка на компонентите на машината, изброени по-долу.

Проверка на нивото на маслото в двигателя
Развийте капачката на пълнителя и извадете индикатора за ниво на маслото (IX).
Почистете и подсушете индикатора с чиста кърпа.
Поставете измервателната пръчка в тръбата за пълнене, но не я завъртайте. След това извадете и наблюдавайте указаното ниво на маслото.
Ако посоченото ниво е твърде ниско, долейте масло до горното ниво на измервателната пръчка (пунктирана област).
Завийте измервателната пръчка в гърловината за пълнене на масло.

Смяна на двигателно масло
Моторното масло трябва да се смени след първите 2 до 5 часа работа. Всяка следваща смяна на маслото трябва да се извършва на всеки 25 часа работа.
Бъдете внимателни, когато сменяте маслото. Маслото е горещо веднага след спиране на двигателя и може да причини изгаряния. Използваното масло трябва да се извлича с помощта на екстрактор, предназначен за тази цел, в съответствие с препоръките на производителя на екстрактора .
Както е показано на илюстрация (XXI), развийте капачката на пълнителя за масло (a), поставете тръбата (b) на смукателното устройство (c) директно в отвора за пълнене на масло и след това изсмучете цялото масло от двигателя, като не забравяте, че операцията ще трябва да се повтори няколко пъти, преди цялото масло да бъде отстранено. След като приключите с изсмукването, избършете останалото масло.
Долейте масло съгласно процедурата, описана в раздел: „Подготовка за работа“.
ВНИМАНИЕ! Използваното двигателно масло трябва да се изхвърля в съответствие с местните разпоредби. Забранява се изливането на моторно масло в канализацията.

Смазване на лагерите на режещия елемент (XXII) – на всеки 20 часа работа
За да се осигури правилна работа и да се удължи живота на режещия елемент, лагерите на вала на фрезовото колело трябва редовно да се смазват. Смазването се осъществява чрез гресьорки, разположени от двете страни на вала.
За да направите това, почистете гресьорките, за да предотвратите навлизането на замърсители в системата за смазване. Отворете предпазните капачки.
С помощта на подходящ пистолет за смазване инжектирайте индустриална грес NLGI клас 2, докато върху уплътненията се появи грес.
След смазване отстранете излишната грес и защитете гресьорките със защитни капачки.
Редовното смазване намалява триенето, предотвратява преждевременното износване на лагерите и осигурява гладка работа на фрезовото колело.

Поддръжка на режещи елементи
Един от най-важните компоненти на мелницата за пънове е фрезовото колело (a), което е оборудвано с режещи зъби (b), прикрепени към основата на режещите зъбци (c), както е показано на илюстрация (XXIII). Компонентите на фрезовото колело също са най-податливи на износване и повреди. При фрезоване на пънове, той не само влиза в контакт с дървото, но може да влезе в контакт и със скрити абразивни материали и твърди предмети, намиращи се в близост до пъна, като пръст, камъни, чакъл или други отпадъци. Износването и повредата на режещите зъби могат значително да намалят ефективността и производителността на машината, така че тяхното състояние трябва да се проверява редовно и повредените или износени части да се сменят. Забранява се използването на фрезата, ако някой от елементите на фрезовото колело е износен или повреден, докато не бъде заменен с нов без дефекти.
За да премахнете износен режещ зъб, изключете двигателя, разкачете проводника на свещта и се уверете, че режещото колело е напълно спряло. След това блокирайте въртенето на фрезовото колело, за да предотвратите движението му по време на отстраняване. С помощта на подходящ гаечен ключ развийте гайката, закрепваща режещия зъб, след това отстранете износения зъб и старателно почистете гнездото за закрепване на зъба от всякаква мръсотия и остатъци от грес. Поставете новия режещ зъб в основата, след това закрепете позицията му с гайката, като я затегнете здраво и здраво.
Ако е необходимо да смените основата на зъба, развийте монтажния винт и след това демонтирайте основата. Почистете гнездото за закрепване на основата на зъба от всякаква мръсотия и остатъци от грес. Поставете новата зъбна основа в фрезовото колело, като подравните монтажните отвори и след това я закрепете към колелото с монтажния винт. Затегнете винта до 81 Nm. В следващата стъпка монтирайте режещия зъб към новата основа съгласно описаната по-горе процедура.
След монтажа проверете дали зъбът и основата му са здраво закрепени към фрезовото колело и нямат хлабина. Преди

да стартирате машината, уверете се, че всички инструменти са отстранени и защитните капаци са поставени отново. Редовната проверка и подмяна на компонентите на фрезовото колело осигурява ефективна и безопасна работа на машината.
Възможно е да се използват резервни части на YATO като: права режеща основа YT-861925, извита режеща основа YT-861924, режещ зъб YT-861926.

Поддръжка на въздушния филтър (XXIV) – на всеки 50 часа работа
ВНИМАНИЕ! Не използвайте машината без правилно монтиран въздушен филтър или с повреден въздушен филтър. В противен случай двигателят с вътрешно горене може да засмуче примеси, които обикновено се задържат от филтъра. Примесите могат да доведат до смущения в двигателя и дори до повреда.
Развийте напълно копчето, закрепващо корпуса на филтъра, след което свалете капака на филтъра. Извадете филтъра от основата. Въздушният филтър се състои от два елемента – хартия и гъба. Внимателно проверете всеки филтърен елемент за дупки, разкъсвания и повреди. Ако някой филтърен елемент е повреден или не може да бъде почистен по време на поддръжката, той трябва да бъде сменен с нов, без дефекти. Има възможност за използване на въздушен филтър YATO YT-861932.
Почистете хартиения елемент със струя сгъстен въздух (налягане не повече от 0,2 MPa), като издухате мръсотията отвътре или изсмучете мръсотията отвън с помощта на тясна четка на прахосмукачка. Поради деликатната структура на хартиения филтър се препоръчва нежно почистване. Не накисвайте хартиения елемент във вода или друга течност. Не четкайте, за да избегнете втриване на мръсотия в структурата на филтъра.
Почистете гъбения елемент в топла вода с препарат за миене на съдове, изплакнете обилно и оставете да изсъхне напълно. Накиснете изсъхналата филтърна гъба в чисто двигателно масло и я изстискайте, но се уверете, че филтърът остава влажен.
Използвайте кърпа, леко навлажнена с вода, за да почистите всякакви замърсявания от вътрешността на основата на филтъра и капака на филтъра. Внимавайте да не позволите прах или мръсотия да попаднат в тръбата, водеща към карбуратора. Поставете гъбения елемент върху хартиения филтърен елемент. Поставете отново филтъра и затворете капака на филтъра. Уверете се, че капакът на филтъра е плътно затворен и копчето за монтиране на корпуса на филтъра е правилно затегнато.
Поддръжка на свещи (XXV) – на всеки 100 часа работа
Изключете проводника от запалителната свещ. Отстранете запалителната свещ (a) с ключ за свещи. Използвайте телена четка, за да почистите електродите от въглеродни отлагания. Проверете разстоянието между електродите, то трябва да бъде между 0,7 mm и 0,8 mm.
Ако забележите изгорели електроди или спукан керамичен капак, сменете свещта с нова. Завийте запалителната свещ. Свържете проводника към запалителната свещ.

Поддръжка на горивен филтър
Свалете капачката на резервоара за гориво (X). Издърпайте филтъра за пълнене на гориво (XXVI). Почистете филтъра за пълнене на гориво с уайт спирт. Подсушете с мека, чиста кърпа. Поставете филтъра в отвора за пълнене. Поставете капака на резервоара за гориво.
внимание! Стените на филтъра са изработени от деликатна мрежа. Трябва да се внимава по време на поддръжката, за да не се повредят. Ако филтърът е повреден, той трябва да бъде сменен с нов, без повреди, преди да продължите работа.

Регулиране на обтягането на клиновия ремък (XXVII)
Развийте всички монтажни винтове и след това свалете капака на клиновия ремък.
Разхлабете четирите винта (a), закрепващи основата на двигателя, което ще позволи на двигателя да се движи.
Разхлабете контрагайката (b) на затягащия винт (c), който също служи за подравняване на осите на макарата.
Завъртете затягащия винт по посока на часовниковата стрелка, за да увеличите напрежението на клиновия ремък, или обратно на часовниковата стрелка, за да го намалите.
Проверете опъването на клиновия ремък – при натоварване от около 2,3–3,2 kg ремъкът трябва да се огъва с около 10 mm в средата.
Проверете подравняването на ролките с помощта на линейка. Ако е необходимо, коригирайте настройката им, като регулирате позицията на двигателя спрямо основата.
Затегнете контрагайката и монтажните винтове на основата на двигателя.
Поставете капака на клиновия ремък с монтажните винтове.
Ако забележите повреда на клиновия ремък или намаляване на производителността на машината, сменете ремъка с нов без дефекти. За да направите това, разхлабете затягащия болт и четирите болта, закрепващи основата на двигателя, отстранете износения ремък, поставете нов клинов ремък и след това регулирайте опъна според горната процедура. Има възможност за използване на клинов ремък YATO YT-861927.

СЪХРАНЕНИЕ И ТРАНСПОРТ НА ПРОДУКТА

Ако машината няма да се използва повече от 30 дни, следвайте стъпките по-долу, за да я подготвите правилно за съхранение.

внимание! Винаги изпразвайте резервоара за гориво преди съхранение или транспортиране.
Изпразнете напълно резервоара за гориво, тъй като горивото, съдържащо етанол, може да загуби свойствата си само след 30 дни. Използваното гориво може да съдържа отлагания от смола, които могат да запушат карбуратора и да ограничат потока на гориво.
Стартирайте двигателя и работете, докато спре автоматично. Това ще гарантира, че горивото е напълно източено от карбуратора. Пускането на двигателя, докато се изпразни напълно, помага да се предотврати натрупването на въглеродни отлагания вътре в карбуратора и възможна повреда на двигателя.
Докато двигателят е все още горещ, източете маслото от двигателя, както е описано в раздела „ *Смяна на двигателното масло* “ от инструкциите. След това напълнете системата с прясно масло, отговарящо на спецификациите, дадени в таблицата с технически данни.
Издърпайте въжето на стартера, така че двигателят да завърти няколко оборота.
Спрете да дърпате кабела, когато усетите съпротива.
След като машината се охлади напълно, изключете кабела на свещта, за да предотвратите случайно стартиране по време на съхранение.
Използвайте чисти кърпи, за да почистите външността на машината и да премахнете мръсотията от вентилационните отвори, за да ги поддържате чисти. По време на съхранение вентилационните отвори трябва да са чисти. Не покривайте вентилационните отвори.
внимание! Не използвайте силни препарати или почистващи препарати на петролна основа за почистване на пластмасови части, тъй като химикалите могат да повредят пластмасовите части.
Почистете според инструкциите.
Да се съхранява на тъмно, сухо, защитено от замръзване и добре проветриво място. Дръжте машината далеч от източници на топлина, открит пламък, искри и пилотни светлини – като бойлери, вентилаторни печки, пещи, сушилни или други газови уреди – дори ако резервоарът за гориво на машината е празен, тъй като останалото гориво може да се запали.
Мястото за съхранение трябва да бъде защитено от достъп на деца. Продуктът трябва да се съхранява при температура между 5 и 30 градуса по Целзий. Препоръчва се продуктът да се съхранява във фабричната му опаковка или в друга опаковка, която го предпазва от прах. Съхранявайте продукта в хоризонтално положение.
По време на транспортиране машината трябва да бъде защитена от удари и силни вибрации, които могат да повредят нейните компоненти. Машината трябва да се транспортира в хоризонтално положение и да се закрепи по подходящ начин, за да не се движи, подхлъзне или преобръща.
След всяко транспортиране проверявайте дали закрепващите винтове са добре затегнати.

DESCRIÇÃO DO PRODUTO

Uma fresadora de tocos a gasolina é uma máquina de jardinagem alimentada por um motor de combustão interna, projetada para remover os restos de árvores derrubadas. A roda giratória com dentes destrói eficazmente o porta-malas, permitindo um nivelamento rápido e preciso do terreno. O design robusto e a barra de tração de transporte garantem mobilidade e estabilidade ao trabalhar e mover a máquina em várias condições de terreno. O funcionamento correto, confiável e seguro da máquina depende do funcionamento adequado, portanto:

Antes de trabalhar com a máquina, leia todo o manual e guarde-o.

O fornecedor não é responsável por quaisquer danos e lesões causadas pelo uso da máquina para além do fim a que se destina, incumprimento das normas de segurança e recomendações deste manual. A utilização da máquina para fins diferentes dos fins a que se destina também anula os direitos de garantia do utilizador.

EQUIPAMENTOS

A máquina é entregue completa, mas a montagem é necessária antes do primeiro uso.

ESPECIFICAÇÕES

Parâmetro	Unidade de medida	Valor
Número da peça		YT-86125
Tipo de combustível		Gasolina sem chumbo E10
Tipo de óleo do motor		SAE 15W-40
Capacidade do tanque de óleo do motor	[l]	1,1
Capacidade do depósito de combustível	[l]	6,5
Número de garrafas		1
Número de barras		4
Tipo de arranque		Manual
Arrefecimento		Ar
Tipo de Vela de ignição		F7RTC
Cilindrada do motor	[cm^3]	420
Potência do motor	[kW]	9,0
Velocidade máxima do motor	[min^{-1}]	3600
Diâmetro da roda de fresagem	[mm]	300
Número de dentes		8T
Altura de corte	[mm]	250
Profundidade de corte	[mm]	170
Dimensões	[mm]	1755x750x1200
Missa	[kg]	113
Ruído		
Pressão	[dB (A)]	90,8 ± 2,5
Potência LWA	[dB (A)]	101 ± 1.61
Nível de vibração (mão-braço)	[m/s^2]	6.9 ± 1.5
Temperatura de operação/armazenamento	[^oC]	5~30

REGRAS GERAIS DE SEGURANÇA

Conhecer a máquina
Antes de iniciar o trabalho, leia estas instruções e os rótulos da máquina para compreender as suas limitações e potenciais perigos.
O operador deve ter pleno conhecimento dos comandos e do seu bom funcionamento, incluindo a forma de parar a máquina e de desengatar os grupos motopropulsores.
Antes de utilizar a máquina, leia e compreenda cuidadosamente todas as instruções e precauções contidas nas instruções de utilização.
Não ligue a máquina sem pleno conhecimento do seu funcionamento e manutenção, o que pode resultar em danos pessoais ou danos materiais.
Se partilhar a máquina com outra pessoa, alugá-la ou vendê-la, deve transmitir estas instruções e fornecer formação de segurança adequada. O operador é responsável por quaisquer acidentes e lesões que possam ocorrer como resultado do uso indevido.
Não exceda as capacidades da máquina. A máquina deve ser utilizada como pretendido para garantir o seu funcionamento eficaz

e seguro.

Segurança pessoal
Nunca permita que crianças operem a máquina.
Pessoas de fora, crianças e animais de estimação devem ser mantidos fora da área de trabalho da máquina. Se houver pessoas ou animais na área de trabalho, desligue a máquina imediatamente. As crianças devem estar sob a supervisão constante de adultos.
Não opere a máquina sob a influência de álcool, drogas ou medicamentos que possam prejudicar a sua capacidade de trabalhar em segurança.
Deve ser utilizado vestuário de proteção adequado. É aconselhável usar calças compridas, sapatos de proteção e luvas. É proibido usar roupas largas, joias e shorts que possam ser puxados pelas partes móveis da máquina. Os cabelos longos devem ser presos acima dos ombros.
Proteja os olhos, rosto e cabeça de lascas. É obrigatório o uso de óculos de segurança ou óculos com proteções laterais.
Devem ser usados protetores auditivos.
Durante o funcionamento, deve ser mantida uma distância segura de todas as partes móveis da máquina. Existe um risco de lesões graves se entrar em contacto com componentes rotativos.
Não toque em componentes da máquina que possam aquecer durante o funcionamento. Deixe a máquina arrefecer antes da manutenção, ajuste ou manutenção.
Não trabalhe descalço ou com calçado leve, como sandálias. Recomenda-se a utilização de calçado de segurança para aumentar a tração em superfícies escorregadias.

Área de trabalho
A máquina está equipada com um motor de combustão interna. Não o utilize perto de áreas de vegetação arborizada, coberta de vegetação ou seca, a menos que o sistema de escape tenha sido equipado com um silenciador de faísca que cumpra os regulamentos locais de proteção contra incêndios.
Não arranque nem utilize o motor em espaços fechados. Os gases de escape contêm monóxido de carbono (CO) – um gás incolor e inodoro com um efeito letal. A máquina só deve ser utilizada em áreas exteriores bem ventiladas.
Não interfira com o sistema do motor para aumentar a sua velocidade acima dos limites do fabricante.
Recomenda-se ter um extintor de incêndio Tipo B quando operado em condições secas para minimizar o risco de incêndio.
Não opere a máquina em condições de visibilidade limitada ou iluminação insuficiente.

Inspeção da máquina antes do comissionamento
Antes de cada utilização, verificar o estado técnico da máquina, em particular a correta instalação de protetores e o aperto de porcas e parafusos.
Não utilize a máquina se esta necessitar de ser reparada ou se estiver em más condições de funcionamento. As peças danificadas, em falta ou com mau funcionamento devem ser substituídas antes de a máquina funcionar.
Não utilize a máquina a menos que o interruptor do motor pare a máquina. Qualquer máquina a gasolina que não possa ser desligada por meio de um interruptor é um perigo e precisa ser reparada.
Verifique regularmente se todas as chaves e ferramentas de ajuste foram removidas da área da máquina antes de iniciar a máquina. As ferramentas deixadas para trás podem ser puxadas por peças móveis e causar lesões.
Evite ligar a máquina acidentalmente. Antes do transporte, manutenção ou manutenção, certifique-se de que o interruptor do motor está regulado para a posição OFF.
Se a máquina vibrar de forma não natural durante a operação, desligue o motor imediatamente e verifique a causa. A vibração pode ser um sinal de um mau funcionamento grave.

Precauções com combustíveis
ATENÇÃO! O combustível é altamente inflamável e seus vapores podem levar a uma explosão. Devem ser tomadas todas as precauções para minimizar o risco de lesões graves.
Ao reabastecer ou esvaziar o reservatório de combustível:
Só devem ser utilizados recipientes de combustível aprovados.
Reabasteça em uma área limpa e bem ventilada ao ar livre.
Antes de reabastecer, desligue o motor e deixe arrefecer completamente.
Não fume cigarros, use chamas abertas, ou estar perto de uma fonte de faíscas ou alta temperatura perto de combustível.
É proibido reabastecer a máquina em salas fechadas.
Armazene o combustível apenas em recipientes hermeticamente fechados aprovados e devidamente rotulados, numa área fresca e bem ventilada, longe de fontes de calor e ignição.
Não encha demasiado o depósito de combustível. O nível de combustível não deve exceder 12,5 mm abaixo da borda inferior do gargalo de enchimento para deixar espaço para o combustível se expandir devido ao aumento da temperatura.
Limpe imediatamente qualquer combustível derramado. Se o combustível for derramado, não ligue a máquina até que o vapor de combustível tenha evaporado completamente.
Não guarde a máquina com combustível no reservatório em locais onde os seus vapores possam entrar em contacto com fontes

de ignição, tais como esquentadores, fogões ou outros dispositivos que emitam temperaturas elevadas.

Segurança operacional
A máquina deve estar localizada de tal forma que não possa ser movida acidentalmente durante a manutenção, limpeza, ajuste ou instalação de acessórios.
A máquina não deve ser forçada a trabalhar para além das suas capacidades nominais.
É proibido interferir com as configurações do regulador do motor e trabalhar em velocidades excessivas.
Não mantenha as mãos ou os pés perto de partes móveis da máquina.
Evite o contacto com óleo quente, combustível, fumos de escape e componentes aquecidos da máquina.
Se ocorrer ruído ou vibração excessiva, desligue a máquina imediatamente e verifique a causa.

INSTRUÇÕES DE OPERAÇÃO E SEGURANÇA DA FRESADORA DE TOCOS

ATENÇÃO! Antes de trabalhar com a esmerilhadeira de tocos, leia e compreenda na íntegra este manual de instruções. Preste muita atenção a todas as advertências e precauções.
O funcionamento e a manutenção inadequados da máquina podem resultar em ferimentos pessoais graves ou morte do operador ou das pessoas que se encontram nas proximidades.
Cada máquina tem seus próprios riscos operacionais. Uma fresadora de tocos é caracterizada por perigos especiais que o usuário deve estar ciente e evitar conscientemente. O operador e o proprietário do dispositivo são obrigados a conhecer os perigos potenciais e a seguir as regras de segurança. Devem ser seguidas medidas preventivas adequadas para minimizar o risco. Ao ler este manual, preste muita atenção às informações para evitar perigos.
Guarde o manual para referência e revisão futuras. Se utilizar a máquina que não seja o proprietário, dê-lhes as instruções de utilização para ler. Qualquer pessoa a quem a fresadora será emprestada ou emprestada deve ter acesso e usar estas instruções antes da operação. Verifique se o recipiente no suporte da máquina contém uma cópia das instruções de utilização. Aqueles que operam a máquina devem ler o manual antes de usá-lo. Também é recomendável que você forneça a eles treinamento básico sobre como operar a máquina com segurança e que você permaneça disponível se tiver alguma dúvida.

Aplicação da máquina
Antes de funcionar, o operador deve certificar-se de que a máquina é adequada para a aplicação pretendida. O usuário é totalmente responsável pelo correto funcionamento da máquina.
O roteador de toco é destinado apenas para uso ao ar livre e é usado para remover tocos de árvores e raízes expostas perto do nível do solo. O processo de remoção dos tocos é realizado movendo a lâmina horizontalmente sobre a parte superior e frontal do tronco, o que permite a sua fresagem gradual. Antes de utilizar a máquina pela primeira vez, leia atentamente estas instruções de utilização.

ATENÇÃO! Nunca corte em declives superiores a 15°!
Ao cortar tocos em terrenos inclinados, tenha muito cuidado, pois a máquina pode mudar ou inclinar-se inesperadamente. Nunca moa os troncos para cima ou para baixo, pois a máquina pode deslizar em direção ao operador ou tombar. Apenas corte do lado da encosta.

Princípios de Operação Segura
Combustível recomendado, gasolina sem chumbo E10, com uma octanagem de pelo menos 95.
Utilize combustível e óleo isentos de impurezas e concebidos para motores a quatro tempos. Recomenda-se o uso de produtos de alta qualidade. Isto irá prolongar a vida útil do motor.
Verifique o nível de óleo do motor regularmente. Usar a máquina com nível de óleo muito baixo ou nenhum pode causar danos ou até mesmo incêndio.
Antes de iniciar os trabalhos, certifique-se de que não há fios elétricos enterrados e instalações de serviços públicos, pedras, fios e outros objetos na área de trabalho que possam ser danificados ou pegos e jogados pela roda giratória da fresadora.
Não é permitido operar a máquina por crianças e pessoas não treinadas.
Ao trabalhar, use óculos de segurança e equipamentos de proteção individual para se proteger de cavacos e aparas de madeira.
Antes de ligar a máquina, a condição técnica dos dentes da roda de fresagem deve ser verificada – eles devem ser afiados, devidamente montados e sem danos.
Antes de ligar o motor, certifique-se de que a roda de fresagem não entra em contato com uma superfície, tronco ou qualquer objeto.
O operador deve estar preparado para a possibilidade de „kickback" da máquina quando ela entrar em contato pela primeira vez com o porta-malas.
Antes de ligar a máquina, certifique-se de que todos os elementos de corte estão livres de detritos e que o nível de óleo está correto. Verifique a estanqueidade de todas as porcas e parafusos e a pressão do ar nos pneus. Não opere a máquina a menos que a alavanca de segurança (operador) pare automaticamente o motor quando ele for liberado. Verifique regularmente se a alavanca de segurança está a funcionar corretamente.
Não utilize a máquina na chuva e quando houver risco de raios. Não utilize a máquina num ambiente húmido ou húmido, não a

exponha à humidade.
Mantenha o motor e o silenciador limpos, livres de grama, folhas, excesso de gordura e depósitos de carbono para reduzir o risco de incêndio.
A máquina não deve ser modificada de forma alguma. Utilize apenas acessórios e acessórios aprovados pelo fabricante. O uso de peças não autorizadas pode resultar em danos à máquina e danos pessoais.
Os transeuntes, em especial as crianças e os animais de companhia, deveriam estar a uma distância de, pelo menos, 25 m da máquina de trabalho. Se houver transeuntes ou animais na área de trabalho, desligue a máquina imediatamente.
Proteja veículos, janelas e outros objetos próximos num raio de 25 m do perigo potencial de lascas de madeira.
É proibido trabalhar sem todas as proteções de proteção da máquina devidamente instaladas.
Deve ter-se cuidado para evitar a intoxicação por monóxido de carbono (CO) quando se trabalha em áreas mal ventiladas. Tome as devidas precauções ao reabastecer para evitar incêndios e explosões.
Não é permitido realizar ajustes ou limpeza da máquina enquanto o motor está funcionando.
Evite o contacto com combustível quente, óleo, fumos de escape e superfícies aquecidas da máquina. Não toque no motor ou silenciador, pois estes componentes aquecem a uma temperatura muito alta durante a operação e permanecem quentes por algum tempo após a operação. Deixe a máquina arrefecer antes da manutenção ou ajuste.
Não coloque qualquer parte do corpo onde possa ocorrer um contacto perigoso se a máquina estiver em movimento durante a montagem, instalação, operação, manutenção, reparação ou transporte.
É proibido utilizar a máquina em terreno molhado ou gelado, o que pode aumentar o risco de queda.
Manter a máquina fora do alcance de crianças e pessoas que não são treinadas na sua utilização. A utilização não autorizada da máquina pode ser perigosa.
Se a máquina começar a emitir ruídos ou vibrações incomuns, desligue imediatamente o motor, desconecte o fio da vela de ignição e verifique a causa do problema. Ruídos ou vibrações incomuns podem indicar um mau funcionamento grave.
Não deite água ou outros líquidos sobre a máquina**.** Mantenha a máquina limpa, mas sem o uso de água – mantenha as mãos secas e a superfície da máquina livre de sujidade e detritos.
Nunca abra o enchimento de óleo enquanto o motor estiver em funcionamento. O óleo quente pode respingar no rosto e no corpo.
Pare o motor da máquina e certifique-se de que todas as peças móveis pararam:
-sempre que precisar de se afastar da máquina,
-antes de limpar, verificar, substituir acessórios ou reparar o aparelho,
– após ter sido atingido por um objeto estranho,
– antes do transporte de e para o local de trabalho,
-se a máquina começar a vibrar excessivamente.
OBSERVAÇÃO! Depois de o motor estar desligado, as peças móveis podem continuar a rodar durante algum tempo. Aguarde até que as partes móveis da máquina tenham parado.

Perigos durante a operação
Dano. Não utilize a máquina se esta estiver danificada, incompleta, ajustada incorretamente ou tiver componentes danificados.
Fugas de combustível. Antes de iniciar, inspecione a máquina para verificar se há vazamentos de combustível. Depois de abrir a válvula de combustível, certifique-se de que não há cheiro de gasolina. Se houver cheiro de combustível, não ligue o motor, use chamas abertas ou use aparelhos elétricos. Em caso de fuga de combustível, saia imediatamente da área e proteja o local da avaria. Se possível, limpe o combustível derramado usando materiais absorventes e verifique a origem do vazamento. Antes de reiniciar a máquina, certifique-se de que a fuga foi completamente limpa e que todas as ligações de combustível estão apertadas. Sempre que haja risco de incêndio, a brigada de incêndio deve ser acionada imediatamente.
Monóxido de carbono. Ao funcionar, o motor emite monóxido de carbono – um gás inodoro e tóxico que pode levar a envenenamento e morte. Se sentir tonturas, fraqueza ou náuseas durante a operação, desligue imediatamente o motor, saia para o ar fresco e contacte um médico.
Outros perigos associados aos gases de escape. A máquina pode emitir produtos químicos que podem causar câncer, defeitos congênitos ou outros danos reprodutivos. Evite inalar gases de escape.
Fumar/Faíscas. Não fume cigarros perto de uma máquina elétrica ou perto de fontes de faíscas ou chamas abertas.
Silenciador quente. Não toque no silenciador ou no coletor de escape. Os componentes dos gases de escape e do motor podem aquecer até temperaturas muito elevadas e provocar queimaduras.
Partes móveis da máquina. Mantenha mãos, pés e roupas longe das correias de transmissão de energia, roda de corte e outras partes móveis da máquina. Nunca remova proteções ou tensores enquanto a máquina estiver ligada. O contacto com a correia de transmissão ou dentes de corte rotativos pode causar lesões graves.
Reabastecimento. Não volte a abastecer o motor enquanto este não arrefecer durante, pelo menos, 30 minutos.
Operação incorreta. Se ocorrerem ruídos perturbadores, vibrações incomuns ou outras anomalias enquanto a máquina está a funcionar, desligue-a imediatamente e verifique a causa.
Vibração. A exposição prolongada à vibração da máquina pode levar a problemas circulatórios e danos nos nervos.
Ajustes/Reparações. Desligue sempre a máquina e desligue o fio da vela antes de efetuar quaisquer reparações para evitar o arranque acidental.
Remova o material bloqueado. Se o material estiver bloqueado na máquina, primeiro desligue o motor, desligue o fio da vela de ignição e certifique-se de que todas as peças móveis pararam completamente. Só então você pode prosseguir para remover o

bloqueio ou realizar diagnósticos.

Equipamento de proteção pessoal
Proteção auditiva. Use tampões auriculares ou outra proteção auditiva ao trabalhar com a fresadora.
Proteção dos olhos. Usar proteção ocular aprovada ao operar a fresadora.
Proteção facial. Use um capacete com um escudo facial completo ou uma viseira de malha com óculos de proteção.
Roupas e acessórios soltos. Peças soltas de roupa, joias ou cabelos longos podem ser capturados nas partes móveis da máquina. Não use joias ou roupas largas ao trabalhar com a fresadora.
Calças compridas. Use calças compridas e pesadas para proteger as pernas dos detritos lançados pela máquina.

Segurança durante o reabastecimento – a ameaça da eletricidade estática
Ao reabastecer, existe o risco de uma faísca eletrostática que pode inflamar os vapores de combustível e causar um incêndio. Para minimizar o risco, sempre reabasteça a máquina usando um recipiente portátil ligado à terra em vez de encher o combustível diretamente da bomba. O recipiente deve estar no chão e a sua ponta deve estar em contacto com a abertura do enchimento de combustível. Não volte a abastecer a máquina enquanto estiver num reboque ou num veículo. Antes de reabastecer, recomenda-se tocar em um objeto metálico aterrado para descarregar a carga estática acumulada. Não use chamas abertas, fume cigarros ou realize atividades que possam gerar faíscas durante o reabastecimento.

Regras de manutenção de máquinas
Algumas partes da máquina são feitas de plástico ou borracha, por isso devem ser armazenadas longe do contato com produtos químicos.
Não tampe a máquina se a saída de escape ainda estiver quente.
Não adultere quaisquer partes seladas da máquina ou do motor que estejam protegidas pelo fabricante ou distribuidor. Quaisquer regulações, tais como o aumento ou a diminuição do regime do motor, só devem ser efetuadas por um serviço técnico qualificado.
Para manter a sua máquina em boas condições de funcionamento, é importante verificar regularmente se os componentes estão corretamente alinhados e se nenhuma peça móvel está obstruída.
As peças danificadas ou gastas devem ser reparadas ou substituídas antes da utilização posterior da máquina. Muitos acidentes são o resultado da operação de uma máquina em más condições técnicas.

Gestão de resíduos
Consumíveis, embalagens e ferramentas usados reciclados de acordo com os regulamentos ambientais aplicáveis. Os resíduos deverão ser entregues num ponto de reciclagem local de forma coerente com as regras para a eliminação de resíduos industriais.

MONTAGEM DO PRODUTO

Preparação para a instalação
O produto deve ser desembalado da embalagem e todos os elementos da embalagem devem ser removidos. Recomenda-se manter a embalagem, que pode ser útil durante o transporte ou armazenamento do produto. Verifique se nenhuma parte do produto foi danificada durante o transporte, qualquer dano observado, por exemplo, rachaduras ou deformações, desqualifica o produto de uso adicional até que sejam reparados ou substituídos por peças danificadas.
Recomenda-se colocar a máquina em terreno plano, duro e limpo.
Durante a montagem, deve ser utilizado equipamento de proteção individual, como luvas de proteção, proteção ocular e vestuário de proteção.

Montagem de máquinas
Para a instalação, como mostrado na ilustração, deve ser feito o seguinte:

(II) – Instale as rodas. Nas paredes laterais dos pneus há uma seta indicando a direção recomendada de viagem. Instale as rodas de acordo com esta marcação, alinhando-as com a direção em que a máquina está avançando.
Fixe o cubo aos eixos das rodas em ambos os lados da máquina usando anilhas planas e porcas M14. Alinhe os orifícios da roda com os orifícios do cubo, cuidando da direção correta de rotação da roda, e fixe-os ao cubo usando parafusos hexadecimais M8×20 mm, arruelas planas e porcas autobloqueantes M8. Aperte as porcas uniformemente e alternadamente para garantir estabilidade e assento adequado da roda.
(III) – Instalar a base da obra. Para fazer isso, alinhe os orifícios na base da fixação de trabalho (a) com os orifícios na placa de fixação (b) e no corpo da máquina e, em seguida, use quatro parafusos e anilhas M12×45 mm para fixar a placa de base ao corpo da máquina.
(IV) – Instale a guia do cabo da alavanca de bloqueio oscilante no acessório na base da sustentação de trabalho. Para fazer isso, insira o cabo através do orifício na base do suporte de trabalho, coloque a guia do cabo (a) no fecho (b) e, em seguida, bloqueie-o na posição com as porcas. Para garantir o funcionamento adequado da alavanca de bloqueio oscilante, o comprimento do cabo só pode ser ajustado depois que a tração do cabo é montada na alavanca, alterando a posição da guia do cabo (a) no acessório (b).

(V) – Instale o suporte de trabalho e os cabos nos comandos da máquina. Para fazer isso, alimente o parafuso M16×360 mm através do suporte de trabalho e da base do punho e, em seguida, fixe-o com a alavanca de bloqueio. Instale as alavancas do acelerador no suporte de trabalho usando dois parafusos M6×40 mm, anilhas e porcas M6. Instale o cabo na alavanca de bloqueio oscilante. Para fazer isso, alimente o cabo através do fixador e, em seguida, fixe-o apertando a porca de fixação. Fixe o cabo à alavanca com um parafuso e porca. Instale o cabo da alavanca de bloqueio da roda da mesma forma. Quando a montagem estiver concluída, fixe as conexões apertando as porcas de fixação.
(VI) – Ligue o cabo da alavanca de segurança ao motor. Para tal, ligue a ficha do feixe de cabos do motor à tomada do feixe de cabos da alavanca de segurança, assegurando que a ligação está devidamente encaixada e engatada.
(VII) – Instalar tampas protetoras de borracha. Para fazer isso, alinhe os orifícios de montagem na tampa com os orifícios no corpo da máquina e, em seguida, fixe-o com parafusos hexadecimais M8×25 mm e porcas de bloqueio de gota M8. Instale os outros protetores da mesma forma – no lado oposto e na parte traseira da máquina. Quando a instalação estiver concluída, certifique-se de que todas as capas de proteção estão instaladas corretamente.
(VIII) – A barra de tração de transporte, equipada com uma roda de apoio, permite que a máquina seja deslocada a curtas distâncias. Na posição descendente, facilita as manobras ao mover a máquina manualmente, enquanto na posição de roda para cima, permite que a máquina seja movida apenas curtas distâncias dentro da área de trabalho usando outra máquina equipada com um gancho adequado, como um trator.
OBSERVAÇÃO! A barra de tração não foi concebida para transportar a máquina com um veículo na via pública.
Em funcionamento normal, a barra de tração não é montada de modo a não ser um obstáculo durante a fresagem.
Para instalar a barra de tração, deslize-a para o acessório na posição de roda descendente ou ascendente, alinhe os orifícios de montagem com os orifícios no suporte da máquina e, em seguida, bloqueie a posição da barra de tração com o pino de bloqueio (a). Em seguida, certifique-se de que o pino está totalmente encaixado e proteja a conexão instalando o pino de mola.

PREPARANDO-SE PARA O TRABALHO

Preparar o local de trabalho
Antes de iniciar a fresagem, você deve preparar adequadamente a área na área de trabalho. Corte ou encurte o tronco até o nível do solo, usando uma motosserra, por exemplo. Remova uma camada de terra e quaisquer pedras e objetos perto do tronco ou raízes que possam dificultar o trabalho e criar um perigo. O trabalho só deve ocorrer durante o dia ou em local devidamente iluminado. Não utilize a fresadora depois de escurecer.
ATENÇÃO! Deixar pedras ou outros objetos na área de trabalho pode levar a situações perigosas, como danos à máquina e/ou à roda de fresagem, agarrar e jogar esses objetos. Fazê-lo pode causar ferimentos pessoais graves ou mesmo a morte.

Preparação da máquina para operação
OBSERVAÇÃO! Apenas uma pequena quantidade de óleo pode estar no motor na fábrica para proteger o motor durante o transporte e armazenamento. Antes de ligá-lo pela primeira vez, verifique o nível de óleo no motor e, em seguida, encha o óleo para o nível necessário. Verifique o nível de óleo regularmente e recarregue, se necessário. Ligar a máquina sem óleo ou com muito pouco óleo na caixa de velocidades do motor pode causar danos irreparáveis ao motor.
Prepare um óleo para motores a quatro tempos da classe de viscosidade SAE 15W-40.
Antes de completar o óleo, coloque a máquina em uma superfície plana, em seguida, desenrosque a tampa do tanque de óleo (IX) e limpe a vareta de óleo presa a ela seca. Encha o tanque com óleo. Durante o enchimento, recomenda-se a utilização de um funil ou enchimento para evitar o derrame de óleo. Em caso de derrame de óleo, limpe cuidadosamente o resíduo de óleo antes de ligar o motor. Verifique se o nível de óleo está correto. Para fazer isso, insira a vareta na abertura de enchimento e aparafuse na tampa do tanque. Em seguida, desenrosque e verifique o nível de óleo na vareta. O nível de óleo deve estar entre os níveis máximo e mínimo na vareta de imersão. Depois de se certificar de que o nível de óleo está correto, feche o orifício de enchimento com uma tampa.
Observação! O nível de óleo deve ser verificado antes de cada operação.
Depois de reabastecer o óleo, o combustível deve ser reabastecido. O combustível é gasolina sem chumbo com um número de octanas de pelo menos 95. Para reabastecer, desenrosque a tampa do tanque de combustível (X) e despeje combustível no tanque. Ao abastecer o combustível, recomenda-se a utilização de um enchimento ou funil de combustível para reduzir o risco de salpicos de combustível. Se o combustível for salpicado, limpe bem o resíduo. Permita que os vapores escapem completamente e comecem em um local diferente do abastecimento de combustível. Depois de derramar combustível, feche a abertura do reservatório de combustível com a tampa.
A máquina está equipada com rodas pneumáticas. A pressão de pneus recomendada é de 10 PSI / 0,7 BAR. Antes de iniciar o trabalho, os pneus devem estar inflados. Não exceda a pressão de ar recomendada. Antes de iniciar o trabalho, verifique a pressão dos pneus. Encha sempre os pneus até um nível de pressão uniforme.
Observação! A pressão incorreta ou irregular dos pneus pode levar a situações perigosas, como o tombamento da máquina de lado, o que pode causar ferimentos graves ou até mesmo a morte.

Regulação em altura do suporte de trabalho (XI)
Antes de iniciar o trabalho, ajuste a altura da fixação à altura do operador. Para fazer isso, desenrosque a alavanca de bloqueio até que seja possível reposicionar a pega de trabalho, ajustar sua posição e, em seguida, bloqueá-la novamente apertando a

alavanca de bloqueio. Certifique-se de que o suporte de trabalho está corretamente fixado e não mudará de posição durante a operação.

Controlo de componentes
Antes da operação inicial, uma inspeção completa da máquina deve ser realizada para garantir que todos os componentes estejam devidamente fixados e não apresentem danos.

OPERAÇÃO DO PRODUTO

Controles de máquinas
A seguir está uma descrição dos controles da máquina:

Alavanca de bloqueio oscilante (XII)
Ele é usado para bloquear e desbloquear a possibilidade de rotação da máquina em relação às suas rodas – mover a alavanca totalmente para trás desbloqueia a rotação, e totalmente para frente bloqueia a rotação da máquina. Na posição destravada, a máquina pode girar até certo ponto, controlando a sustentação de trabalho, o que facilita a orientação precisa durante a fresagem. O bloqueio só é possível numa posição – quando a máquina está preparada para trabalhar em linha reta.

Alavanca de bloqueio das rodas (XIII)
É usado para bloquear ou desbloquear as rodas da máquina. Mover a alavanca todo o caminho para trás bloqueia as rodas para estabilidade enquanto você trabalha, enquanto mover a alavanca todo o caminho para a frente desbloqueia as rodas para permitir que a máquina se mova para a frente ou para trás. Mantenha sempre as rodas travadas, exceto quando a máquina estiver reposicionada.

Alavanca do acelerador (XIV)
Utilizado para ajustar a velocidade do motor. Mover a alavanca todo o caminho para a frente define a velocidade do motor alta, e a alavanca totalmente para trás define a velocidade do motor para baixo.
O aumento da velocidade faz com que a roda de fresagem comece a girar – quanto maior a velocidade, mais rápida a roda de fresagem gira. Antes de definir a velocidade alta, certifique-se de que a roda de fresagem não entre em contato com o solo ou qualquer outro objeto para evitar que a máquina trema repentinamente, volte para o operador ou danifique os dentes da roda de fresagem.
Alavanca de segurança (XV)
Esta alavanca controla o funcionamento do motor, detetando a presença do operador. Puxar a alavanca para o suporte de trabalho permite que o motor funcione, enquanto solta a alavanca automaticamente pára-o, garantindo a segurança da máquina.
OBSERVAÇÃO! A alavanca de segurança não tem um mecanismo de bloqueio para bloqueá-la na posição de presença do operador. Nunca bloqueie a alavanca nesta posição para evitar situações perigosas no caso de o motor precisar de ser parado rapidamente.

Arranque do motor de combustão interna
ATENÇÃO! Não faça funcionar um motor de combustão interna em áreas fechadas ou mal ventiladas, pois os gases de escape contêm monóxido de carbono – um gás inodoro e tóxico que pode levar a intoxicações, perda de consciência e até à morte. Quando o motor estiver em funcionamento, assegurar uma ventilação adequada para evitar a acumulação de gases de escape.
ATENÇÃO! Mantenha as mãos e os pés afastados das partes rotativas da máquina. O contacto com componentes de máquinas rotativas pode causar lesões graves.
OBSERVAÇÃO! Antes de cada arranque do motor, certifique-se de que o nível de óleo do motor está correto.

Use a alavanca de bloqueio da roda e a alavanca de bloqueio oscilante para bloquear as rodas da máquina e sua rotação e, em seguida, certifique-se de que ela permaneça estável e não se mova ou gire para os lados.
Abra a válvula de combustível como indicado na ilustração (XVI) rodando a alavanca da válvula de combustível (a) para a posição ON-ON.
Como mostrado na ilustração (XVII), para ligar um motor frio, feche o acelerador movendo a alavanca de estrangulamento (a) para a posição CLOSE e, para ligar um motor quente, abra o acelerador movendo a alavanca de estrangulamento (a) para a posição ABERTA.
Mova a alavanca do acelerador para a posição de baixa rotação do motor.
Rode o interruptor do motor (XVIII) para a posição ON-ON para ligar o sistema de ignição do motor. O interruptor deve estar na posição ON-ON para que o motor funcione.
Certifique-se de que a roda de fresagem não entra em contacto com o solo.
Puxe a alavanca de segurança para a pega de trabalho.
Puxe a pega do cabo de arranque suavemente várias vezes até sentir a resistência causada pela compressão do motor e, em seguida, puxe com um movimento vigoroso e decisivo (XIX). Após alguns puxões, o motor deve arrancar.
Depois de ligar o motor, o suporte da linha de arranque não deve ser libertado da sua mão, deve ser levado para a posição

inferior.
À medida que o motor aquece, mova gradualmente a alavanca de estrangulamento em direção à posição ABERTA. Após cada mudança na posição da alavanca de estrangulamento, você tem que esperar até que o motor funcione sem problemas. A velocidade de retorno da alavanca de estrangulamento depende das condições meteorológicas em que o motor é ligado. Quanto menor a temperatura ambiente, mais lento deve ser o retorno.

Paragem de emergência do motor de combustão
Solte a alavanca de segurança, que irá parar o motor de combustão interna.
Observação! Após a paragem do motor, a roda de fresagem pode continuar a rodar durante algum tempo. **Mantenha as mãos e os pés afastados do elemento de corte rotativo. O contacto com lâminas pode causar ferimentos graves.**

Paragem do motor de combustão interna
Para parar o mecanismo, siga estes passos:
Segurando o elemento de corte do chão, solte a alavanca de segurança. O motor vai parar. Aguarde até que o elemento de corte tenha parado completamente.
Uma vez que a roda de fresagem tenha parado completamente, abaixe a máquina para que a roda de fresagem fique apoiada no chão.
Antes de sair da estação do operador, certifique-se de que as rodas estão travadas com a alavanca de bloqueio da roda, especialmente se a máquina estiver em declive.
Coloque o interruptor do motor (XVIII) na posição OFF.
Como mostrado na ilustração (XVI), feche a válvula de combustível girando a alavanca da válvula de combustível (a) para a posição OFF.
Deixar arrefecer o motor durante, pelo menos, 30 minutos antes de libertar o fecho das rodas e de armazenar ou transportar a máquina. Um motor quente é um risco de incêndio.

Reabastecimento
ATENÇÃO! O combustível é altamente inflamável! Devem ser tomadas todas as precauções de segurança relativas ao manuseamento do combustível. Não encha o depósito de combustível enquanto a máquina estiver em funcionamento. Não reabasteça perto de chama aberta. Não fume cigarros na área de reabastecimento. Não derrame combustível. Em caso de derrame de combustível, seque cuidadosamente o combustível derramado antes de ligar a máquina. Aperte a aba do reservatório de combustível com firmeza e segurança. O combustível deve ser armazenado em recipientes bem fechados e certificados, longe de fontes de calor fora do alcance das crianças.

Parar o motor de acordo com o procedimento acima descrito.
Deixe o motor arrefecer.
O combustível é gasolina sem chumbo com um número de octanas de pelo menos 95. Para reabastecer, desenrosque a tampa do tanque de combustível (X) e despeje combustível no tanque. Ao abastecer o combustível, recomenda-se a utilização de um enchimento ou funil de combustível para reduzir o risco de salpicos de combustível. Se o combustível for salpicado, limpe bem o resíduo. Permita que os vapores escapem completamente e comecem em um local diferente do abastecimento de combustível.
Depois de derramar combustível, feche a abertura do reservatório de combustível com a tampa.
Reiniciar o motor de acordo com o procedimento descrito em *„Arranque do motor de combustão".*

Moagem de troncos e raízes
ATENÇÃO! Certifique-se de que a área de trabalho está devidamente preparada. Risco de estilhaços de propina. Pedras, lascas e detritos podem causar ferimentos pessoais graves ou danos materiais. Estilhaços podem ser lançados a uma distância de 25 m em qualquer direção. Podem saltar de superfícies duras e atingir o operador, transeuntes ou elementos sensíveis do ambiente. Nunca utilize a broca sem equipamento de proteção individual adequado, em particular proteção ocular e proteção facial.
ATENÇÃO! Roda de fresagem rotativa. Mantenha as mãos e os pés afastados da roda de fresagem giratória. O contacto com os dentes pode causar lesões graves.

Use a alavanca de bloqueio da roda para bloquear as rodas da máquina na área a ser usinada para garantir a estabilidade adequada e a segurança da operação.
Use a alavanca de bloqueio oscilante para desbloquear a rotação da máquina para permitir a fresagem em toda a extensão.
Use a alavanca do acelerador para aumentar a velocidade do motor. A roda de fresagem começará a girar. Espere até que a roda de fresagem atinja a velocidade máxima de trabalho antes de iniciar os trabalhos.
Vire o roteador para o lado do tronco e, em seguida, insira lentamente o elemento de corte em sua superfície.
Uma vez que o elemento de corte esteja em contato com o tronco, inicie movimentos laterais suaves, movendo gradualmente a roda de corte em direção à borda do tronco até deslizar completamente para fora dele.
Em seguida, mude a direção do movimento e continue fresando na direção oposta até que a roda de fresagem atinja a borda oposta do tronco.
Ao se mover lateralmente, preste atenção ao som do motor e ajuste a pressão para evitar sobrecarregá-lo. No caso de uma

correia em V ou ruído da embraiagem centrífuga que indique carga excessiva, reduza a pressão sobre a fixação de trabalho.
Se o movimento lateral não puder ser efetuado livremente, a roda de fresagem deve ser levantada.
As raízes podem ser moídas por inserção perpendicular da lâmina.
Recomendações adicionais para fresagem de troncos grandes (XX):
Ao fresar troncos maiores, os cavacos de madeira (a) podem acumular-se sob a roda de fresagem (b). Neste caso, solte o bloqueio da roda e mova a máquina para a frente para que os cavacos de madeira se acumulem diretamente sob as lâminas. Baixando a roda de corte sobre a camada de aparas de madeira irá ejetá-los da área de trabalho da máquina.
Não permita que as rodas do roteador afundem no oco do porta-malas. Se houver um recesso na área de moagem, encha-o com cavacos de madeira ou mova a máquina para um local diferente.
Quando a fresagem estiver concluída, pare o motor e bloqueie as rodas da máquina antes de sair da posição do operador. Deixe a máquina arrefecer completamente, desligue o fio da vela de ignição, instale a barra de tração de transporte e, em seguida, transporte a máquina para o local de manutenção.

MANUTENÇÃO DE PRODUTOS
OBSERVAÇÃO! Antes de limpar, reparar, inspecionar ou ajustar, desligue o motor e certifique-se de que todas as peças móveis estão completamente paradas. Desligue o fio da vela de ignição e mantenha-o afastado da ficha para evitar o arranque acidental do motor. Aguarde até que todas as partes da máquina tenham arrefecido completamente.

Durante o período de garantia, o usuário não pode desmontar a máquina ou substituir quaisquer componentes ou componentes além dos listados abaixo, pois isso anulará os direitos de garantia. Quaisquer irregularidades observadas durante a inspeção ou durante a operação são um sinal para realizar um reparo em um ponto de serviço.

Após o trabalho, a caixa, as ranhuras de ventilação, os interruptores, o manípulo auxiliar e as tampas devem ser limpos, por exemplo, com uma corrente de ar (com uma pressão não superior a 0,3 MPa), uma escova ou um pano seco sem a utilização de produtos químicos e líquidos de limpeza. Limpe ferramentas e cabos com um pano seco e limpo.

Observação! Todas as operações de manutenção devem ser realizadas com a máquina desligada e sem funcionar. Depois de o motor ter sido desligado, deixe arrefecer completamente os componentes do motor e da máquina e, em seguida, desligue o fio da vela de ignição.
Observação! Se a quilometragem de qualquer serviço não estiver descrita abaixo. Isto significa que, para realizar esta operação, a máquina deve ser levada a um ponto de assistência especializado.
Observação! Se for utilizado um solvente para a limpeza, evitar o contacto com a pele e os olhos. Utilizar equipamento de proteção individual. O produto não deve ser limpo com um jato de água, especialmente sob pressão ou por imersão em água.

Manutenção geral
Verifique o estado geral da máquina. Verifique se há parafusos soltos, desalinhamento ou ligação de peças móveis, rachaduras, componentes danificados e outros defeitos que possam afetar a segurança no trabalho.
Remova quaisquer detritos ou materiais que possam ter se acumulado na máquina, seus protetores e o deck de corte. Limpe o aparelho após cada utilização. Em seguida, aplique óleo de máquina leve de alta qualidade para lubrificar as peças móveis.
Observação! Não utilize uma lavadora de alta pressão para limpar a máquina. A água pode penetrar em áreas de difícil acesso da máquina e dos protetores, o que pode causar danos aos fusos, rolamentos ou ao motor.

Inspeções periódicas
A inspeção periódica e a manutenção dos seguintes componentes da máquina devem ser realizadas.

Verificação do nível de óleo do motor
Desenrosque o enchimento e remova o indicador de nível de óleo (IX).
Limpe e seque o indicador com um pano limpo.
Insira o indicador no enchimento, mas não o transforme. Em seguida, retire e observe o nível de óleo indicado.
Se o nível indicado for muito baixo, o óleo deve ser reforçado até o nível superior do indicador (campo tracejado).
Enrosque o indicador no enchimento de óleo.

Mudança de óleo do motor
A troca do óleo do motor deve ser efetuada após as primeiras 2 a 5 horas de funcionamento. Cada troca de óleo subsequente deve ser realizada a cada 25 horas de operação.
Tenha cuidado ao trocar o óleo. O óleo está quente imediatamente após parar o motor e pode causar queimaduras. O óleo usado deve ser extraído utilizando um aspirador concebido para o efeito, de acordo com as recomendações do fabricante do extrator.
Como mostrado na ilustração (XXI), desenrosque a tampa de enchimento de óleo (a), insira o tubo de extração (b) (c) diretamente na abertura do enchimento de óleo e, em seguida, suge todo o óleo do motor, lembrando que você precisará repetir a operação várias vezes antes de todo o óleo ser removido. Após a sucção, limpe o óleo restante seco.
Completar o óleo de acordo com o procedimento descrito na secção: „Preparação para o trabalho".

OBSERVAÇÃO! Elimine o óleo de motor usado de acordo com os regulamentos locais. É proibido despejar óleo de motor no sistema de esgoto.

Lubrificação de rolamentos de elementos de corte (XXII) – a cada 20 horas de operação
Para garantir o funcionamento adequado e prolongar a vida útil do elemento de corte, os rolamentos do eixo da roda de fresagem devem ser lubrificados regularmente. A lubrificação é realizada por bicos de graxa localizados em ambos os lados do eixo.
Para fazer isso, limpe os encaixes de graxa de sujeira para evitar que a sujeira entre no sistema de lubrificação. Abra as tampas de proteção.
Use um lubrificador adequado para introduzir uma graxa industrial com uma classe de viscosidade NLGI 2 até que a graxa apareça nas vedações.
Após a lubrificação, remova o excesso de gordura e proteja os acessórios de graxa com plugues de proteção.
A lubrificação regular reduz o atrito, evita o desgaste prematuro do rolamento e garante o bom funcionamento da roda de fresagem.

Manutenção de elementos de corte
Um dos componentes mais importantes de uma fresadora de tocos é a roda de fresagem (a), que é equipada com dentes de corte (b) presos à base (c) da tina de corte, como mostra a ilustração (XXIII). Os componentes da roda de fresagem também são os mais vulneráveis ao desgaste e danos. Ao fresar troncos, ele não só entra em contato com a madeira, mas também pode entrar em contato com abrasivos escondidos e objetos duros no entorno do tronco, como terra, pedras, detritos ou outros detritos. O desgaste e os danos nos dentes cortantes podem reduzir significativamente a eficiência e a produtividade da máquina, pelo que é necessário verificar regularmente o seu estado e substituir componentes danificados ou desgastados. É proibido trabalhar com uma fresadora se algum dos elementos da roda de fresagem estiver desgastado ou danificado, até que seja substituído por uma nova sem defeitos.
Para remover um dente de corte desgastado, desligue o motor, desligue o fio da vela de ignição e certifique-se de que a roda de fresagem está completamente parada. Em seguida, bloqueie a rotação da roda de fresagem para evitar que ela se mova durante a desmontagem. Use uma chave adequada para desenroscar a porca de corte do dente, remova o dente desgastado e limpe completamente o soquete de montagem do dente de sujeira e resíduos de gordura.
Coloque o novo dente de corte na base e fixe a sua posição com a porca, apertando-a com firmeza e segurança.
No caso de a base do dente precisar de ser substituída, desenrosque o parafuso de fixação e, em seguida, desmonte a base. Limpe a base dentária de resíduos de sujidade e gordura. Coloque a nova base dentária na roda de fresagem alinhando os orifícios de montagem e, em seguida, fixe-a à roda com o parafuso de montagem. Aperte o parafuso para um binário de 81 Nm. No passo seguinte, instale o dente de corte na nova base de acordo com o procedimento descrito acima.
Após a instalação, verifique se a tina e sua base estão firmemente presas à roda de fresagem e não têm jogo. Antes de ligar a máquina, certifique-se de que todas as ferramentas foram removidas e as proteções de proteção remontadas. A inspeção regular e a substituição dos componentes da roda de fresagem garantem uma operação eficiente e segura da máquina.
É possível usar peças de reposição YTO, tais como: base de dente de corte reto YT-861925, base de dente de corte dobrado YT-861924, dente de corte YT-861926.

Manutenção do filtro de ar (XXIV) – a cada 50 horas de operação
OBSERVAÇÃO! Não opere a máquina sem o filtro de ar instalado corretamente ou com um filtro de ar danificado. Caso contrário, o motor de combustão interna poderia sugar impurezas que normalmente seriam retidas pelo filtro. As impurezas podem perturbar o funcionamento do motor e até danificá-lo.
Desenrosque completamente o botão de montagem da carcaça do filtro e, em seguida, remova a tampa do filtro. Remova o filtro da base. O filtro de ar é composto por dois elementos – papel e esponja. Cada elemento filtrante deve ser cuidadosamente inspecionado quanto a buracos, rasgos e danos. Se algum elemento filtrante estiver danificado ou não puder ser limpo durante a manutenção, deve ser substituído por um novo sem defeitos. É possível usar o filtro de ar YATO YT-861932.
Limpe o elemento de papel com um jato de ar comprimido (com uma pressão não superior a 0,2 MPa), soprando a sujeira do interior ou sugando a sujeira do exterior com a escova estreita do aspirador. Devido à estrutura delicada do filtro de papel, recomenda-se uma limpeza suave. O elemento de papel não deve ser embebido em água ou qualquer outro líquido. Não escove para não esfregar a sujidade na estrutura do filtro.
Limpe o elemento esponja em água morna com detergente líquido, lave abundantemente e deixe secar completamente. Mergulhe a esponja de filtro seca com óleo de motor limpo e esprema-a, mas para que o filtro permaneça úmido.
Use um pano levemente umedecido com água para limpar o interior da base do filtro e a cobertura do filtro de sujeira. Deve ter-se o cuidado de evitar que poeiras e detritos entrem na linha do carburador.
Aplique o elemento esponja ao elemento de papel de filtro. Encaixe o filtro no lugar e feche a tampa do filtro. Certifique-se de que a tampa do filtro está bem fechada e que o botão que segura a carcaça do filtro está firmemente apertado.
Manutenção de Velas de ignição (XXV) – a cada 100 horas de operação
Desconecte o fio da ficha. Remova a vela de ignição (a) com uma chave de vela. Use uma escova de arame para limpar os elétrodos dos depósitos de carbono. Verifique a distância entre os elétrodos, deve estar entre 0,7 mm e 0,8 mm.
Se encontrar elétrodos queimados ou uma tampa cerâmica rachada, substitua a ficha por uma nova. Parafuso na vela de ignição. Ligue o fio à vela de ignição.

Manutenção do filtro de enchimento de combustível
Remover a aba de abastecimento de combustível (X). Remover o filtro de abastecimento de combustível (XXVI). Limpe o filtro de abastecimento de combustível com gasolina de extração. Seque com um pano macio e limpo. Instale o filtro na abertura do preenchimento. Instale a aba de abastecimento de combustível.
Observação! As paredes do filtro são feitas de uma malha fina. Deve-se ter cuidado durante a manutenção para não danificá-los. Se o filtro estiver danificado, deve ser substituído por um novo sem danos antes de retomar a operação.

Ajuste de tensão da correia em V (XXVII)
Remova todos os parafusos de fixação e, em seguida, remova a tampa da correia em V.
Solte os quatro parafusos (a) que mantêm a base do motor no lugar para que ela possa ser movida.
Solte a porca de bloqueio (b) no parafuso de tensão (c), que também atua como um alinhamento de eixo para as polias.
Rode o parafuso de tensão no sentido dos ponteiros do relógio para aumentar a tensão da correia em V ou no sentido anti-horário para a diminuir.
Verifique a tensão da correia em V – sob uma carga de cerca de 2,3 a 3,2 kg, a correia deve dobrar cerca de 10 mm na parte central.
Verifique o alinhamento das polias com uma borda reta. Se necessário, corrija a sua posição ajustando a posição do motor em relação à base.
Aperte a porca de bloqueio e os parafusos de montagem da base do motor.
Instale a tampa da correia em V usando os parafusos de fixação.
Se forem notados danos na correia em V ou uma diminuição na eficiência da máquina, substitua a correia por uma nova sem defeitos. Para fazer isso, solte o parafuso de tensão e os quatro parafusos que seguram a base do motor, remova a correia gasta, encaixe uma nova correia em V e, em seguida, ajuste a tensão de acordo com o procedimento acima. É possível usar a correia em V YATO YT-861927.

ARMAZENAGEM E TRANSPORTE DE PRODUTOS

Se a máquina não for usada por mais de 30 dias, siga as etapas abaixo para prepará-la corretamente para armazenamento.
Observação! Esvazie sempre o depósito de combustível antes de armazenar ou transportar.
Esvazie completamente o tanque de combustível, pois o combustível que contém etanol pode perder suas propriedades após apenas 30 dias. O combustível irradiado pode conter depósitos de resina que podem entupir o carburador e impedir o fluxo de combustível.
Ligue o motor e deixe-o parar automaticamente. Isso garantirá que o carburador tenha o combustível completamente esvaziado. Ligar o motor até que esteja completamente drenado ajuda a evitar a acumulação de depósitos de carbono no interior do carburador e possíveis danos no motor.
Quando o motor ainda estiver quente, suge o óleo do motor conforme descrito na seção manual „*Troca do óleo do motor*". Em seguida, encha o sistema com óleo fresco da especificação dada na tabela de dados técnicos.
Puxe o cabo de arranque para que o motor faça algumas voltas.
Pare de puxar o cordão quando sentir resistência.
Assim que a máquina arrefecer completamente, desligue o fio da vela de ignição para evitar o arranque acidental durante o armazenamento.
Use panos limpos para limpar o exterior da máquina e para remover os detritos das saídas de ar para mantê-las abertas. As aberturas de ventilação devem ser desobstruídas durante o armazenamento. Não cubra as aberturas de ventilação.
Observação! Não use detergentes fortes ou produtos de limpeza à base de petróleo para limpar peças de plástico, pois os compostos químicos podem danificar as peças de plástico.
Limpe de acordo com as instruções.
Armazenar em áreas escuras, secas, livres de geada e bem ventiladas. Mantenha a máquina afastada do calor, chamas abertas, faíscas e queimadores de controlo – tais como esquentadores, aquecedores, fogões, secadores de roupa ou outros aparelhos a gás – mesmo que o depósito de combustível da máquina esteja vazio, uma vez que o combustível residual pode inflamar-se.
A área de armazenamento deve proteger do acesso de crianças. O produto deve ser armazenado a uma temperatura entre 5 e 30 graus C. Recomenda-se armazenar o produto na embalagem de fábrica ou em outra embalagem à prova de poeira. Guarde o produto na posição horizontal.
Durante o transporte, a máquina deve ser protegida de impactos e vibrações fortes que possam danificar os seus componentes.
A máquina deve ser transportada na posição horizontal e devidamente fixada para evitar que se mova, escorregue ou tombe.
Após cada transporte, verifique se a fixação dos parafusos de fixação está correta.

KARAKTERISTIKE PROIZVODA

Benzinska brusilica za panjeve vrtlarski je stroj pokretan motorom s izgaranjem, namijenjen uklanjanju ostataka posječenog drveća. Rotirajući nazubljeni kotač učinkovito drobi panj, omogućujući brzo i precizno izravnavanje tla. Čvrsta konstrukcija i transportna ruda osiguravaju mobilnost i stabilnost tijekom rada i kretanja stroja u različitim terenskim uvjetima. Ispravan, pouzdan i siguran rad stroja ovisi o pravilnom radu, dakle:

Prije rada stroja pročitajte cijeli priručnik i sačuvajte ga.

Dobavljač nije odgovoran za bilo kakvu štetu ili ozljedu koja proizlazi iz uporabe stroja u svrhe koje nisu predviđene ili nepoštivanja sigurnosnih propisa i preporuka iz ovog priručnika. Korištenje stroja u svrhe koje nisu predviđene također rezultira gubitkom prava korisnika na jamstvo i jamstvo.

OPREMA

Stroj se isporučuje kompletan, ali prije prve uporabe potrebno ga je sastaviti.

TEHNIČKI PODACI

Parametar	Mjerna jedinica	Vrijednost
Kataloški broj		YT-86125
Vrsta goriva		Bezolovni benzin E10
Vrsta motornog ulja		SAE15W-40
Kapacitet spremnika motornog ulja	[l]	1,1
Kapacitet spremnika goriva	[l]	6.5
Broj cilindara		1
Broj šipki		4
Vrsta pokretanja		Priručnik
Hlađenje		Zračnim putem
Vrsta svjećice		F7RTC
Zapremina motora	[cm^3]	420
Snaga motora	[kW]	9.0
Maksimalna brzina motora	[min^{-1}]	3600
Promjer glodalice	[mm]	300
Broj zuba		8T
Visina rezanja	[mm]	250
Dubina rezanja	[mm]	170
Dimenzije	[mm]	1755x750x1200
Masa	[kg]	113
Buka		
zvučni pritisak	[dB (A)]	90,8 ± 2,5
snaga L_{WA}	[dB (A)]	101 ± 1,61
Razina vibracija (šaka-ruka)	[m/s^2]	6,9 ± 1,5
Radna temperatura/temperatura skladištenja	[°C]	5~30

OPĆA SIGURNOSNA PRAVILA

Upoznavanje sa strojem
Prije rada sa strojem, pročitajte ovaj priručnik i oznake na stroju kako biste razumjeli njegova ograničenja i potencijalne opasnosti. Rukovatelj mora biti u potpunosti upoznat s kontrolama i njihovim ispravnim radom, uključujući kako zaustaviti stroj i isključiti pogonske sustave.
Prije uporabe stroja pažljivo pročitajte i razumite sve upute i mjere opreza u priručniku za rukovanje.
Nemojte rukovati strojem bez potpunog poznavanja njegovih postupaka rada i održavanja, što bi moglo rezultirati osobnim ozljedama ili oštećenjem imovine.
Ako se stroj prenosi, posuđuje ili prodaje drugoj osobi, mora joj se proslijediti ovaj priručnik i proći odgovarajuća sigurnosna obuka. Operater je odgovoran za sve nesreće ili ozljede koje mogu nastati kao posljedica nepravilne uporabe.
Ne prekoračujte mogućnosti stroja. Stroj treba koristiti u skladu s njegovom namjenom, koja će osigurati njegov učinkovit i siguran rad.

Osobna sigurnost
Nikada ne dopustite djeci da rukuju strojem.
Držite promatrače, djecu i kućne ljubimce dalje od radnog područja stroja. Ako se u radnom području nađu ljudi ili životinje, odmah isključite stroj. Djeca trebaju biti pod stalnim nadzorom odraslih.
Nemojte upravljati strojem pod utjecajem alkohola, droga ili lijekova koji mogu umanjiti vašu sposobnost sigurnog rada.
Treba nositi odgovarajuću zaštitnu odjeću. Preporučljivo je nositi duge hlače, zaštitne cipele i rukavice. Zabranjeno je nositi široku odjeću, nakit ili kratke hlače koji bi mogli zapeti za pokretne dijelove stroja. Duga kosa treba biti pričvršćena iznad ramena.
Oči, lice i glavu treba zaštititi od prskanja. Obavezna je uporaba zaštitnih naočala ili naočala s bočnim štitnicima.
Treba nositi zaštitu za sluh.
Tijekom rada održavajte sigurnu udaljenost od svih pokretnih dijelova stroja. Postoji opasnost od ozbiljnih ozljeda ako dođe do kontakta s rotirajućim dijelovima.
Ne dodirujte komponente stroja koje se mogu zagrijati tijekom rada. Pustite stroj da se ohladi prije održavanja, podešavanja ili servisiranja.
Nemojte raditi bosi ili u laganoj obući, poput sandala. Preporuča se koristiti zaštitnu obuću koja povećava prianjanje na skliskim površinama.

Radni prostor
Stroj je opremljen motorom s unutarnjim izgaranjem. Ne koristite u blizini šumskih, obraslih ili suhih područja vegetacije osim ako je ispušni sustav opremljen hvatačem iskri koji je u skladu s lokalnim propisima o zaštiti od požara.
Ne palite i ne koristite motor u zatvorenim prostorima. Ispušni plinovi sadrže ugljični monoksid (CO), plin bez boje i mirisa koji je smrtonosan. Stroj se smije koristiti samo u dobro prozračenim vanjskim prostorima.
Ne miješajte se u sustav motora kako biste povećali njegovu brzinu iznad vrijednosti koje je dopustio proizvođač.
Preporuča se nositi aparat za gašenje požara tipa B kada radite u suhim uvjetima kako biste smanjili rizik od požara.
Ne koristite stroj u uvjetima ograničene vidljivosti ili nedovoljnog osvjetljenja.

Pregled stroja prije pokretanja
Prije svake uporabe provjerite tehničko stanje stroja, posebice ispravnost montaže poklopaca i zategnutost matica i vijaka.
Nemojte koristiti stroj ako zahtijeva popravak ili je u lošem tehničkom stanju. Oštećeni, nedostajući ili neispravni dijelovi moraju se zamijeniti prije rada sa strojem.
Nemojte rukovati strojem ako prekidač motora ne zaustavi motor. Svaki stroj za izgaranje koji se ne može isključiti prekidačem je opasan i mora se popraviti.
Prije pokretanja stroja redovito provjeravajte jesu li svi ključevi i alati za podešavanje uklonjeni iz područja stroja. Ostavljeni alat može zapeti za pokretne dijelove i uzrokovati ozljede.
Izbjegavajte slučajno pokretanje stroja. Prije transporta, održavanja ili servisiranja, provjerite je li prekidač motora u položaju OFF.
Ako stroj počne neuobičajeno vibrirati tijekom rada, odmah isključite motor i provjerite uzrok. Vibracija može biti znak ozbiljnog kvara.

Mjere opreza za gorivo
UPOZORENJE! Gorivo je vrlo zapaljivo i njegove pare mogu izazvati eksploziju. Moraju se poduzeti sve mjere opreza kako bi se smanjio rizik od ozbiljne ozljede.
Prilikom punjenja ili pražnjenja spremnika goriva:
Koristite samo odobrene spremnike goriva.
Napunite gorivo u čistom, dobro prozračenom prostoru na otvorenom.
Prije dolijevanja goriva ugasite motor i pričekajte da se potpuno ohladi.
Nemojte pušiti, koristiti otvoreni plamen ili ostati u blizini iskri ili visokih temperatura u blizini goriva.
Zabranjeno je punjenje stroja gorivom u zatvorenim prostorijama.
Čuvajte gorivo samo u odobrenim i odgovarajuće označenim zatvorenim spremnicima, na hladnom, dobro prozračenom mjestu, daleko od izvora topline i paljenja.
Nemojte prepuniti spremnik goriva. Razina goriva ne smije prelaziti 12,5 mm ispod dna grla za punjenje kako bi se omogućio prostor za širenje goriva kako temperatura raste.
Svako proliveno gorivo mora se odmah obrisati. Ako se gorivo prolije, nemojte pokretati stroj dok pare goriva potpuno ne ispare.
Stroj se ne smije skladištiti s gorivom u spremniku u prostoru gdje bi pare goriva mogle doći u kontakt s izvorima paljenja kao što su bojleri, peći ili drugi visokotemperaturni uređaji.

Pogonska sigurnost
Stroj mora biti postavljen tako da se ne može slučajno pomaknuti tijekom održavanja, čišćenja, podešavanja ili postavljanja dodataka.
Stroj se ne smije tjerati da radi izvan svojih nominalnih mogućnosti.
Zabranjeno je miješati se u postavke regulatora motora ili raditi s motorom pri prevelikim brzinama.
Ne stavljajte ruke ili noge blizu pokretnih dijelova stroja.
Izbjegavajte kontakt s vrućim uljem, gorivom, ispušnim plinovima i vrućim dijelovima stroja.

Ako se pojavi pretjerana buka ili vibracija, odmah isključite stroj i istražite uzrok.

SIGURNOSNE UPUTE I UPUTE ZA UPOTREBU ZA BRUSILICU STUPA

UPOZORENJE! Prije rada brusilice panjeva pročitajte i u potpunosti razumite ovaj priručnik s uputama. Molimo obratite pozornost na sva upozorenja i mjere opreza.
Neispravno rukovanje i održavanje stroja može rezultirati ozbiljnim ozljedama ili smrću rukovatelja ili promatrača.
Svaki stroj nosi određene operativne rizike. Brusilica panjeva ima specifične opasnosti kojih bi korisnik trebao biti svjestan i svjesno ih izbjegavati. Operater i vlasnik uređaja dužni su biti svjesni mogućih opasnosti i pridržavati se sigurnosnih pravila. Kako bi se rizici sveli na minimum, potrebno je pridržavati se odgovarajućih preventivnih mjera. Prilikom čitanja ovog priručnika obratite posebnu pozornost na informacije o izbjegavanju opasnosti.
Sačuvajte ovaj priručnik za buduću upotrebu i pregled. Ako je korisnik stroja netko drugi, a ne vlasnik, dajte mu ili njoj upute za uporabu na čitanje. Svaka osoba kojoj je glodalica posuđena ili posuđena mora imati pristup ovom priručniku i koristiti ga prije početka rada. Provjerite nalazi li se kopija uputa za rad u spremniku koji se nalazi u ručki stroja. Osobe koje rukuju strojem moraju pročitati upute prije korištenja. Također se preporučuje da im se omogući osnovna obuka o sigurnom radu sa strojem i da ostanu dostupni za sva pitanja koja mogu imati.

Primjena stroja
Prije uporabe, rukovatelj treba provjeriti je li stroj prikladan za namjeravanu uporabu. Korisnik preuzima punu odgovornost za ispravan rad stroja.
Brusilica panjeva namijenjena je samo za vanjsku upotrebu i koristi se za uklanjanje panjeva i izloženog korijenja blizu razine tla. Postupak uklanjanja panja izvodi se vodoravnim pomicanjem oštrice preko vrha i prednje strane debla, postupno ga glodajući. Prije prve uporabe stroja pažljivo pročitajte ovaj priručnik s uputama.

UPOZORENJE! Nikada ne kosite na padinama većim od 15°!
Prilikom rezanja debla drveća na nagnutom tlu morate biti posebno oprezni jer se stroj može neočekivano pomaknuti ili nagnuti. Nikada nemojte frezati panjeve uzbrdo ili nizbrdo, jer stroj može skliznuti prema operateru ili se prevrnuti. Rezanje treba obaviti samo na strani padine.

Pravila za siguran rad
Preporučeno gorivo: E10 bezolovni benzin s minimalnim oktanskim brojem 95.
Morate koristiti gorivo i ulje bez ikakvih onečišćenja i namijenjeno za četverotaktne motore. Preporučljivo je koristiti proizvode visoke kvalitete. To će produljiti vijek trajanja motora.
Redovito provjeravajte razinu motornog ulja. Korištenje stroja s preniskom razinom ulja ili bez ulja može dovesti do oštećenja ili čak požara.
Prije početka rada provjerite je li radno područje slobodno od ukopanih električnih i komunalnih kabela, kamenja, žica i drugih predmeta koji bi se mogli oštetiti ili zahvatiti i odbaciti rotirajućim glodalom.
Djeca i neobučene osobe ne smiju rukovati strojem.
Tijekom rada treba nositi zaštitne naočale i osobnu zaštitnu opremu kako bi se zaštitili od iverja i iverja drveta.
Prije pokretanja stroja provjerite tehničko stanje zuba glodala – trebaju biti oštri, pravilno pričvršćeni i neoštećeni.
Prije pokretanja motora provjerite da glodalo nije u kontaktu s površinom, panjem ili bilo kojim drugim predmetom.
Rukovatelj treba biti spreman na mogućnost „udaranja" stroja pri prvom kontaktu s deblom.
Prije pokretanja stroja provjerite jesu li svi rezni elementi čisti i je li razina ulja ispravna. Provjerite zategnutost svih matica i vijaka te tlak u gumama. Nemojte koristiti stroj ako sigurnosna poluga (prisutnost operatera) automatski ne zaustavi motor kada se otpusti. Sigurnosnu polugu treba redovito provjeravati kako biste bili sigurni da ispravno radi.
Ne koristite stroj za vrijeme padalina ili tamo gdje postoji opasnost od munja. Ne koristite stroj u vlažnom ili mokrom okruženju i ne izlažite ga vlazi.
Održavajte motor i ispušni lonac čistima i bez trave, lišća, viška masti i naslaga ugljika kako biste smanjili rizik od požara.
Ne smijete modificirati stroj ni na koji način. Treba koristiti samo dodatke i dodatke koje je odobrio proizvođač. Korištenje neovlaštenih dijelova može dovesti do oštećenja stroja i osobnih ozljeda.
Promatrači, posebno djeca i životinje, trebaju ostati najmanje 25 m udaljeni od stroja koji radi. Ako se u radnom području nađu promatrači ili životinje, odmah isključite stroj.
Obližnja vozila, prozore i druge objekte u radijusu od 25 m treba zaštititi od mogućih opasnosti koje proizlaze iz posječenog drveta.
Zabranjeno je rukovati strojem bez pravilno postavljenih zaštitnih poklopaca.
Morate paziti da izbjegnete trovanje ugljičnim monoksidom (CO) kada radite u slabo prozračenim prostorima. Prilikom dolijevanja goriva poduzmite odgovarajuće mjere opreza kako biste spriječili požare i eksplozije.
Nije dopušteno podešavati ili čistiti stroj dok motor radi.
Izbjegavajte kontakt s vrućim gorivom, uljem, ispušnim plinovima i vrućim površinama stroja. Ne dirajte motor ili ispušni lonac jer ti dijelovi postaju vrlo vrući tijekom rada i ostaju vrući neko vrijeme nakon rada. Ostavite stroj da se ohladi prije servisiranja ili podešavanja.
Nemojte stavljati niti jedan dio tijela u područja gdje bi moglo doći do opasnog kontakta ako se stroj pomiče tijekom sastavljanja,

instalacije, rada, održavanja, popravka ili transporta.
Zabranjeno je koristiti stroj na mokrim ili zaleđenim površinama jer može doći do povećanja opasnosti od pada.
Stroj držite izvan dohvata djece i osoba koje nisu obučene za rukovanje njime. Neovlaštena uporaba stroja može predstavljati opasnost.
Ako stroj počne ispuštati neobične zvukove ili vibracije, odmah zaustavite motor, odspojite žicu svjećice i istražite uzrok problema. Neuobičajeni zvukovi ili vibracije mogu ukazivati na ozbiljan kvar.
Nemojte izlijevati vodu ili druge tekućine na stroj **.** Stroj treba održavati čistim, ali bez upotrebe vode – ruke moraju ostati suhe, a površina stroja bez prljavštine i onečišćenja.
Nikada ne otvarajte poklopac spremnika za ulje dok motor radi. Vruće ulje može poprskati vaše lice i tijelo.
Zaustavite motor stroja i provjerite jesu li svi pokretni dijelovi zaustavljeni:
- svaki put kada se trebate udaljiti od stroja,
-prije čišćenja, provjere, zamjene pribora ili popravka uređaja,
- nakon udarca stranim predmetom,
- prije prijevoza na radno mjesto i s radnog mjesta,
-ako stroj počne pretjerano vibrirati.
PAŽNJA! Nakon što se motor isključi, pokretni dijelovi mogu se još neko vrijeme okretati. Pričekajte da se pokretni dijelovi stroja zaustave.

Opasnosti na radu
Oštećenje. Nemojte koristiti stroj ako je oštećen, nepotpun, neispravno podešen ili ima oštećene komponente.
Curenje goriva. Prije pokretanja stroja provjerite curi li gorivo. Nakon otvaranja ventila za gorivo provjerite nema li mirisa benzina. Ako osjetite miris goriva, nemojte pokretati motor ili koristiti otvoreni plamen ili električne uređaje. U slučaju curenja goriva odmah napustite područje i osigurajte mjesto kvara. Ako je moguće, uklonite proliveno gorivo upijajućim materijalima i provjerite postoji li izvor curenja. Prije ponovnog pokretanja stroja, provjerite je li curenje potpuno popravljeno i jesu li svi priključci za gorivo zategnuti. Kad god postoji opasnost od požara, odmah pozovite vatrogasce.
Ugljični monoksid. Motor koji radi ispušta ugljični monoksid, otrovni plin bez mirisa koji može dovesti do trovanja i smrti. Ako tijekom rada osjetite vrtoglavicu, slabost ili mučninu, odmah zaustavite motor, izađite na svježi zrak i obratite se liječniku.
Druge opasnosti povezane s ispušnim plinovima. Stroj može ispuštati kemikalije koje mogu uzrokovati rak, urođene mane ili druge reproduktivne štete. Izbjegavajte udisanje ispušnih plinova.
Gorenje/iskre. Ne pušite u blizini stroja koji radi ili u blizini iskri ili otvorenog plamena.
Vrući prigušivač. Ne dirajte prigušivač ili ispušnu granu. Dijelovi ispuha i motora mogu postati vrlo vrući i uzrokovati opekline.
Pokretni dijelovi stroja. Držite ruke, noge i odjeću dalje od pogonskih remena, reznog kotača i drugih pokretnih dijelova stroja. Nikada nemojte uklanjati štitnike ili zatezače dok stroj radi. Kontakt s pogonskim remenom ili rotirajućim reznim zubima može uzrokovati ozbiljne ozljede.
Punjenje goriva. Nemojte dolijevati gorivo u motor dok se ne ohladi najmanje 30 minuta.
Neispravan rad. Ako tijekom rada stroja primijetite neobične zvukove, neobične vibracije ili druge nepravilnosti, odmah ga isključite i provjerite uzrok.
Vibracije. Dugotrajna izloženost vibracijama stroja može dovesti do problema s cirkulacijom i oštećenja živaca.
Prilagodbe/popravci. Uvijek isključite stroj i odspojite žicu svjećice prije bilo kakvih popravaka kako biste spriječili slučajno pokretanje.
Uklanjanje blokiranog materijala. Ako se materijal zaglavi u stroju, prvo isključite motor, odvojite žicu svjećice i provjerite jesu li svi pokretni dijelovi potpuno zaustavljeni. Tek tada možete pristupiti uklanjanju začepljenja ili provođenju dijagnostike.

Osobna zaštitna oprema
Zaštita sluha. Nosite čepiće za uši ili drugu zaštitu za sluh kada radite s frezom.
Zaštita očiju. Nosite odobrenu zaštitu za oči kada radite s glodalicom.
Zaštita za lice. Nosite kacigu sa štitnikom za cijelo lice ili mrežastim vizirom zajedno sa zaštitnim naočalama.
Široka odjeća i dodaci. Široka odjeća, nakit ili duga kosa mogu se uhvatiti za pokretne dijelove stroja. Ne nosite nakit ili široku odjeću dok radite s frezom.
Duge hlače. Nosite duge, čvrste hlače kako biste zaštitili noge od krhotina koje baca stroj.

Sigurnost pri punjenju goriva – opasnost od statičkog elektriciteta
Prilikom dolijevanja goriva postoji opasnost od elektrostatičkog iskrenja koje bi moglo zapaliti pare goriva i izazvati požar. Kako biste sveli opasnosti na najmanju moguću mjeru, uvijek dolijevajte gorivo u stroj koristeći prijenosni, uzemljeni spremnik umjesto da točite gorivo izravno iz automata za točenje goriva. Spremnik treba biti postavljen na tlo, a njegov vrh treba biti u kontaktu s otvorom za punjenje goriva. Ne dolijevajte gorivo u stroj dok je na prikolici ili u vozilu. Prije punjenja goriva preporuča se dodirnuti uzemljeni metalni predmet kako bi se ispraznio akumulirani statički elektricitet. Prilikom punjenja goriva ne koristite otvoreni plamen, ne pušite i ne obavljajte radnje koje mogu izazvati iskre.

Pravila održavanja stroja
Neki dijelovi stroja izrađeni su od plastike ili gume i stoga ih treba držati podalje od kontakta s kemikalijama.

Nemojte pokrivati stroj ako je ispušni otvor još vruć.
Nije dopušteno dirati u zapečaćene dijelove stroja ili motora koje je osigurao proizvođač ili distributer. Sve prilagodbe, poput povećanja ili smanjenja brzine motora, smije izvoditi samo kvalificirani servisni tehničar.
Kako bi vaš stroj bio u dobrom radnom stanju, redovito provjeravajte jesu li sve komponente ispravno poravnate i da nema zaglavljenih pokretnih dijelova.
Oštećene ili istrošene dijelove potrebno je popraviti ili zamijeniti prije daljnje uporabe stroja. Mnoge nesreće rezultat su rada strojeva u lošem tehničkom stanju.

Gospodarenje otpadom
Rabljeni potrošni materijal, ambalaža i alati moraju se reciklirati u skladu s važećim propisima o zaštiti okoliša. Otpad treba odnijeti na lokalno mjesto za recikliranje u skladu s načelima zbrinjavanja industrijskog otpada.

MONTAŽA PROIZVODA

Priprema za montažu
Proizvod je potrebno izvaditi iz pakiranja i ukloniti sve elemente pakiranja. Preporuča se čuvati ambalažu koja može biti od koristi prilikom transporta ili skladištenja proizvoda. Provjerite nije li bilo koji dio proizvoda oštećen tijekom transporta, npr. pukotine ili deformacije, diskvalificiraju proizvod za daljnju upotrebu dok se oštećeni dijelovi ne poprave ili zamijene.
Preporuča se postaviti stroj na ravnu, tvrdu i čistu površinu.
Tijekom postavljanja potrebno je nositi osobnu zaštitnu opremu poput zaštitnih rukavica, zaštite za oči i zaštitne odjeće.

Montaža stroja
Za sastavljanje postupite kao što je prikazano na slici:

(II) – Ugradite kotače. Na bočnim stranama guma nalazi se strelica koja pokazuje preporučeni smjer vožnje. Kotači moraju biti montirani u skladu s ovom oznakom, prilagođavajući svoj položaj smjeru kretanja stroja kada se vozi naprijed.
Pričvrstite glavčinu na osovine kotača s obje strane stroja pomoću ravnih podložaka i M14 matica. Poravnajte rupe kotača s otvorima glavčine, pazeći na ispravan smjer rotacije kotača, zatim ih pričvrstite na glavčinu pomoću M8×20 mm šesterokutnih vijaka, ravnih podložaka i M8 samosigurnosnih matica. Zategnite matice ravnomjerno i naizmjenično kako biste osigurali stabilnost i pravilno pristajanje kotača.
(III) – Ugradite bazu radne ručke. Da biste to učinili, poravnajte rupe u podnožju radne ručke (a) s rupama u montažnoj ploči (b) i kućištu stroja, a zatim pričvrstite bazu na tijelo stroja pomoću četiri M12×45 mm vijka i podložaka.
(IV) – Ugradite vodilicu kabela poluge za zaključavanje rotacije na nosač na bazi upravljačke ručke. Da biste to učinili, umetnite kabel kroz rupu u podnožju upravljačke ručke, postavite vodilicu kabela (a) u držač (b) i zatim zaključajte njen položaj pomoću matica. Kako bi se osigurao pravilan rad poluge za zaključavanje rotacije, duljina sajle se može podesiti samo nakon montaže šipke sajle na polugu promjenom položaja vodilice sajle (a) u nosaču (b).
(V) – Ugradite upravljačku ručku i kabele na kontrole stroja. Da biste to učinili, umetnite vijak M16×360 mm kroz radnu ručku i bazu ručke i zatim pričvrstite polugom za zaključavanje. Postavite poluge gasa na upravljačku ručku pomoću dva M6×40 mm vijka, podložaka i M6 matica. Ugradite kabel na polugu za zaključavanje rotacije. Da biste to učinili, provucite kabel kroz nosač i zatim ga pričvrstite zatezanjem matice za montiranje. Pričvrstite šipku sajle na polugu pomoću vijka i matice. Ugradite sajlu poluge blokade kotača na isti način. Kada je montaža dovršena, pričvrstite spojeve zatezanjem matica za pričvršćivanje.
(VI) – Spojite kabel sigurnosne poluge na motor. Da biste to učinili, spojite utikač kabelskog snopa motora na utičnicu kabelskog svežnja sigurnosne poluge, pazeći da je veza pravilno postavljena i uključena.
(VII) – Postavite gumene zaštitne poklopce. Da biste to učinili, poravnajte montažne rupe na poklopcu s rupama na kućištu stroja i zatim ga pričvrstite šesterokutnim vijcima M8×25 mm i samosigurnosnim maticama M8. Postavite preostale poklopce na isti način – na suprotnu stranu i na stražnju stranu stroja. Nakon dovršetka instalacije provjerite jesu li svi zaštitni poklopci pravilno postavljeni.
(VIII) – Transportna poteznica opremljena potpornim kotačem omogućuje premještanje stroja na kratke udaljenosti. U položaju kotača prema dolje, olakšava manevriranje prilikom ručnog pomicanja stroja, dok u položaju kotača prema gore omogućuje pomicanje stroja samo na kratke udaljenosti unutar radnog područja pomoću drugog stroja opremljenog odgovarajućom kukom, npr.
PAŽNJA! Ruda nije namijenjena za transport stroja vozilom po javnim cestama.
U normalnom radu poteznica nije montirana kako ne bi predstavljala prepreku tijekom mljevenja.
Za montažu vučne poluge umetnite je u držač s kotačem okrenutim prema dolje ili prema gore, poravnajte rupe za pričvršćivanje s rupama u nosaču stroja, a zatim zaključajte njen položaj pomoću zatika za zaključavanje (a). Zatim provjerite je li klin potpuno na mjestu, zatim osigurajte spoj umetanjem opružnog klina.

PRIPREMA ZA RAD

Priprema radnog mjesta
Prije početka glodanja, radni prostor mora biti pravilno pripremljen. Podrežite ili skratite deblo do razine tla, npr. motornom pilom. Uklonite sloj zemlje i sve kamenje i predmete u blizini debla ili korijenja koji mogu ometati rad i stvoriti opasnost. Radove treba

izvoditi samo danju ili u dovoljno osvijetljenom prostoru. Nemojte koristiti stroj za mljevenje nakon što padne mrak.
UPOZORENJE! Ostavljanje kamenja ili drugih predmeta u radnom području može dovesti do opasnih situacija kao što je oštećenje stroja i/ili predmeti koje glodalo može zahvatiti i odbaciti. To može uzrokovati ozbiljne ozljede ili čak smrt.

Priprema stroja za rad
PAŽNJA! Od tvornice, motor smije sadržavati samo malu količinu ulja za zaštitu motora tijekom transporta i skladištenja. Prije prvog pokretanja provjerite razinu motornog ulja i zatim dolijte ulje do potrebne razine. Razinu ulja treba redovito provjeravati i po potrebi dolijevati. Rad stroja bez ulja ili s premalo ulja u mjenjaču motora može dovesti do nepopravljivih oštećenja motora.
Trebali biste pripremiti ulje namijenjeno četverotaktnim motorima s klasom viskoznosti SAE 15W-40.
Prije dolijevanja ulja, postavite stroj na ravnu površinu, zatim odvrnite poklopac spremnika za ulje (IX) i obrišite pričvršćenu mjernu šipku za ulje. Napunite spremnik uljem. Prilikom punjenja preporuča se koristiti lijevak ili sipač kako bi se izbjeglo prolijevanje ulja. Ako se ulje prolije, prije pokretanja motora temeljito obrišite preostalo ulje. Provjerite je li razina ulja ispravna. Da biste to učinili, umetnite mjernu šipku u otvor za punjenje i zavrnite poklopac spremnika. Zatim ga odvrnite i provjerite razinu ulja na mjernoj šipki. Razina ulja treba biti između maksimalne i minimalne razine na mjernoj šipki. Nakon što se uvjerite da je razina ulja ispravna, zatvorite otvor za punjenje čepom.
Pažnja! Razinu ulja treba provjeriti svaki put prije početka rada.
Nakon dolijevanja ulja morate doliti i gorivo. Gorivo je bezolovni benzin s oktanskim brojem od najmanje 95. Za dolijevanje goriva odvrnite čep spremnika za gorivo (X) i ulijte gorivo u spremnik. Prilikom točenja goriva preporuča se koristiti sipač ili lijevak kako bi se smanjila opasnost od prskanja goriva. Ako se gorivo prolije, pažljivo obrišite preostalo gorivo. Pričekajte da se pare potpuno rasprše i pokrenite motor na drugom mjestu od mjesta na kojem je napunjen gorivom. Nakon punjenja spremnika za gorivo zatvorite otvor spremnika za gorivo poklopcem.
Stroj je opremljen pneumatskim kotačima. Preporučeni tlak u gumama je 10 PSI / 0,7 BAR. Prije početka rada, gume moraju biti napumpane. Nemojte prekoračiti preporučeni tlak u gumama. Provjerite tlak u gumama prije početka rada. Gume bi uvijek trebale biti napumpane do jednakog tlaka.
Pažnja! Nepravilan ili neravnomjeran tlak u gumama može dovesti do opasnih situacija, kao što je prevrtanje stroja na bok, što može dovesti do ozbiljnih ozljeda ili čak smrti.

Podešavanje visine radne ručke (XI)
Prije početka rada prilagodite visinu radne ručke visini rukovatelja. Da biste to učinili, odvrnite polugu za zaključavanje dok se položaj radne ručke ne može promijeniti, podesite njen položaj, a zatim je ponovno zaključajte zatezanjem poluge za zaključavanje. Provjerite je li upravljačka ručka pravilno pričvršćena i ne mijenja li položaj tijekom rada.

Provjera komponenti
Prije prve uporabe pažljivo pregledajte stroj kako biste bili sigurni da su sve komponente pravilno pričvršćene i da nema oštećenja.

USLUGA PROIZVODA

Kontrole stroja
Ispod je opis kontrola stroja:

Poluga za zaključavanje rotacije (XII)
Koristi se za zaključavanje i otključavanje sposobnosti stroja da se okreće u odnosu na svoje kotače - pomicanje ručice do kraja unatrag otključava rotaciju, a pomicanje do kraja prema naprijed blokira rotaciju stroja. U otključanom položaju, stroj se može okretati unutar ograničenog raspona upravljanjem radnom ručkom, što olakšava precizno vođenje tijekom glodanja. Blokiranje je moguće samo u jednom položaju – kada je stroj postavljen da radi ravno naprijed.

Poluga za blokadu kotača (XIII)
Koristi se za zaključavanje ili otključavanje kotača stroja. Pomicanje ručice do kraja prema natrag blokira kotače radi stabilnosti tijekom rada, dok pomicanje poluge do kraja prema naprijed otključava kotače, dopuštajući stroju da se pomiče naprijed ili nazad. Uvijek držite kotače zaključane osim kada mijenjate položaj stroja.

Poluga za gas (XIV)
Koristi se za postavljanje brzine motora. Pomicanjem poluge do kraja prema naprijed, brzina motora se postavlja na visoku, a pomicanjem do kraja unatrag, brzina motora se postavlja na nisku.
Povećanje brzine vrtnje uzrokuje da se glodalo počinje okretati – što je veća brzina vrtnje, to se glodalo brže okreće. Prije postavljanja brzine na visoku, uvjerite se da glodalo nije u kontaktu s tlom ili bilo kojim drugim predmetom kako biste spriječili naglo trzanje stroja, odbacivanje unatrag prema operateru ili oštećenje zuba glodala.
Sigurnosna poluga (XV)
Ova poluga kontrolira rad motora otkrivanjem prisutnosti operatera. Povlačenje poluge prema upravljačkoj ručici omogućuje motoru da radi, dok otpuštanje poluge uzrokuje njegovo automatsko zaustavljanje, osiguravajući sigurno korištenje stroja.

PAŽNJA! Sigurnosna poluga nema mehanizam za zaključavanje koji bi je zaključao u položaju prisutnosti operatera. Nikada nemojte zaključavati ručicu u ovom položaju kako biste izbjegli opasne situacije ako morate brzo zaustaviti motor.

Pokretanje motora s unutarnjim izgaranjem
UPOZORENJE! Nemojte pokretati motor s unutarnjim izgaranjem u zatvorenim ili slabo prozračenim prostorima jer ispušni plinovi sadrže ugljični monoksid, otrovni plin bez mirisa koji može dovesti do trovanja, gubitka svijesti pa čak i smrti. Kada motor radi, mora se osigurati odgovarajuća ventilacija kako bi se spriječilo nakupljanje ispušnih plinova.
UPOZORENJE! Držite ruke i noge dalje od rotirajućih dijelova stroja. Kontakt s rotirajućim dijelovima stroja može uzrokovati ozbiljne ozljede.
PAŽNJA! Svaki put prije pokretanja motora provjerite je li razina motornog ulja ispravna.

Upotrijebite polugu za zaključavanje kotača i polugu za zaključavanje rotacije da zaključate kotače i rotaciju stroja, a zatim provjerite da li je stabilan i da se ne pomiče ili okreće u stranu.
Kao što je prikazano na slici (XVI), otvorite ventil za gorivo pomicanjem poluge ventila za gorivo (a) u položaj ON.
Kao što je prikazano na slici (XVII), za pokretanje hladnog motora, zatvorite ventil za gas pomicanjem poluge čoka (a) u položaj ZATVORENO, a za pokretanje toplog motora, otvorite ventil za gas pomicanjem poluge čoka (a) u položaj OTVORENO.
Pomaknite ručicu gasa u položaj niske brzine motora.
Okrenite prekidač motora (XVIII) u položaj ON kako biste uključili sustav paljenja motora. Prekidač mora biti u položaju ON kako bi motor radio.
Uvjerite se da glodalo nije u dodiru s tlom.
Povucite sigurnosnu polugu prema upravljačkoj ručki.
Lagano povucite ručicu užeta za pokretanje nekoliko puta dok ne osjetite otpor uzrokovan kompresijom motora, zatim povucite snažnim, odlučnim pokretom (XIX). Nakon nekoliko povlačenja motor bi se trebao pokrenuti.
Nakon pokretanja motora ne puštajte ručku startnog užeta iz ruke, već je pomaknite u donji položaj.
Kako se motor zagrijava, postupno pomičite polugu čoka prema OTVORENOM položaju. Nakon svake promjene položaja poluge prigušnice, morate pričekati da motor radi glatko. Povratna brzina poluge čoka ovisi o atmosferskim uvjetima u kojima se motor pokreće. Što je temperatura okoline niža, povrat mora biti sporiji.

Hitno zaustavljanje motora s unutarnjim izgaranjem
Otpustite sigurnosnu polugu koja će zaustaviti motor s unutarnjim izgaranjem.
Pažnja! Nakon što se motor zaustavi, glodalica se može još neko vrijeme okretati. **Držite ruke i noge dalje od rotirajućeg reznog elementa. Kontakt s oštricama može uzrokovati ozbiljne ozljede.**

Zaustavljanje motora s unutarnjim izgaranjem
Za zaustavljanje motora slijedite ove korake:
Držeći rezni element iznad tla, otpustite sigurnosnu polugu. Motor će se zaustaviti. Pričekajte dok se rezni element potpuno ne zaustavi.
Nakon što se glodalo potpuno zaustavi, spustite stroj tako da glodalo leži na tlu.
Prije napuštanja mjesta operatera, provjerite jesu li kotači blokirani pomoću poluga za blokadu kotača, posebno ako je stroj na nagibu.
Postavite prekidač motora (XVIII) u položaj OFF.
Kao što je prikazano na slici (XVI), zatvorite ventil za gorivo pomicanjem poluge ventila za gorivo (a) u položaj OFF.
Ostavite motor da se ohladi najmanje 30 minuta prije otpuštanja blokade kotača i spremanja ili transporta stroja. Vrući motor predstavlja opasnost od požara.

Punjenje goriva
UPOZORENJE! Gorivo je vrlo zapaljivo! Prilikom rukovanja gorivom potrebno je pridržavati se svih sigurnosnih mjera opreza. Nemojte puniti spremnik goriva dok stroj radi. Ne dolijevajte gorivo u blizini otvorenog plamena. Pušenje nije dopušteno u prostoru za točenje goriva. Ne prolijevajte gorivo. Ako se gorivo prolije, temeljito osušite proliveno gorivo prije pokretanja stroja. Zategnite čep spremnika za gorivo čvrsto i sigurno. Gorivo treba skladištiti u dobro zatvorenim, odobrenim spremnicima, daleko od izvora topline i izvan dohvata djece.

Zaustavite motor prema gore opisanom postupku.
Pričekajte da se motor ohladi.
Gorivo je bezolovni benzin s oktanskim brojem od najmanje 95. Za dolijevanje goriva odvrnite čep spremnika za gorivo (X) i ulijte gorivo u spremnik. Prilikom točenja goriva preporuča se koristiti sipač ili lijevak kako bi se smanjila opasnost od prskanja goriva. Ako se gorivo prolije, pažljivo obrišite preostalo gorivo. Pričekajte da se pare potpuno rasprše i pokrenite motor na drugom mjestu od mjesta na kojem je napunjen gorivom. Nakon punjenja spremnika za gorivo zatvorite otvor spremnika za gorivo poklopcem.
Ponovno pokrenite motor u skladu s postupkom u odjeljku „ *Pokretanje motora s unutarnjim izgaranjem”.*

Glodanje panjeva i korijenja
UPOZORENJE! Provjerite je li radno područje pravilno pripremljeno. Rizik od bacanja krhotina. Kamenje, iverje i krhotine mogu

uzrokovati ozbiljne ozljede ili materijalnu štetu. Krhotine se mogu bacati do 25 m u bilo kojem smjeru. Mogu se odbiti od tvrdih površina i pogoditi rukovatelja, promatrače ili osjetljivu okolinu. Nikada nemojte koristiti glodalicu bez odgovarajuće osobne zaštitne opreme, posebno zaštite za oči i štitnika za lice.
UPOZORENJE! Rotirajući kotač za mljevenje. Držite ruke i noge podalje od kotača za mljevenje. Dodir sa zubima može izazvati ozbiljne ozljede.

Koristite polugu za zaključavanje kotača za zaključavanje kotača stroja na mjestu predviđenom za obradu kako biste osigurali odgovarajuću stabilnost i siguran rad.
Upotrijebite polugu za zaključavanje rotacije za otključavanje rotacije stroja kako biste omogućili puni rad glodanja.
Pomoću poluge za gas povećajte broj okretaja motora. Glodalo će se početi okretati. Prije početka rada pričekajte da glodalo postigne punu radnu brzinu.
Okrenite glodalicu prema bočnoj strani debla, zatim polako umetnite rezni element u površinu.
Nakon što je rezni element u kontaktu s deblom, počnite s glatkim pokretima u stranu, postupno pomičući rezni kotač prema rubu debla dok se potpuno ne odvoji od njega.
Zatim promijenite smjer i nastavite s glodanjem u suprotnom smjeru dok glodalo ne dođe do suprotnog ruba debla.
Tijekom bočnih pomaka obratite pozornost na zvuk motora i prilagodite tlak kako biste izbjegli preopterećenje. Ako klinasti remen ili centrifugalna spojka proizvode buku koja ukazuje na prekomjerno opterećenje, smanjite pritisak na upravljačku ručku.
Ako se bočno pomicanje ne može izvesti slobodno, glodalo se mora podići.
Korijenje se može brusiti umetanjem oštrice okomito.
Dodatne preporuke za glodanje velikih debla (XX):
Kod glodanja većih debala, strugotina (a) se može nakupiti ispod glodala (b). U tom slučaju otpustite blokadu kotača i pomaknite stroj prema naprijed tako da se strugotine nakupe izravno ispod noževa. Spuštanje kotača za rezanje na sloj strugotine uzrokovat će njeno izbacivanje iz radnog područja stroja.
Nemojte dopustiti da kotači glodalice padnu u šupljinu prtljažnika. Ako u području mljevenja postoji udubljenje, napunite ga drvnom sječkom ili premjestite stroj na drugo mjesto.
Kada je glodanje završeno, zaustavite motor i blokirajte kotače stroja prije napuštanja mjesta operatera. Pustite da se stroj potpuno ohladi, odspojite kabel svjećice, postavite transportnu polugu, a zatim prevezite stroj na mjesto održavanja.

ODRŽAVANJE PROIZVODA
PAŽNJA! Prije čišćenja, popravka, provjere ili podešavanja, zaustavite motor i provjerite jesu li svi pokretni dijelovi potpuno zaustavljeni. Odspojite žicu svjećice i držite je dalje od svjećice kako biste spriječili slučajno pokretanje motora. Pričekajte dok se sve komponente stroja potpuno ne ohlade.

Tijekom jamstvenog roka, korisnik ne smije rastavljati stroj ili mijenjati bilo koje komponente ili dijelove osim dolje navedenih, jer će to poništiti jamstvo. Sve nepravilnosti uočene tijekom pregleda ili rada signal su za obavljanje popravka u servisu.

Nakon završetka rada, kućište, ventilacijske otvore, prekidače, dodatnu ručku i poklopce treba očistiti npr. mlazom zraka (pri tlaku koji ne prelazi 0,3 MPa), četkom ili suhom krpom bez upotrebe kemikalija i tekućina za čišćenje. Očistite alate i ručke suhom, čistom krpom.

Pažnja! Svi postupci održavanja moraju se izvoditi dok je stroj isključen i ne radi. Nakon gašenja motora, pričekajte dok se motor i komponente stroja potpuno ne ohlade, a zatim odvojite žicu svjećice.
Pažnja! Ako tijek uslužne djelatnosti nije opisan u nastavku. To znači da stroj morate odnijeti u specijalizirani servisni centar kako bi obavio ovaj posao.
Pažnja! Ako se za čišćenje koristi otapalo, izbjegavajte kontakt otapala s kožom i očima. Koristite osobnu zaštitnu opremu. Proizvod se ne smije čistiti vodenim mlazom, posebno pod pritiskom, niti uranjanjem u vodu.

Opće aktivnosti održavanja
Provjerite opće stanje stroja. Provjerite ima li labavih vijaka, neusklađenosti ili zaglavljivanja pokretnih dijelova, pukotina, oštećenih komponenti i drugih nedostataka koji mogu utjecati na siguran rad.
Uklonite svu prljavštinu ili materijal koji se mogao nakupiti na stroju, njegovim štitnicima i reznom elementu. Očistite uređaj nakon svake upotrebe. Zatim upotrijebite visokokvalitetno lagano strojno ulje za podmazivanje pokretnih dijelova.
Pažnja! Ne koristite visokotlačni perač za čišćenje stroja. Voda može prodrijeti u teško dostupna područja stroja i poklopaca, što može dovesti do oštećenja vretena, ležajeva ili motora.

Periodični pregledi
Potrebno je izvršiti periodični pregled i održavanje dolje navedenih komponenti stroja.

Provjera razine motornog ulja
Odvijte čep otvora za punjenje i uklonite mjerač razine ulja (IX).
Očistite i osušite indikator čistom krpom.

Umetnite mjernu šipku u cijev za punjenje, ali je nemojte okretati. Zatim izvadite i promatrajte naznačenu razinu ulja.
Ako je prikazana razina preniska, dolijte ulje do gornje razine mjerne šipke (iscrtkano područje).
Uvrnite mjernu šipku u grlo za punjenje ulja.

Promjena motornog ulja
Motorno ulje treba promijeniti nakon prvih 2 do 5 sati rada. Svaku narednu promjenu ulja treba izvršiti svakih 25 sati rada.
Budite oprezni kada mijenjate ulje. Ulje je vruće odmah nakon gašenja motora i može izazvati opekline. Iskorišteno ulje treba ekstrahirati pomoću ekstraktora namijenjenog za tu svrhu, u skladu s preporukama proizvođača ekstraktora .
Kao što je prikazano na ilustraciji (XXI), odvrnite čep otvora za punjenje ulja (a), umetnite cijev (b) usisnog uređaja (c) izravno u otvor za punjenje ulja, a zatim usisajte svo motorno ulje, imajući na umu da će se postupak morati ponoviti nekoliko puta prije nego se sve ulje ukloni. Nakon što završite s usisavanjem, obrišite preostalo ulje.
Nadopunite ulje prema postupku opisanom u odjeljku: "Priprema za rad".
PAŽNJA! Iskorišteno motorno ulje mora se zbrinuti u skladu s lokalnim propisima. Zabranjeno je izlijevanje motornog ulja u kanalizaciju.

Podmazivanje ležajeva reznog elementa (XXII) – svakih 20 sati rada
Kako bi se osigurao ispravan rad i produžio vijek trajanja reznog elementa, ležajeve osovine glodala treba redovito podmazivati. Podmazivanje se vrši preko mazalica koje se nalaze s obje strane osovine.
Da biste to učinili, očistite mazalice kako biste spriječili ulazak onečišćenja u sustav za podmazivanje. Otvorite zaštitne kapice.
Pomoću odgovarajućeg pištolja za podmazivanje ubrizgajte industrijsku mast NLGI stupnja 2 dok se mast ne pojavi na brtvama.
Nakon podmazivanja uklonite višak masti i zaštitite mazalice zaštitnim čepovima.
Redovito podmazivanje smanjuje trenje, sprječava prijevremeno trošenje ležajeva i osigurava nesmetan rad glodalice.

Održavanje reznog elementa
Jedna od najvažnijih komponenti brusilice panjeva je glodalo (a), koje je opremljeno reznim zubima (b) pričvršćenim na bazu reznog zuba (c), kao što je prikazano na slici (XXIII). Komponente glodalice također su najosjetljivije na habanje i oštećenja. Prilikom frezanja panjeva dolazi u dodir ne samo s drvom, već može doći u kontakt i sa skrivenim abrazivnim materijalima i tvrdim predmetima koji se nalaze u blizini panja, poput zemlje, kamenja, šute ili drugog otpada. Istrošenost i oštećenje reznih zuba može značajno smanjiti učinkovitost i performanse stroja, stoga treba redovito kontrolirati njihovo stanje i zamijeniti oštećene ili istrošene dijelove. Zabranjeno je koristiti glodalicu ako je neki od elemenata glodalice istrošen ili oštećen, sve dok se ne zamijeni novim bez nedostataka.
Za uklanjanje istrošenog zuba rezača, isključite motor, odspojite žicu svjećice i provjerite je li kotačić za rezanje potpuno zaustavljen. Zatim blokirajte rotaciju glodalice kako biste spriječili njeno pomicanje tijekom uklanjanja. Pomoću odgovarajućeg ključa odvrnite maticu koja učvršćuje rezni zub, zatim uklonite istrošeni zub i temeljito očistite sjedište zuba od prljavštine i ostataka masti. Postavite novi rezni zub u bazu, zatim učvrstite njegov položaj maticom, čvrsto je i sigurno zategnite.
Ako je potrebno zamijeniti bazu zuba, odvrnite montažni vijak i zatim demontirajte bazu. Očistite utičnicu za ugradnju osnove zuba od bilo kakve prljavštine i ostataka masti. Postavite novu bazu zuba u kotač za glodanje, poravnavajući rupe za montiranje, a zatim ga pričvrstite na kotač pomoću vijka za montiranje. Zategnite vijak na 81 Nm. U sljedećem koraku postavite rezni zub na novu bazu prema gore opisanom postupku.
Nakon ugradnje provjerite jesu li zub i njegova baza čvrsto pričvršćeni za glodalo i nemaju zazora. Prije pokretanja stroja provjerite jesu li svi alati uklonjeni i zaštitni poklopci ponovno postavljeni. Redoviti pregled i zamjena komponenti glodala osigurava učinkovit i siguran rad stroja.
Moguće je koristiti YATO rezervne dijelove kao što su: ravni rezni zub YT-861925, zakrivljeni rezni zub YT-861924, rezni zub YT-861926.

Održavanje filtera zraka (XXIV) – svakih 50 sati rada
PAŽNJA! Ne koristite stroj bez pravilno instaliranog zračnog filtra ili s oštećenim zračnim filtrom. Inače bi motor s unutarnjim izgaranjem mogao usisati nečistoće koje bi inače zadržao filtar. Nečistoće mogu uzrokovati smetnje u radu motora, pa čak i oštećenja.
Potpuno odvrnite gumb koji učvršćuje kućište filtra, zatim uklonite poklopac filtra. Uklonite filtar s baze. Zračni filter sastoji se od dva elementa – papira i spužve. Pažljivo pregledajte svaki element filtera na rupe, poderotine i oštećenja. Ako je bilo koji element filtera oštećen ili se ne može očistiti tijekom održavanja, mora se zamijeniti novim, bez kvarova. Moguće je koristiti YATO YT-861932 filter zraka.
Očistite papirnati element mlazom komprimiranog zraka (tlak ne veći od 0,2 MPa), ispuhujući prljavštinu iznutra ili usisavajući prljavštinu izvana pomoću uske četke usisavača. Zbog osjetljive strukture papirnatog filtra preporuča se nježno čišćenje. Nemojte namakati papirnati element u vodu ili bilo koju drugu tekućinu. Nemojte četkati kako biste izbjegli trljanje prljavštine u strukturu filtera.
Očistite spužvasti element u toploj vodi s tekućinom za pranje posuđa, temeljito isperite i ostavite da se potpuno osuši. Namočite osušenu spužvu filtera u čisto motorno ulje i iscijedite je, ali pazite da filter ostane vlažan.
Krpom lagano navlaženom vodom očistite svu prljavštinu s unutarnje strane baze filtra i poklopca filtra. Pazite da prašina ili prljavština ne uđu u cijev koja vodi do rasplinjača.
Postavite spužvasti element na papirnati filterski element. Ponovno postavite filtar i zatvorite poklopac filtra. Provjerite je li poklo-

pac filtra čvrsto zatvoren i je li gumb za pričvršćivanje kućišta filtra pravilno zategnut.

Održavanje svjećica (XXV) – svakih 100 sati rada

Odvojite žicu od svjećice. Uklonite svjećicu (a) pomoću ključa za svjećice. Koristite žičanu četku za čišćenje elektroda od naslaga ugljika. Provjerite razmak između elektroda, trebao bi biti između 0,7 mm i 0,8 mm.

Ako primijetite spaljene elektrode ili napuknut keramički poklopac, zamijenite svjećicu novom. Uvrnite svjećicu. Spojite žicu na svjećicu.

Održavanje filtera za punjenje goriva

Skinite čep spremnika goriva (X). Izvucite filtar spremnika goriva (XXVI). Očistite filtar spremnika goriva bijelim špiritom. Osušite mekom, čistom krpom. Ugradite filtar u otvor za punjenje. Ugradite poklopac otvora za punjenje goriva.

Pažnja! Stijenke filtera izrađene su od osjetljive mreže. Morate biti oprezni tijekom održavanja kako ih ne biste oštetili. Ako je filtar oštećen, potrebno ga je zamijeniti novim, bez oštećenja prije nastavka rada.

Podešavanje napetosti klinastog remena (XXVII)

Odvijte sve pričvrsne vijke i zatim uklonite poklopac klinastog remena.

Otpustite četiri vijka (a) koji pričvršćuju bazu motora, što će omogućiti pomicanje motora.

Otpustite sigurnosnu maticu (b) na zateznom vijku (c), koji također služi za poravnavanje osi remenice.

Okrenite vijak za zatezanje u smjeru kazaljke na satu kako biste povećali napetost klinastog remena ili suprotno od kazaljke na satu kako biste je smanjili.

Provjerite zategnutost klinastog remena – pod opterećenjem od otprilike 2,3–3,2 kg remen bi se trebao savijati za otprilike 10 mm u sredini.

Provjerite poravnanje remenica pomoću ravnala. Ako je potrebno, ispravite njihovu postavku podešavanjem položaja motora u odnosu na bazu.

Zategnite sigurnosnu maticu i pričvrsne vijke baze motora.

Ugradite poklopac klinastog remena s pričvrsnim vijcima.

Ako primijetite oštećenje klinastog remena ili smanjenje performansi stroja, zamijenite remen novim bez nedostataka. Da biste to učinili, olabavite zatezni vijak i četiri vijka koji pričvršćuju bazu motora, uklonite istrošeni remen, namjestite novi klinasti remen, a zatim podesite napetost u skladu s gornjim postupkom. Moguće je koristiti klinasti remen YATO YT-861927.

SKLADIŠTENJE I TRANSPORT PROIZVODA

Ako se stroj neće koristiti dulje od 30 dana, slijedite korake u nastavku kako biste ga pravilno pripremili za skladištenje.

Pažnja! Uvijek ispraznite spremnik goriva prije skladištenja ili transporta.

Potpuno ispraznite spremnik goriva, jer gorivo koje sadrži etanol može izgubiti svoja svojstva nakon samo 30 dana. Iskorišteno gorivo može sadržavati naslage gume koje mogu začepiti karburator i ograničiti protok goriva.

Pokrenite motor i radite dok se automatski ne zaustavi. Ovo će osigurati da je gorivo potpuno ispušteno iz rasplinjača. Rad motora dok se potpuno ne isprazni pomaže u sprječavanju nakupljanja naslaga ugljika unutar rasplinjača i mogućeg oštećenja motora.

Dok je motor još topao, ispustite ulje iz motora kako je opisano u odjeljku „ *Promjena motornog ulja* „ uputa. Zatim napunite sustav svježim uljem u skladu sa specifikacijama navedenim u tablici tehničkih podataka.

Povucite uže startera tako da se motor okrene nekoliko puta.

Prestanite povlačiti uže kada osjetite otpor.

Nakon što se stroj potpuno ohladi, odspojite žicu svjećice kako biste spriječili slučajno pokretanje tijekom skladištenja.

Koristite čiste krpe za čišćenje vanjskog dijela stroja i za uklanjanje prljavštine iz otvora za zrak kako bi ostali čisti. Tijekom skladištenja otvori za ventilaciju moraju biti čisti. Nemojte prekrivati ventilacijske otvore.

Pažnja! Ne koristite jake deterdžente ili sredstva za čišćenje na bazi nafte za čišćenje plastičnih dijelova, jer kemikalije mogu oštetiti plastične dijelove.

Očistite prema uputama.

Čuvati na tamnom, suhom, zaštićenom od smrzavanja i dobro prozračenom mjestu. Stroj držite podalje od izvora topline, otvorenog plamena, iskri i kontrolnih svjetala – kao što su bojleri, grijači s ventilatorom, peći, sušilice rublja ili drugi plinski uređaji – čak i ako je spremnik goriva stroja prazan, jer se preostalo gorivo može zapaliti.

Mjesto skladištenja mora biti zaštićeno od pristupa djece. Proizvod treba čuvati na temperaturi između 5 i 30 stupnjeva Celzijevih.

Preporuča se skladištenje proizvoda u tvorničkom pakiranju ili pakiranju koje štiti od prašine. Proizvod čuvajte u vodoravnom položaju.

Tijekom transporta, stroj mora biti zaštićen od udaraca i jakih vibracija koje bi mogle oštetiti njegove komponente. Stroj se mora transportirati u vodoravnom položaju i odgovarajuće učvrstiti kako bi se spriječilo pomicanje, klizanje ili prevrtanje.

Nakon svakog transporta provjerite jesu li pričvrsni vijci dobro zategnuti.

خصائص المنتج

تعمل على تقليل الاهتزازات الناتجة عن العمل بالمنشار الكهربائي، مما يقلل من التعب أثناء العمل لفترات طويلة. تعمل على تقليل الاهتزازات الناتجة عن العمل بالمنشار الكهربائي، مما يقلل من التعب أثناء العمل لفترات طويلة.

اقرأ دليل التشغيل الخاص بالجهاز قبل التشغيل.

يجب على المستخدم الالتزام بالتعليمات الخاصة بالسلامة والتشغيل والصيانة الواردة في دليل التشغيل الخاص بالجهاز. قد يؤدي عدم الالتزام بالتعليمات الواردة في دليل التشغيل إلى الإصابة بالحروق أو الحرائق و/أو إصابات خطيرة أخرى. يجب الحفاظ على دليل التشغيل في مكان آمن للرجوع إليه في المستقبل. يجب أن يكون دليل التشغيل متاحًا لجميع الأشخاص الذين يستخدمون الجهاز. يجب أن يكون المستخدم على دراية بالمخاطر المحتملة أثناء استخدام الجهاز. يجب أن يكون المستخدم على دراية بالمخاطر المحتملة أثناء استخدام الجهاز.

تعليمات السلامة العامة

تحذير

قراءة جميع تعليمات السلامة وجميع التعليمات الأخرى. قد يؤدي عدم اتباع التعليمات الواردة أدناه إلى حدوث صدمة كهربائية أو حريق و/أو إصابة خطيرة. يجب الاحتفاظ بجميع التعليمات للرجوع إليها في المستقبل. يجب أن يكون المستخدم على دراية بالمخاطر المحتملة أثناء استخدام الجهاز. يجب أن يكون المستخدم على دراية بالمخاطر المحتملة أثناء استخدام الجهاز.

المواصفات الفنية

المعلمة	وحدة القياس	قيمة
رقم الكتالوج		٨٦١٢٥-YT
نوع الوقود		بنزين خالي من الرصاص E١٠
نوع زيت المحرك		٤٠-SAE١٥W
سعة خزان زيت المحرك	[ل]	١,١
سعة خزان الوقود	[ل]	٦,٥
عدد الأسطوانات		١
عدد القضبان		٤
نوع بدء التشغيل		يدوي
تبريد		عن طريق الجو
نوع شمعة الإشعال		اف٧ ار تي سي
إزاحة المحرك	[˜]	٤٢٠
قوة المحرك	[كيلوواط]	٩,٠
الحد الأقصى لسرعة المحرك	[الدقيقة ˉ١]	٣٦٠٠
قطر عجلة الطحن	[مم]	٣٠٠
عدد الأسنان		٨T
ارتفاع القطع	[مم]	٢٥٠
عمق القطع	[مم]	١٧٠
أبعاد	[مم]	١٧٥٥x٧٥٠x١٢٠٠
كتلة	[كجم]	١١٣
ضوضاء		
ضغط الصوت	[ديسيبل (أ)]	٩٠,٨ ± ٢,٥
قوة L_{WA}	[ديسيبل (أ)]	١٠١ ± ١,٦١
مستوى الاهتزاز (اليد-الذراع)	[م/ث ˆ]	٦,٩ ± ١,٥
درجة حرارة التشغيل/التخزين	[°C]	٥~٣٠

قواعد السلامة العامة

تحذير

قراءة جميع تعليمات السلامة وجميع التعليمات الأخرى. قد يؤدي عدم اتباع التعليمات الواردة أدناه إلى حدوث صدمة كهربائية أو حريق و/أو إصابة خطيرة. يجب الاحتفاظ بجميع التعليمات للرجوع إليها في المستقبل. يجب أن يكون المستخدم على دراية بالمخاطر المحتملة أثناء استخدام الجهاز. يجب أن يكون المستخدم على دراية بالمخاطر المحتملة أثناء استخدام الجهاز.

تعليمات السلامة الخاصة بالمنشار الكهربائي

تحذير. قراءة جميع تعليمات السلامة وجميع التعليمات الأخرى. قد يؤدي عدم اتباع التعليمات الواردة أدناه إلى حدوث صدمة كهربائية أو حريق و/أو إصابة خطيرة. يجب الاحتفاظ بجميع التعليمات للرجوع إليها في المستقبل. يجب أن يكون المستخدم على دراية بالمخاطر المحتملة أثناء استخدام الجهاز. يجب أن يكون المستخدم على دراية بالمخاطر المحتملة أثناء استخدام الجهاز.

تعليمات السلامة الخاصة بالمنشار الكهربائي

أبقِ أطفالك وأي أشخاص آخرين بعيدًا عن منطقة العمل عند تشغيل المنشار الكهربائي. يجب أن يكون المستخدم على دراية بالمخاطر المحتملة أثناء استخدام الجهاز. يجب أن يكون المستخدم على دراية بالمخاطر المحتملة أثناء استخدام الجهاز.

تشغيل الماكينة على الفور. يجب أن يكون الأطفال تحت إشراف دائم من قبل الكبار.
لا تقم بتشغيل الماكينة تحت تأثير الكحول أو المخدرات أو الأدوية التي قد تؤثر على قدرتك على العمل بأمان.
ينبغي ارتداء الملابس الوقائية المناسبة. من المستحسن ارتداء السراويل الطويلة والأحذية الواقية والقفازات. يُحظر ارتداء الملابس
الفضفاضة أو المجوهرات أو السراويل القصيرة التي قد تتشابك مع الأجزاء المتحركة من الماكينة. ينبغي تأمين الشعر الطويل فوق
الكتفين.
ينبغي حماية العينين والوجه والرأس من الغبار. يجب استخدام نظارات السلامة أو النظارات الواقية ذات الدروع الجانبية.
ينبغي ارتداء وسائل حماية السمع.
أثناء العمل، حافظ على مسافة آمنة من جميع الأجزاء المتحركة في الماكينة. يوجد خطر الإصابة بإصابات خطيرة في حالة ملامسة الأجزاء الدوارة.
لا تلمس أي مكونات من الماكينة والتي قد تصبح ساخنة أثناء التشغيل. اسمح للجهاز بالتبريد قبل إجراء أي أعمال صيانة أو تعديل أو خدمة.
لا تعمل حافي القدمين أو مرتدُيا أحذية خفيفة، مثل الصنادل. من المستحسن استخدام أحذية واقية تزيد من قوة الثبات على الأسطح الزلقة.

منطقة العمل

تم تجهيز الماكينة بمحرك احتراق داخلي. لا تستخدم المنتج بالقرب من مناطق الغابات أو المناطق المليئة بالأعشاب أو النباتات الجافة إلا إذا كان
نظام العادم مزوَّدًا بمانع شرارات يتوافق مع لوائح السلامة من الحرائق المحلية.
لا تقم بتشغيل المحرك أو تشغيله في الأماكن المغلقة. تحتوي أبخرة العادم على أول أكسيد الكربون (CO)، وهو غاز عديم اللون والرائحة وهو قاتل.
يجب استخدام الجهاز فقط في المناطق الخارجية جيدة التهوية.
لا تتدخل في نظام المحرك لزيادة سرعته فوق القيم المسموح بها من قبل الشركة المصنعة.
من المستحسن حمل مطفأة حريق من النوع B عند العمل في الظروف الجافة لتقليل خطر الحريق.
لا تقم بتشغيل الماكينة في ظروف الرؤية المحدودة أو الإضاءة غير الكافية.

فحص الماكينة قبل التشغيل

قبل كل استخدام، قم بفحص الحالة الفنية للجهاز، وخاصة التجميع الصحيح للأغطية وإحكام ربط الصواميل والمسامير.
لا تستخدم الجهاز إذا كان يحتاج إلى إصلاح أو كان في حالة فنية سيئة. يجب استبدال الأجزاء التالفة أو المفقودة أو المعيبة قبل تشغيل
الماكينة.
لا تقم بتشغيل الماكينة إذا لم يوقف مفتاح المحرك المحرك. أية آلة احتراق لا يمكن إيقاف تشغيلها باستخدام مفتاح تكون خطيرة ويجب
إصلاحها.
تأكد من إزالة جميع المفاتيح وأدوات الضبط من منطقة الماكينة قبل بدء تشغيلها. يمكن أن تتشابك الأدوات المتروكة في الأجزاء
المتحركة وتتسبب في حدوث إصابات.
تجنب تشغيل الماكينة عن طريق الخطأ. قبل النقل أو الصيانة أو الخدمة، تأكد من أن مفتاح المحرك في وضع إيقاف التشغيل.
إذا بدأت الماكينة بالاهتزاز بشكل غير طبيعي أثناء التشغيل، قم بإيقاف تشغيل المحرك على الفور وتحقق من السبب. قد يكون الاهتزاز
علامة على وجود خلل خطير.

احتياطات الوقود

تحذير! الوقود قابل للاشتعال بشكل كبير وأبخرته يمكن أن تسبب انفجارًا. يجب اتخاذ كافة الاحتياطات اللازمة لتقليل خطر الإصابة
الخطيرة.
عند ملء أو تفريغ خزان الوقود:
استخدم فقط حاويات الوقود المعتمدة.
قم بالتزود بالوقود في منطقة خارجية نظيفة وجيدة التهوية.
قبل التزود بالوقود، قم بإيقاف تشغيل المحرك وانتظر حتى يبرد تمامًا.
لا تدخن، ولا تستخدم النيران المكشوفة، ولا تبق بالقرب من الشرر أو درجات الحرارة المرتفعة بالقرب من الوقود.
يمنع تزويد الماكينة بالوقود في الغرف المغلقة.
قم بتخزين الوقود في حاويات محكمة الغلق ومعتمدة مُوسَّمة بشكل مناسب، وفي مكان بارد جيد التهوية، بعيدًا عن مصادر الحرارة
والاشتعال.
لا تملأ خزان الوقود أكثر من اللازم. يجب ألا يتجاوز مستوى الوقود 12.5 مم أسفل الجزء السفلي من عنق الحشو للسماح بمساحة لتمدد الوقود
مع ارتفاع درجة الحرارة.
ينبغي مسح أي وقود مسكوب على الفور. في حالة انسكاب الوقود، لا تقم بتشغيل الجهاز حتى تتبخر أبخرة الوقود بشكل كامل.
لا تخزن الجهاز مع الوقود في الخزان في منطقة حيث يمكن لأبخرة الوقود أن تتلامس مع مصادر الاشتعال مثل سخانات المياه أو الأفران
أو الأجهزة الأخرى ذات درجة الحرارة العالية.

السلامة التشغيلية

يجب وضع الماكينة بحيث لا يمكن تحريكها عن طريق الخطأ أثناء الصيانة أو التنظيف أو التعديلات أو تركيب الملحقات.
لا يجوز إجبار الآلة على العمل بما يتجاوز قدرتها المقدرة.
يُحظر التدخل في إعدادات منظم المحرك أو تشغيل المحرك بسرعات مفرطة.
لا تضع يديك أو قدميك بالقرب من الأجزاء المتحركة للجهاز.
تجنب ملامسة الزيت الساخن والوقود وأبخرة العادم وأجزاء الماكينة الساخنة.
في حالة حدوث ضوضاء أو اهتزاز مفرط، قم بإيقاف تشغيل الجهاز على الفور وافحص السبب.

تعليمات السلامة والتشغيل لآلة طحن جذوع الأشجار

تحذير! قبل تشغيل آلة طحن جذوع الأشجار، اقرأ وافهم دليل التعليمات هذا بشكل كامل. يرجى الانتباه جيدًا إلى كافة التحذيرات والاحتياطات.
إن التشغيل والصيانة غير السليمة للآلة قد يؤدي إلى إصابة خطيرة أو وفاة المشغل أو المارة.

تحمل كل آلة مخاطر تشغيلية معينة. تحتوي آلة حطن جذوع الأشجار على مخاطر محددة يجب على المستخدم أن يكون على دراية بها وأن يتجنبها. يجب على مشغل الجهاز وأطقمه أن يكون على دراية بالمخاطر المحتملة واتباع قواعد السلامة. لتقليل المخاطر، يجب اتباع التدابير الموضحة. يجب على مشغل الجهاز وأطقمه أن يكون على دراية بالمخاطر المحتملة واتباع قواعد السلامة. لتقليل المخاطر، يجب اتباع التدابير الموضحة. يجب على مشغل الجهاز وأطقمه أن يكون على دراية بالمخاطر المحتملة واتباع قواعد السلامة. لتقليل المخاطر، يجب اتباع التدابير الموضحة.

قائمة التحقق من السلامة قبل التشغيل

قبل استخدام الجهاز لأول مرة، يجب على المشغل التأكد من أن الجهاز يعمل بشكل صحيح وأن جميع الميزات الأمنية تعمل بشكل صحيح. يجب على المشغل التأكد من أن الجهاز يعمل بشكل صحيح وأن جميع الميزات الأمنية تعمل بشكل صحيح. يجب على المشغل التأكد من أن الجهاز يعمل بشكل صحيح وأن جميع الميزات الأمنية تعمل بشكل صحيح.

تحذير! لا تقم أبدًا بقطع جذوع الأشجار على أرض مائلة. يجب إزالة أي عوائق خاصة حيث قد تتحرك الآلة أو تنقلب بشكل غير متوقع. عند قطع جذوع الأشجار على أرض مائلة، يجب إزالة أي عوائق خاصة حيث قد تتحرك الآلة أو تنقلب بشكل غير متوقع. عند قطع جذوع الأشجار على أرض مائلة، يجب إزالة أي عوائق خاصة حيث قد تتحرك الآلة أو تنقلب بشكل غير متوقع.

متطلبات الوقود

الوقود الموصى به: بنزين خالي من الرصاص E10 مع حد أدنى من الأوكتان 95.

يجب استخدام الوقود والزيت الخاليين من أي تلوث والمخصصين للمحركات رباعية الأشواط. من المستحسن استخدام منتجات عالية الجودة للحفاظ على أداء المحرك.

تحقق من مستوى زيت المحرك بانتظام. قد يؤدي استخدام الجهاز بمستوى زيت منخفض أو بدون زيت على الإطلاق إلى تلف المحرك بشكل خطير.

تعليمات التشغيل الآمن

يجب استخدام الوقود والزيت الخاليين من أي تلوث والمخصصين للمحركات رباعية الأشواط. من المستحسن استخدام منتجات عالية الجودة للحفاظ على أداء المحرك.

يجب ارتداء نظارات السلامة وغيرها من المعدات الواقية الشخصية أثناء تشغيل الجهاز لحماية العينين والوجه من الحطام المتطاير.

يجب على المشغل التأكد من أن الجهاز يعمل بشكل صحيح قبل كل استخدام. تحقق من أن جميع الأجزاء مثبتة بشكل صحيح وأن جميع الأدوات في حالة جيدة.

يجب على المشغل التأكد من أن الجهاز يعمل بشكل صحيح قبل كل استخدام. تحقق من أن جميع الأجزاء مثبتة بشكل صحيح وأن جميع الأدوات في حالة جيدة.

تعليمات التشغيل الآمن

يجب على المشغل التأكد من أن الجهاز يعمل بشكل صحيح قبل كل استخدام. تحقق من أن جميع الأجزاء مثبتة بشكل صحيح وأن جميع الأدوات في حالة جيدة.

يجب على المشغل التأكد من أن الجهاز يعمل بشكل صحيح قبل كل استخدام. تحقق من أن جميع الأجزاء مثبتة بشكل صحيح وأن جميع الأدوات في حالة جيدة.

يجب على المشغل التأكد من أن الجهاز يعمل بشكل صحيح قبل كل استخدام. تحقق من أن جميع الأجزاء مثبتة بشكل صحيح وأن جميع الأدوات في حالة جيدة.

يجب على المشغل التأكد من أن الجهاز يعمل بشكل صحيح قبل كل استخدام. تحقق من أن جميع الأجزاء مثبتة بشكل صحيح وأن جميع الأدوات في حالة جيدة.

،ةلآلا نع داعتبالا ىلإ اهيف جاتحت ةرم لك يف-
،هحالصإ وأ تاقحلملا لادبتسا وأ هصحف وأ زاهجلا فيظنت لبق -
،بيرغ مسجب بيصأ نأ دعب -
،لمعلا ناكم ىلإو نم لقنلا لبق -
.طرفم لكشب زازتهالاب ةنيكاملا تأدب اذإ-
.ةنيكاملل ةكرحتملا ءازجألا فقوتت ىتح رظتنا .تقولا ضعبل ناوردلا يف ةكرحتملا ءازجألا رمتست دق ،كرحملا ليغشت فاقيإ دعب !هابتنا

لمعلا يف رطاخملا

.ةفلات تانوكم ىلع يوتحي وأ حيحص ريغ لكشب هطبض مت وأ لمتكم ريغ وأ افلات ناك اذإ زاهجلا مدختست ال .ررض
ةحئار تممش اذإ .نيزنبلا ةحئار دوجو مدع نم دكأت ،دوقولا مامص حتف دعب .ءدبلا لبق دوقولا برست نع اثحب زاهجلا صحفب مق .دوقولا برست
مقو ارًوف ناكملا ةرداغمب مق ،دوقولا برست ةلاح يف .ةيئابرهكلا ةزهجألا وأ ةفوشكملا ناريناا مادختسا وأ كرحملا ليغشتب مقت الف ،دوقولا
،ةنيكاملا ليغشت ةداعإ لبق .برستلا ردصم نم ققحتو ةصام داوم مادختساب بكسنملا دوقولا ةلازإب مق ،انًكمم كلذ ناك اذإ .لطعلا ناكم نيمأتب
ءافطإلا مسقب لصتا ،قيرح بوشن رطخ كانه نوكي امدنع .دوقولا تاليصوت عيمج ليصوت ماكحإ نم دكأتو لماكلاب برستلا حالصإ نم دكأت
.روفلا ىلع
اذإ .ةافولاو ممستلا ىلإ يدؤي نأ نكمي ةحئارلا ميدع ماس زاغ وهو ،نوبركلا ديسكأ لوأ زاغ ليغشتلا ءانثأ كرحملا ردصي .نوبركلا ديسكأ لوأ
.بيبطلا رشتساو يقن ءاوه هب ناكم ىلإ بهذاو روفلا ىلع كرحملا فقوأ ،لمعلا ءانثأ نايثغلا وأ فعضلا وأ راودلاب ترعش
ةيلسانت ارًارضأ وأ ةيقلخلا بويعلا وأ ناطرسلا ببستت نأ نكمي ةيئايميك داوم زاهجلا ردصي نأ نكمي .مداعلا تازاغب ةطبترملا ىرخألا رطاخملا
.مداعلا ةرخبأ قاشنتسا بنجت .ىرخأ
.فوشكملا بهللا وأ ررشلا نم برقلاب وأ ةلماعلا تالآلا نم برقلاب نخدت ال .ررش/قرح
.قورحلا ببستو ادًج ةنخاس كرحملاو مداعلا تانوكم حبصت نأ نكمي .مداعلا بعشم وأ تومصلا متاك سملت ال .نخاس تومص متاك
ادًبأ مقت ال .ةنيكاملا يف ىرخألا ةكرحتملا ءازجألاو عطقلا ةلجعو ةدايقلا ةمزحأ نع ادًيعب كسبالمو كيمدقو كيديب ظفتحا .ةلآلا نم ةكرحتم ءازجأ
.ةريطخ تاباصإ ثودح ىلإ ةراودلا عطقلا نانسأ وأ ةدايقلا مازح عم سمالتلا يدؤي دق .ةنيكاملا ليغشت ءانثأ تادشملا وأ سارحلا ةلازإب
.لقألا ىلع ةقيقد 30 ةدمل دربي نأ دعب الإ دوقولاب كرحملا ديوزت ةداعإب مقت ال .دوقولاب دوزتلا
ىلع هليغشت فاقيإب مقف ،زاهجلا ليغشت ءانثأ ىرخأ تافلاخم يأ وأ ةيداع ريغ تازازتها وأ ةيداع ريغ تاوصأ يأ تظحال اذإ .ميلس ريغ ليغشت
.ببسلا نم ققحتو روفلا
.باصعألا فلتو ةيومدلا ةرودلا يف لكاشم ىلإ تالآلا تازازتهال ليوطلا ضرعتلا يدؤي نأ نكمي .تازازتهالا
.يضرعلا ليغشتلا عنمل تاحالصإ يأ ءارجإ لبق لاعشإلا ةعمش كلس لصفو ةنيكاملا ليغشت فاقيإب امًئاد مق .تاحالصإلا/تاليدعتلا
ءازجألا عيمج فقوت نم دكأتو لاعشإلا ةعمش كلس لصفو كرحملا ليغشت فاقيإب الًوأ مق ،ةنيكاملا لخاد ةدام ترشحنا اذإ .ةروظحملا داوملا ةلازإ
.صيخشتلا ءارجإ وأ دادسنالا ةلازإ يف ءدبلا كنكمي طقف اهنيح .امًامت ةكرحتملا

ةيصخشلا ةيامحلا تادعم

.نحطلا ةنيكام ليغشت دنع ىرخألا عمسلا ةيامح لئاسو وأ نذألا تادادس دِترا .عمسلا ةيامح
.نحطلا ةنيكام ليغشت دنع ةدمتعملا نيعلا ةيامح لئاسو دِترا .نيعلا ةيامح
.ةملاسلا تاراظن ىلإ ةفاضإلاب يكبش عانق وأ لماك هجو يقاو عم ةذوخ دِترا .هجولا ةيامح
ال .ةنيكاملا نم ةكرحتملا ءازجألا عم ليوطلا رعشلا وأ تارهوجملا وأ ةضافضفلا سبالملا كباشتت نأ نكمي .ةضافضفلا تاراوسسكالاو سبالملا
.نحطلا ةنيكام ليغشت ءانثأ ةضافضف سبالم وأ تارهوجم يدترت
.ةنيكاملا هفذقت يذلا ماطحلا نم كيقاس ةيامحل ايًوقو الًيوط الًاطنب دِترا .ليوط نولطنب

ةنكاسلا ءابرهكلا رطخ – دوقولاب دوزتلا ةملاس

ةداعإب امًئاد مق ،رطاخملا ليلقتل .اقًيرح ببستو دوقولا ةرخبأ لعشت نأ نكمي ةيكيتاتسورهك ةرارش ثودح رطخ كانه ،دوقولاب دوزتلا ةداعإ دنع
ةيواحلا عضو يغبني .دوقولا عزوم نم ةرشابم دوقولاب هديوزت ةداعإ نم الًدب ضرألا ىلع ةتبثم ةلومحم ةيواح مادختساب دوقولاب زاهجلا ديوزت
يف وأ ةروطقم ىلع اهدوجو ءانثأ دوقولاب ةنيكاملا ديوزت ةداعإب مقت ال .دوقولا ةئبعت ةحتفب لاصتا ىلع اهفرط نوكي نأ بجيو ضرألا ىلع
ناريناا مدختست ال ،دوقولاب دوزتلا دنع .ةمكارتم ةنكاس ءابرهك يأ غيرفتل ضرؤم يندعم مسج سملب ىصوي ،دوقولاب دوزتلا ةداعإ لبق .ةبكرم
.تارارش ديلوت ىلإ يدؤت دق ةطشنأب موقت وأ نخدت وأ ةفوشكملا

ةنيكاملا ةنايص دعاوق

.ةيئايميكلا داوملا ةسمالم نع اهداعبإ بجي كلذلو طاطملا وأ كيتسالبلا نم ةعونصم ةنيكاملا ءازجأ ضعب
.انًخاس لازي ال مداعلا جرخم ناك اذإ زاهجلا ةيطغتب مقت ال
،تاليدعت يأ ءارجإ زوجي ال .عزوملا وأ ةعنصملا ةكرشلا لبق نم اهنيمأت مت يتلاو كرحملا وأ ةنيكاملا نم قلغلا ةمكحم ءازجأ يأب ثبعلا زوجي ال
.لهؤم ةمدخ ينف ةطساوب الإ ،كرحملا ةعرس ليلقت وأ ةدايز لثم
.ةقلاع ةكرحتم ءازجأ دوجو مدعو حيحص لكشب تانوكملا عيمج ةاذاحم نم ماظتناب دكأت ،ةديج لمع ةلاح يف كزاهج ىلع ظافحلل
تالآلا ليغشت ةجيتن ثدحت ثداوحلا نم ديدعلا .ةنيكاملا مادختسا يف رارمتسالا لبق اهلادبتسا وأ ةيلابلا وأ ةفلاتلا ءازجألا حالصإ يغبني
.ةئيس ةينف ةلاح يف

تايافنلا ةرادإ

لقن يغبني .اهب لومعملا ةئيبلا ةيامح ةمظنألا اقًفو ةمدختسملا تاودألاو فيلغتلاو ةئبعتلا داوملاو ةيكالهتسالا داوملا ريودت ةداعإ بجي
.ةيعانصلا تايافنلا نم صلختلا ئدابمل اقًفو ةيلحملا ريودتلا ةداعإ ةطقن ىلإ تايافنلا

جتنملا عيمجت

عيمجتلل ريضحتلا

يجب إخراج المنتج من العبوة وإزالة جميع عناصر العبوة. من المستحسن الحفاظ على العبوة، والتي قد تكون مفيدة عند نقل المنتج أو تخزينه.
يف رارمتسالا نم جتنملا عنمي ،تاهوشتلا وأ قوقشلا لثم ،ةظحالم متي فلت يأ .لقنلا ءانثأ فلتلل جتنملا نم ءزج يأ ضرعت مدع نم دكأت
امهلادبتسا وأ فلاتلا ءازجألا حالصإ متي ىتح مادختسالا.
فيظنو بلص ،يوتسم حطس ىلع زاهجلا عضو نسحتسملا نم.
تيبثتلا ءانثأ ةيقاولا سبالملاو نيعلا ةيامحو ةيقاولا تازافقلا لثم ةيصخشلا ةيامحلا تادعم ءادترا بجي.

ةلآلا عيمجت
:ةيحيضوتلا ةروصلا يف حضوم وه ام عبتا ،عيمجتلل

،ةلمعلا هذهل اًقفو تالجعلا بيكرت – (II) بيكرت تالجعلا. يوجد سهم على الجوانب الجانبية للإطارات يشير إلى اتجاه السفر الموصى به. يجب تركيب العجلات وفقًا
مامألل ةدايقلا دنع ةنيكاملا ةكرح هاجتال اًقفو اهعضوم طبضو.
تاحتف عم ةلجعلا تاحتف ةاذاحم مق .M14 ليماوصلاو ةحطسملا تالاسغلا مادختساب ةنيكاملا يبناج ىلع تالجعلا ىلع تالجعلا روحملاب روحملا طبرب مق
ةحطسم تالاسغو ،مم M8×20 ةيسادس ريماسم مادختساب روحملا ىلع اهتيبثتب مق مث ،ةلجعلا ناروديل حيحصلا هاجتالا ىلإ هابتنالا عم ،روحملا
.ةلجعلل ةحيحصلا ةمءالملا تابثإ نامضل بوانتلابو يواستلاب ليماوصلا طبرب مق .M8 ةيتاذ لفق ليماوصو
ةحول يف ةدوجوملا تاحتفلا عم (أ) لمعلا ضبقم ةدعاق يف ةدوجوملا تاحتفلا ةاذاحمب مق ،كلذ دعب .لمعلا ضبقم ةدعاق تيبثت – (III)
.مم M12×45 تالاسغو يغارب ةعبرأ مادختساب ةنيكاملا مسجب ةدعاقلا طبرب مق مث ،ةنيكاملا مسجو (ب) تيبثتلا
ةحتفلا لالخ نم لباكلا لخدأ ،كلذ دعب .ليغشتلا ضبقم ةدعاق ىلع دوجوملا لماحلا ىلع ناروديلل لفق عارذ لبك ليلد تيبثت – (IV)
ليغشتلا نامضل .ليماوصلا مادختساب ،هعضوم لفقب مق مث ،(ب) لماحلا يف (أ) لباكلا ليلد عض مث ،ليغشتلا ضبقم ةدعاق يف ةدوجوملا
لباكلا ليلد عضوم رييغت قيرط نع ةعفارلا ىلع لباكلا بيضق بيكرت دعب الإ لباكلا لوط ليدعت نكمي ال ،ناروديلل لفق ةعفارلا ميلسلا
.(ب) لماحلا يف (أ)
ضبقم ربع مم M16×360 يأ يغرب لخدأ ،كلذ دعب .ةنيكاملا يف مكحتلا رصانعب ةصاخلا تالباكلاو ليغشتلا ضبقم بيكرتب مق – (V)
M6×40 ساقم نييغرب مادختساب ليغشتلا ضبقم ىلع ةقانخلا عارذ تيبثتب مق .لفقلا عارذ مادختساب هنيمأتب مق مث ضبقملا ةدعاقو لمعلا
قيرط نع هنيمأتب مق مث لماحلا ربع لباكلا ريرمتب مق ،كلذ دعب .ناروديلل لفقلا عارذ ىلع لباكلا تيبثتب مق .M6 ليماوصو تالاسغو مم
سفنب ةلجعلا لفق عارذ لباك تيبثتب مق .ةلوماصلاو يغربلا مادختساب ةعفارلاب لباكلا بيضق طبرب مق .تيبثتلا ةلوماص ماكحإ
.تيبثتلا ليماوص ماكحإ قيرط نع تالصولا نيمأتب مق ،عيمجتلا لامتكا درجمب .ةقيرطلا
دكأتلا عم ،ناملأا عارذ كالسأ ةمزح سبقمب كرحملا كالسأ ةمزح سباق ليصوتب مق ،كلذ دعب .كرحملاب ناملأا عارذ لباك ليصوتب مق – (VI)
.حيحص لكشب هليغشتو لاصتالا تيبثت نم
ةنيكاملا مسج يف ةدوجوملا تاحتفلا عم ءاطغلا يف تيبثتلا تاحتف ةاذاحمب مق ،كلذ دعب .ةيطاطملا ةيقاولا ةيطغألا بيكرتب مق – (VII)
بناجلا ىلع - ةقيرطلا سفنب ةيقبتملا ةيطغألا بيكرتب مق .M8 ةيتاذ لفق ليماوصو مم M8×25 ةيسادس يغارب مادختساب هنيمأتب مق مث
.حيحص لكشب ةيقاولا ةيطغألا عيمج بيكرت نم دكأت ،تيبثتلا لامتكا درجمب .ةنيكاملا نم يفلخلا ءزجلا يفو لباقملا
كيرحت دنع ةرودلا مسي ،ةيلفسلا ةلجعلا عضو يف .ةريصق تافاسمل ةنيكاملا كيرحت حمسي مدع ةلجعب دوزم لقنلا بيضق - (VIII)
ةدوزم ىرخأ ةلآ مادختساب لمعلا ةقطنم لخاد طقف ةريصق تافاسمل ةنيكاملا كيرحت حمسي ،ةيولعلا ةلجعلا عضو يف امنيب ،أيودي ةنيكاملا
.رارجلا لثم ،بسانم فاطخب
.ةمداقلا قرطلا ىلع ةبكرم ةطساوب ةنيكاملا لقنل بحسلا بيضق مادختسا دصقي ال !اهابتنا
.نحطلا ةيلمع ءانثأ اقًئاع لكشت ال ةقيرطب بحسلا بيضق تيبثت متي ال ،يداعلا ليغشتلا يف
لماح يف ةدوجوملا تاحتفلا عم تيبثتلا تاحتف ةاذاحمب مقو ،ىلعألا وأ لفسألا ةلجعلا هيجوت عم لماحلا يف هلخدأ ،بحسلا بيضق تيبثتل
لاخدإ قيرط نع لاصتالا نيمأتب مق مث ،لماك لكشب سوبدلا تيبثت نم دكأت مث .(أ) لفقلا سوبد مادختساب هعضوم لفقب مق مث ،ةنيكاملا
.يكربنزلا سوبدلا

لمعلل دادعتسالا

لمعلا ناكم دادعإ
مادختساب لاثملا ليبس ىلع ،ضرألا ىوتسم ىلإ عذجلا ريصقتب وأ صقب مق .حيحص لكشب لمعلا ةقطنم ريضحت بجي ،نحطلاب ءدبلا لبق
متي نأ بجي .اًرطخ لكشتو لمعلا قيعت دق يتلا روذجلاو عذجلا نم برقلاب ءايشأ وأ ةراجح يأو ةبرتلا ةقبط ةلازإب مق .يئابرهكلا راشنملا
.مالظلا لولح دعب نحطلا ةنيكام مدختست ال .ةيفاك ةءاضإ تاذ ةقطنم يف وأ راهنلا ءانثأ طقف لمعلا ذيفنت
ةلجع ةطساوب اهيمرو ءايشألا قلعت وأ/و ةنيكاملا فلت لثم ةريطخ فقاوم ىلإ لمعلا ةقطنم يف ىرخألا ءايشألا وأ ةراجحلا كرت يدؤي دق **!ريذحت**
.توملا ىتح وأ ةريطخ ةباصإ ىلإ اذه يدؤي دق .نحطلا

لمعلل ةلآلا دادعإ
قيقحت ،لوألا ليغشتلا لبق .نيزختلاو لقنلا ءانثأ كرحملا ةيامحل تيزلا نم ةريغص ةيمك ىلع الإ كرحملا يوتحي الأ بجي ،عنصملا نم !اهابتنا
ليغشت نإ .ةروضرلا دنع هديدجتو ماظتناب تيزلا ىوتسم صحف يغبني .بولطملا ىوتسملا ىلإ تيزلا ةفاضإب مق مث كرحملا تيز ىوتسم نم
.كرحملا يف اهحالصإ نكمي ال رارضأ ثودح ىلإ يدؤي دق كرحملا سوروت ةبلع يف تيزلا نم اًدج ةليلق ةيمكب وأ تيز نودب ةنيكاملا
.SAE 15W-40 ةجوزل ةجردب طاوشألا ةيعابر تاكرحملل صصخملا تيزلا ريضحت بجي
نازخلا ألمإ .فجي ىتح ةقفرملا تيزلا سايقم اصحرسماو (IX) تيزلا نازخ ءاطغ كفب مق مث ،يوتسم حطس ىلع زاهجلا عض ،تيزلا ةئبعت ةداعإ لبق
لبق اًديج يقبتم تيز يأ حسمب مق ،تيزلا بالكسنا ةلاح يف .تيزلا بالكسنا بنجتل ءطبب وأ عمق مادختساب ىصوي ،ةئبعتلا دنع .تيزلاب
مق مث .نازخلا ءاطغ طبرب مق مث ةئبعتلا ةحتف يف عمقلا سايقم لخدأ ،كلذ دعب .حيحص تيزلا ىوتسم نأ نم دكأت .كرحملا ليغشت ءدب
دكأتلا دعب .سايقلا سايقم ىلع ىندألا دحلاو ىصقألا دحلا نيب تيزلا ىوتسم نوكي نأ بجي .سايقلا اصع ىلع تيزلا ىوتسم صحفو اهكفب
.ءاطغلاب ةئبعتلا ةحتف قالغإب مق ،حيحص تيزلا ىوتسم نأ نم
.لمعلا يف ءدبلا لبق ةرم لك يف تيزلا ىوتسم نم ققحتلا يغبني **!اهابتنا**
دوزتلا .95 نع لقي ال ناتكوأ مقر ىلع يوتحي يذلا صاصرلا نم يلاخلا نيزنبلا وه دوقولا .دوقولا ةفاضإ كيلع بجي ،تيزلا ةفاضإ دعب
دوقولاب ،دوقولا نازخ ءاطغ كفب مق ،دوقولا رثانت رطخ ليلقتل عمق وأ ةبكس مادختساب ىصوي ،دوقولا بكس دنع .نازخلا يف دوقولا بصو (X)

في حالة انسكاب الوقود، قم بمسح أي وقود متبقي بعناية. انتظر حتى تتبدد الأبخرة تمامًا ثم قم بتشغيل المحرك في مكان مختلف عن المكان الذي قمت بالتزود بالوقود فيه. بعد ملء خزان الوقود، قم بإغلاق فتحة تعبئة خزان الوقود بإحكام.
تم تجهيز الماكينة بعجلات هوائية. ضغط الإطارات الموصى به هو 10 رطل/بوصة مربعة / 0.7 بار. قبل البدء بالعمل، يجب نفخ الإطارات. لا تتجاوز ضغط الإطارات الموصى به. تحقق من ضغط الإطارات قبل البدء في العمل. ينبغي دائمًا نفخ الإطارات إلى ضغط متساو.
انتباه! يمكن أن يؤدي ضغط الإطارات غير الصحيح أو غير المتساوي إلى مواقف خطيرة، مثل انقلاب الماكينة على جانبها، مما قد يؤدي إلى إصابة خطيرة أو حتى الوفاة.

(XI) ضبط ارتفاع مقبض العمل
قبل البدء في العمل، قم بضبط ارتفاع مقبض العمل حسب ارتفاع المشغل. للقيام بذلك، قم بفك ذراع القفل حتى تتمكن من تغيير موضع مقبض العمل، ثم اضبط موضعه، ثم قم بقفله مرة أخرى عن طريق إحكام ذراع القفل. تأكد من أن مقابض التشغيل تثبت بشكل صحيح ولا يتغير موضعها أثناء التشغيل.

فحص المكونات
قبل الاستخدام الأول، قم بفحص الجهاز بعناية للتأكد من أن جميع المكونات مثبتة بشكل صحيح وخالية من التلف.

خدمة المنتج

وصلات الماكينة
فيما يلي وصف لعناصر التحكم في الماكينة:

(XII) ذراع قفل الدوران
يتم استخدامه لقفل وفتح قدرة الماكينة على الدوران بالنسبة للعجلات - تحريك الرافعة بالكامل إلى الخلف يفتح قفل الدوران، وتحريكها بالكامل إلى الأمام يمنع دوران الماكينة. في الوضع غير المؤمّن، يمكن للآلة أن تدور ضمن نطاق محدود عن طريق التحكم في مقبض العمل، مما يسهل التوجيه الدقيق أثناء الطحن. لا يمكن القفل إلا في وضع واحد – عندما يتم ضبط الماكينة للعمل بشكل مستقيم إلى الأمام.

(XIII) ذراع قفل العجلة
يستخدم لقفل أو فتح العجلات الماكينة. يؤدي تحريك الرافعة بالكامل إلى الخلف إلى قفل العجلات لتحقيق الاستقرار أثناء التشغيل، بينما يؤدي تحريك الرافعة بالكامل إلى الأمام إلى فتح العجلات، مما يسمح للماكينة بالتحرك للأمام أو للخلف. احرص دائمًا على إبقاء العجلات مقفلة إلا عند تغيير موضع الماكينة.

(XIV) ذراع الخانق
يستخدم لضبط سرعة المحرك. يؤدي تحريك الرافعة بالكامل للأمام إلى ضبط سرعة المحرك على سرعة عالية، في حين يؤدي تحريكها بالكامل للخلف إلى ضبط سرعة المحرك على سرعة منخفضة.
يؤدي زيادة سرعة الدوران إلى بدء دوران عجلة الطحن - وكلما زادت سرعة الدوران، زادت سرعة عجلة الطحن. قبل ضبط السرعة على عالية، تأكد من أن عجلة الطحن ليست على اتصال بالأرض أو أي جسم آخر لمنع الماكينة من الاهتزاز فجأة، أو الارتداد نحو المشغل أو إتلاف أسنان عجلة الطحن.
(XV) ذراع الأمان
يتحكم هذا الرافعة في تشغيل المحرك عن طريق اكتشاف وجود المشغل. إن سحب الرافعة نحو مقبض التشغيل يسمح بتشغيل المحرك، بينما يؤدي تحرير الرافعة إلى إيقافها تلقائيًا، مما يضمن الاستخدام الآمن للآلة.
انتباه! لا يحتوي ذراع الأمان على آلية قفل لقفله في وضع وجود المشغل. لا تقم أبدًا بقفل الرافعة في هذا الوضع لتجنب المواقف الخطيرة إذا كنت بحاجة إلى إيقاف المحرك بسرعة.

بدء تشغيل محرك الاحتراق
تحذير! لا تقم بتشغيل محرك الاحتراق الداخلي في أماكن مغلقة أو سيئة التهوية لأن غازات العادم تحتوي على أول أكسيد الكربون، وهو غاز سام عديم الرائحة يمكن أن يؤدي إلى التسمم وفقدان الوعي وحتى الموت. عند تشغيل المحرك، يجب توفير تهوية كافية لمنع تراكم غازات العادم.
تحذير! احتفظ باليدين والقدمين بعيدًا عن أجزاء الآلة الدوارة. قد يؤدي التلامس مع أجزاء الآلة الدوارة إلى حدوث إصابات خطيرة.
انتباه! في كل مرة قبل تشغيل المحرك، تأكد من أن مستوى زيت المحرك صحيح.

استخدم ذراع قفل العجلة وذراع قفل الدوران لقفل عجلات الماكينة ودورانها، ثم تأكد من بقائها مستقرة وعدم تحركها أو دورانها جانبيًا.
كما هو موضح في الصورة (XVI)، افتح صمام الوقود عن طريق تحريك ذراع صمام الوقود إلى (أ) وضع التشغيل.
كما هو موضح في الرسم التوضيحي (XVII)، لبدء تشغيل محرك بارد، أغلق صمام الخانق عن طريق تحريك ذراع الخانق إلى (أ) وضع الإغلاق، ولبدء تشغيل محرك دافئ، افتح صمام الخانق عن طريق تحريك ذراع الخانق إلى (أ) وضع الفتح.
قم بتحريك ذراع الخانق إلى وضع سرعة المحرك المنخفضة.
قم بتحويل مفتاح المحرك (XVIII) إلى وضع التشغيل لتشغيل نظام إشعال المحرك. يجب أن يكون المفتاح في وضع التشغيل حتى يتمكن المحرك من العمل.
تأكد من أن عجلة الطحن ليست على اتصال بالأرض.
اسحب ذراع الأمان نحو مقبض التشغيل.
اسحب مقبض حبل التشغيل بسلاسة عدة مرات حتى تشعر بالمقاومة الناتجة عن ضغط المحرك، ثم اسحب بحركة قوية وحاسمة (XIX). بعد بضع سحبات يجب أن يبدأ المحرك في العمل.
بعد بدء تشغيل المحرك، لا تقم بتحرير مقبض حبل التشغيل من يدك، بل قم بتحريكه إلى الوضع السفلي.
مع ارتفاع درجة حرارة المحرك، قم بتحريك ذراع الخانق تدريجيًا نحو وضع الفتح. بعد كل تغيير في موضع ذراع الخانق، يجب عليك الانتظار حتى يعمل المحرك بسلاسة. تعتمد سرعة عودة ذراع الخانق على الظروف الجوية التي يتم فيها تشغيل المحرك. كلما كانت درجة

الحرارة المحيطة منخفضة، يجب أن تكون عملية العودة أبطأ.

إيقاف طارئ لمحرك الاحتراق
قم بإطلاق ذراع الأمان، مما سيؤدي إلى إيقاف محرك الاحتراق.
انتباه! بعد توقف المحرك، قد تستمر عجلة الطحن في الدوران لبعض الوقت. **أبقِ يديك وقدميك بعيدًا عن قرص القطع الدوار. قد يؤدي التلامس مع الشفرات إلى حدوث إصابات خطيرة.**

إيقاف محرك الاحتراق
لإيقاف المحرك، اتبع الخطوات التالية:
امسك قرص القطع فوق الأرض، ثم حرر ذراع الأمان. سوف يتوقف المحرك. يجري الانتظار حتى يتوقف قرص القطع تمامًا.
بمجرد توقف عجلة الطحن بشكل كامل، قم بخفض الماكينة بحيث تستقر عجلة الطحن على الأرض.
قبل مغادرة موقع العمل، قم بقفل العجلات باستخدام مفرامل العجلات، خاصة إذا كانت الماكينة على منحدر.
اضبط مفتاح المحرك (XVIII) على وضع إيقاف التشغيل.
كما هو موضح في الصورة (XVI)، قم بإغلاق صمام الوقود عن طريق تحريك ذراع صمام الوقود (أ) إلى وضع إيقاف التشغيل.
اترك المحرك يبرد لمدة 30 دقيقة على الأقل قبل تحريك العجلة وتخزين الماكينة أو نقلها. المحرك الساخن يشكل خطرًا للحريق.

إعادة التزود بالوقود
تحذير! الوقود قابل للاشتعال بدرجة كبيرة! يجب مراعاة كافة احتياطات السلامة عند التعامل مع الوقود. لا تقم بملء خزان الوقود أثناء تشغيل الماكينة. لا تقم بإعادة التزود بالوقود بالقرب من اللهب المكشوف. لا يسمح بالتدخين في منطقة التزود بالوقود. لا تسكب الوقود. في حالة انسكاب الوقود، قم بتجفيف الوقود المنسكب جيدًا قبل تشغيل الماكينة. قم بربط غطاء خزان الوقود بقوة وأمان. يجب تخزين الوقود في حاويات معتمدة ومغلقة بإحكام، بعيدًا عن مصادر الحرارة ومتناول الأطفال.

قم بإيقاف المحرك وفقًا للإجراء الموضح أعلاه.
انتظر حتى يبرد المحرك.
الوقود هو خليط من البنزين الخالي من الرصاص الذي يحتوي على رقم أوكتان لا يقل عن 95. للتزود بالوقود، قم بفك غطاء خزان الوقود (X) بوضع
في الخزان. عند فك غطاء الوقود، ضع مسحة من قطعة قماش أو أي مادة مماثلة لتقليل خطر انتشار الوقود. في حالة انسكاب الوقود، قم بمسح أي وقود متبقي
عبواته. انتظر حتى تتبدد الأبخرة تمامًا ثم قم بتشغيل المحرك في مكان مختلف عن المكان الذي تمت تعبئة الوقود فيه. بعد ملء خزان
الوقود، قم بإغلاق فتحة تعبئة خزان الوقود بإحكام.
أعد تشغيل المحرك وفقًا للإجراء الموضح في قسم « بدء تشغيل محرك الاحتراق».

خطر الجوع والجذور
تحذير! تأكد من أن منطقة العمل مُجهزة بشكل صحيح. خطر رمي الحطام. يمكن أن تتسبب الحجارة والرقائق والحطام في حدوث إصابات خطيرة أو
أضرار بالممتلكات. يمكن رمي الحطام لمسافة تصل إلى 25 مترًا في أي اتجاه. يمكن أن ترتد هذه الأجسام من الأسطح الصلبة وتصيب المشغل أو
المارة أو المناطق المحيطة. لا تستخدم ماكينة نحو أبدًا دون معدات الحماية الشخصية المناسبة، وخاصة حماية العينين وواقي الوجه.
تحذير! عجلة الطحن الدوارة. أبقِ يديك وقدميك بعيدًا عن عجلة الطحن الدوارة. قد يؤدي التلامس مع الأسنان إلى إصابة خطيرة.

استخدم ذراع قفل العجلات لقفل عجلات الماكينة في المكان المخصص للعجلة لضمان الاستقرار والكفاءة والتشغيل والأمن.
استخدم ذراع قفل الدوران لفتح قفل دوران الماكينة للسماح بعمليات الطحن الكاملة.
استخدم ذراع الخانق لزيادة سرعة المحرك. ستبدأ عجلة الطحن بالدوران. قبل البدء في العمل، انتظر حتى تصل عجلة الطحن إلى أقصى سرعة
تشغيلية.
قم بإدارة جهاز التوجيه نحو جانب الجذع، ثم أدخل عنصر القطع ببطء في السطح.
بمجرد ملامسة عنصر القطع الجذع، ابدأ بحركات جانبية سلسة، وحرك عجلة القطع تدريجيًا نحو حافة الجذع حتى يصبح خاليًا منه تمامًا.
ثم قم بتغيير الاتجاه واستمر في الطحن في الاتجاه المعاكس حتى تصل عجلة الطحن إلى الحافة المقابلة للجذع.
أثناء الحركات الجانبية، انتبه لصوت المحرك واضبط الضغط لتجنب التحميل الزائد عليه. إذا أصدر الحزام V أو القابض الطرد المركزي
ضوضاء تشير إلى وجود حمل زائد، فقم بتقليل الضغط على مقبض التشغيل.
إذا لم يكن من الممكن إجراء الحركة الجانبية، فيجب رفع عجلة الطحن.
يمكن إزالة الجذور عن طريق إدخال الشفرة بشكل عمودي.
توصيات إضافية لطحن جذوع الأشجار الكبيرة (XX):
عند طحن جذوع الأشجار الكبيرة، قد تتراكم الرقائق (أ) تحت عجلة الطحن (ب). في هذه الحالة، قم بتحريك عجلة القطع وحرك الماكينة للأمام
حيث تتراكم الرقائق مباشرة تحت الشفرات. إن إنزال عجلة القطع فوق قبضة الرقائق سيؤدي إلى إخراجها من منطقة عمل الماكينة.
لا تسمح لعجلات ماكينة الطحن بالسقوط في تجويف صندوق السيارة. إذا كان هناك انخفاض في منطقة الطحن، فاملأه برقائق الخشب أو انقل
الماكينة إلى مكان آخر.
عند اكتمال عملية الطحن، أوقف المحرك وقم بحظر عجلات الماكينة قبل مغادرة موقع العمل. اترك الماكينة تبرد تمامًا، ثم افصل كابل شمعة
الإشعال، وقم بتثبيت قضيب النقل، ثم انقل الماكينة إلى موقع الصيانة.

صيانة المنتج
انتباه! قبل التنظيف أو الإصلاح أو الفحص أو التعديل، أوقف المحرك وتأكد من توقف جميع الأجزاء المتحركة تمامًا. افصل سلك شمعة الإشعال
وأبقه بعيدًا عن شمعة الإشعال لمنع بدء تشغيل المحرك عن طريق الخطأ. انتظر حتى تبرد كافة مكونات الماكينة تمامًا.

خلال فترة الضمان، لا يجوز للمستخدم تفكيك الجهاز أو استبدال أي مكونات أو أجزاء أخرى غير مذكورة أدناه، حيث سيؤدي ذلك إلى إبطال
الضمان. أي مخالفات يتم ملاحظتها أثناء الفحص أو التشغيل هي إشارة لإجراء الإصلاحات في نقطة خدمة.

بعد الانتهاء من العمل، يجب تنظيف الهيكل وفتحات التهوية والمفاتيح والمقبض الإضافي والأغطية، على سبيل المثال باستخدام نفث هواء (عند ضغط لا يتجاوز 0.3 ميجا باسكال)، أو فرشاة أو قطعة قماش جافة دون استخدام المواد الكيميائية أو سوائل التنظيف. قم بتنظيف الأدوات والمقابض بقطعة قماش جافة ونظيفة.

انتباه! يجب إجراء كافة إجراءات الصيانة مع إيقاف تشغيل الماكينة ووضعها في وضع المفصول. بعد إيقاف تشغيل المحرك، انتظر حتى يبرد مكونات المحرك والماكينة تمامًا ثم افصل سلك شمعة الإشعال.

انتباه! إذا لم يتم وصف مسار نشاط الخدمة أدناه. وهذا يعني أنه يجب عليك أخذ الماكينة إلى مركز خدمة متخصص لإنجاز هذا العمل.

انتباه! عند استخدام المذيب للتنظيف، تجنب ملامسة المذيب الجلد والعينين. استخدم معدات الحماية الشخصية. لا يجوز تنظيف المنتج باستخدام نفث الماء، وخاصة تحت الضغط، أو بغمره في الماء.

أنشطة الصيانة العامة

التحقق من الحالة العامة للجهاز. تحقق من وجود المسامير المفكوكة أو سوء المحاذاة أو الربط للأجزاء المتحركة أو الشقوق أو المكونات التالفة أو العيوب الأخرى التي قد تؤثر على التشغيل الآمن.

قم بإزالة أي أوساخ أو مواد قد تكون تراكمت على الماكينة وحراسها وعناصر القطع. يجري تنظيف الجهاز بعد كل استخدام. ثم استخدم زيتًا خفيفًا عالي الجودة لتزييت الأجزاء المتحركة.

انتباه! لا تستخدم غسالة الضغط لتنظيف الجهاز. يمكن أن يتسرب الماء إلى المناطق التي يصعب الوصول إليها في الماكينة والأغطية، مما قد يؤدي إلى إتلاف المغازل أو المحامل أو المحرك.

تفتيش دوري

ينبغي إجراء الفحص والصيانة الدورية لمكونات الآلة المذكورة أدناه.

فحص مستوى زيت المحرك

قم بفك غطاء الحشو وإزالة مقياس مستوى الزيت (IX).

قم بتنظيف وتجفيف المؤشر باستخدام قطعة قماش نظيفة.

قم بإدخال مقياس العمق في أنبوب التعبئة، ولكن لا تقم بتدويره. ثم قم بإزالة الزيت ولاحظ مستوى الزيت المشار إليه.

إذا كان المستوى المشار إليه منخفضًا جدًا، قم بإعادة ملء الزيت حتى المستوى العلوي من مقياس الزيت (المنطقة المتقطعة).

قم بربط مقياس الزيت في عنق فتحة تعبئة الزيت.

تغيير زيت المحرك

ينبغي تغيير زيت المحرك بعد أول 2 إلى 5 ساعات من التشغيل. ينبغي إجراء تغيير لاحق للزيت كل 25 ساعة من التشغيل.

كن حذرًا عند تغيير الزيت. يصبح الزيت ساخنًا فور إيقاف المحرك ويمكن أن يسبب الحروق. يجب استخراج الزيت المستعمل باستخدام جهاز استخراج مصمم لهذا الغرض، ووفقًا لتوصيات الشركة المصنعة لجهاز الاستخراج .

كما هو موضح في الصورة (XXI)، قم بفك غطاء حشو الزيت (أ)، وأدخل الأنبوب (ب) لجهاز الشفط (ج) مباشرة في فتحة حشو الزيت، ثم قم بشفط كل زيت المحرك، مع تذكر أن العملية ستحتاج إلى تكرارها عدة مرات قبل إزالة كل الزيت. بمجرد الانتهاء من الشفط، قم بسحب أي زيت متبقي.

قم بتعبئة الزيت وفقًا للإجراء الموضح في قسم: «التحضير للعمل».

انتباه! يجب التخلص من زيت المحرك المستعمل وفقًا للوائح المحلية. يمنع سكب زيت المحرك في شبكة الصرف الصحي.

تزييت محامل عنصر القطع (XXII) – كل 20 ساعة من التشغيل

لضمان التشغيل السليم وإطالة عمر عنصر القطع، يجب تشحيم محامل عمود عجلة الطحن بانتظام. يتم توفير التشحيم من خلال حلمات الشحم الموجودة على جانبي العمود.

وللقيام بذلك، قم بتنظيف حلمات الشحوم لمنع الملوثات من الدخول إلى نظام التشحيم. افتح الأغطية والواقية.

باستخدام مسدس شحم مناسب، قم بحقن الشحم الصناعي من الدرجة 2 من NLGI حتى يظهر الشحم على الأختام.

بعد التشحيم، قم بإزالة الشحوم الزائدة وقم بحماية حلمات الشحوم باستخدام الأغطية والواقية.

يؤدي التشحيم المنتظم إلى تقليل الاحتكاك، ويمنع التآكل المبكر للمحامل ويضمن التشغيل السلس لعجلة الطحن.

صيانة عنصر القطع

أحد أهم مكونات آلة طحن جذوع الأشجار هو عجلة الطحن (أ)، والتي تم تجهيزها بأسنان قطع (ب) متصلة بقاعدة أسنان القطع (ج)، كما هو موضح في الرسم التوضيحي (XXIII). كما أن مكونات عجلة الطحن هي أيضًا الأكثر عرضة للتآكل والتلف عند طحن جذوع الأشجار، فإنه لا يتلامس مع الخشب فقط، بل قد يتلامس أيضًا مع المواد الكاشطة المخفية والأشياء الصلبة الموجودة في محيط الجذع، مثل التربة أو الحجارة أو الأنقاض أو النفايات الأخرى. يمكن أن يؤدي التآكل والتلف الذي يصيب أسنان القطع إلى تقليل كفاءة وأداء الماكينة بشكل كبير، لذلك يجب فحص حالتها بانتظام واستبدال الأجزاء التالفة أو البالية. يمنع استعمال ماكينة الطحن في حالة تآكل أو تلف أي من عناصر عجلة الطحن حتى استبدالها بأخرى جديدة خالية من العيوب.

لإزالة سن القطاع البالي، أوقف تشغيل المحرك، وافصل سلك شمعة الإشعال وتأكد من توقف عجلة القطاع تمامًا. ثم قم بقفل دوران عجلة الطحن لمنعها من الحركة أثناء الإزالة. باستخدام مفتاح مناسب، قم بفك الصامولة التي تثبت سن القطع، ثم قم بإزالة السن البالي ونظف مقعد تثبيت السن جيدًا من أي أوساخ وبقايا شحوم.

قم بوضع سن القطع الجديد في القاعدة، ثم قم بتأمين موضعه باستخدام الصامولة، وقم بإحكامها بشكل آمن.

إذا كان من الضروري استبدال قاعدة الأسنان، قم بفك مسمار التثبيت ثم قم بتفكيك القاعدة. قم بتنظيف موقع تثبيت قاعدة الأسنان من أي أوساخ أو بقايا شحوم. قم بوضع قاعدة الأسنان الجديدة داخل عجلة الطحن، مع محاذاة فتحات التثبيت، ثم قم بتثبيتها على العجلة باستخدام برغي التثبيت. قم بربط المسمار إلى 81 نيوتن متر. في الخطوة التالية، قم بتثبيت سن القطع على القاعدة الجديدة ووفقًا للإجراء الموضح أعلاه.

عيمج ةلازإ نم دكأت ،ةنيكاملا ليغشت ءدب لبق .ةكرح يأ امهب سيلو نحطلا ةلجع ىلع ةوقب ناتتبثم هتدعاقو نسلا نأ نم دكأت ،تيبثتلا دعب
.ةلآلل نمآلاو لاعفلا ليغشتلا نحطلا ةلجع تانوكم لادبتساو مظتنملا صحفلا نمضي .ةيقاولا ةيطغألا بيكرت ةداعإو تاودألا
عطقلا نانسأ ،YT-861924 ةينحنملا عطقلا نانسأ ةدعاق ،YT-861925 ةميقتسملا عطقلا نانسأ ةدعاق :لثم YATO رايغ عطق مادختسا نكمملا نم
YT-861926.

ليغشت ةعاس 50 لك – (XXIV) ءاوهلا رتلف ةنايص
ةداع يتلا بئاوشلا صتمي دق قارتحالا كرحم نإف الإو .فلات ءاوه رتلف عم وأ حيحص لكشب تبثم ءاوه رتلف نودب زاهجلا مدختست ال **!اهابتنا**
.هفلت ىتحو كرحملا لطعت ىلإ بئاوشلا يدؤت نأ نكمي .رتلفلا ةطساوب اهب ظافتحالا متي ام
– نيرصنع نم ءاوهلا رتلف نوكتي .ةدعاقلا نم رتلفلا ةلازإب مق .رتلفلا ءاطغ ةلازإب مق مث ،امًامت رتلفلا فالغ تبثي يذلا ضبقملا كفب مق
فلتلل رتلف رصنع يأ ضرعت اذإ .رارضألاو تاقزمتلاو بوقثلا نع اثًحب ةيانعب رتلفلا رصانع نم رصنع لك صحفب مق .جنفسإلاو قرولا
YATO YT-861932. ءاوهلا رتلف مادختسا نكمملا نم .بويعلا نم لٍاخ ديدج رصنعب هلادبتسا بجيف ،ةنايصلا ءانثأ هفيظنت رذعت وأ
جراخلا نم خاسوألا طفش وأ لخادلا نم خاسوألا خفنو ،(لاكساب اجيم 0.2 زواجتي ال طغض) طوغضم ءاوه ثفن مادختساب قرولا رصنع فيظنتب مق
ءاملا يف قرولا رصنع عقنت ال .فيظنتلاب ىصوي ،قرولا حشرمل قيقدلا بيكرتلل ارًظن .ةقيض ةيئابرهك ةسنكم ةاشرف مادختساب
.رتلفلا لكيه يف خاسوألا كرف بنجتل ةاشرفلا مدختست ال .رخآ لئاس يأ وأ
رتلفلا ةجنفسإ يعقنا .امًامت فجي ىتح هكرتاو ادًيج هفطشا مث ،قابطألا ليسغ لئاس عم ئفادلا ءاملا يف جنفسإلا رصنع فيظنتب مق
.ابًطر رتلفلا ءاقب نم يدكأت نكلو ،اهيرصعا مث فيظن كرحم تيز يف ةفجملا
لوخدب خاسوألا وأ رابغلل حامسلا مدع ىلع صرحا .رتلفلا ءاطغو رتلفلا ةدعاق لخاد نم خاسوأ يأ فيظنتل ءاملاب ًاليلق ةللبم شامق ةعطق مدختسا
.نبركملا ىلإ يدؤملا بوبنألا
ضبقم نأو ماكحإب قلغم رتلفلا ءاطغ نأ نم دكأت .رتلفلا ءاطغ قلغأو رتلفلا بيكرت دعأ .قرولا رتلف رصنع ىلع جنفسإلا رصنع عض
.حيحص لكشب تبثم رتلفلا فالغ بيكرت
ليغشت ةعاس 100 لك – (XXV) لاعشإلا تاعمش ةنايص
ةيئابرهكلا باطقألا فيظنتل ةيكلس ةاشرف مدختسا .لاعشإلا ةعمش حاتفم مادختساب (أ) لاعشإلا ةعمش ةلازإب مق .لاعشإلا ةعمش نم كلسلا لصفا
.ملم 0.8 و ملم 0.7 نيب نوكت نأ بجي ،ةيئابرهكلا باطقألا نيب ةفاسملا نم ققحت .نوبركلا بساور نم
ليصوتب مق .لاعشإلا ةعمش تيبثتب مق .ةديدج ىرخأب لاعشإلا ةعمش لدبتساف ،اءًدصتم كيماريس ءاطغ وأ ةقرتحم ةيئابرهك اباًطقأ تظحال اذإ
.لاعشإلا ةعمشب كلسلا

دوقولا ةئبعت رتلف ةنايص
ةمعان شامق ةعطقب ففج .ضيبألا لوحكلاب دوقولا وشح رتلف فيظنتب مق .(XXVI) دوقولا وشح رتلف بحسا .(X) دوقولا نازخ ءاطغ ةلازإب مق
.دوقولا نازخ ءاطغ تيبثتب مق .وشحلا ةحتف يف رتلفلا تيبثتب مق .ةفيظنو
ديدج رخآب هلادبتسا بجي ،رتلفلا فلت ةلاح يف .اهفالتإ بنجتل ةنايصلا ءانثأ صرحلا بجي .ةقيقد ةكبش نم رتلفلا ناردج نوكتت **!اهابتنا**
.لمعلا فانئتسا لبق فلتلا نم لٍاخ

V (XXVII) مازحلا دش طبض
.V مازحلا ءاطغ ةلازإب مق مث تيبثتلا ريماسم عيمج كفب مق
.كرحملا كيرحتب حمسي امم ،كرحملا ةدعاق تبثت يتلا (أ) ةعبرألا يغاربلا كفب مق
.ةركبلا رواحم ةاذاحم ىلع اضًيأ لمعي يذلاو ،(ج) دشلا رامسم ىلع ةدوجوملا (ب) لفقلا ةلوماص كفب مق
.هليلقتل ةعاسلا براقع هاجتا سكع وأ ،V مازحلا دش ةدايزل ةعاسلا براقع هاجتا يف دشلا رامسم ريودتب مق
.فصتنملا يف مم 10 يلاوحب مازحلا فرحني نأ بجي ،مجك 2.3-3.2 يلاوح غلبي لمح تحت - V مازحلا دش نم ققحت
.ةدعاقلل ةبسنلاب كرحملا عضوم طبض قيرط نع اهتادادعإ حيحصتب مق ،رمألا مزل اذإ .ةرطسم مادختساب تاركبلا ةاذاحم نم ققحتلا
.كرحملا ةدعاق تيبثت ريماسمو لفقلا ةلوماص طبرب مق
.تيبثتلا ريماسم مادختساب V مازحلا ءاطغ تيبثتب مق
دشلا يغرب كفب مق ،كلذب مايقلل .بويعلا نم لٍاخ ديدج رخآب مازحلا لدبتساف ،ةنيكاملا ءادأ يف ضافخنا وأ V مازحلا يف ررض يأ تظحال اذإ
روكذملا ءارجإلل اقًفو دشلا طبضا مث ،ديدج V مازح بيكرتب مقو ،يلابلا مازحلا ةلازإب مق مث ،كرحملا ةدعاق تبثت يتلا ةعبرألا ريماسملاو
YATO YT-861927 V. مازح مادختسا نكمملا نم .هالعأ

تخزين ونقل المنتجات

.نيزختلل حيحص لكشب هريضحتل هاندأ تاوطخلا عبتاف ،امًوي 30 نع ديزت ةدمل زاهجلا مادختسا متي مل اذإ
.لقنلا وأ نيزختلا لبق دوقولا نازخ غيرفتب امًئاد مق **!اهابتنا**
لمعتسملا دوقولا يوتحي دق .طقف امًوي 30 دعب هصئاصخ دقفي دق لوناثيإلا ىلع يوتحملا دوقولا نأ ثيح ،لماكلاب دوقولا نازخ غيرفتب مق
.دوقولا قفدت دييقتو نبركملا دادسنا ىلإ يدؤت نأ نكمي ةيغمص بساور ىلع
كرحملا ليغشت دعاسي .نبركملا نم لماكلاب دوقولا فيرصت اذه نمضيس .ايًئاقلت فقوتي ىتح ليغشتلا يف رمتساو كرحملا ليغشتب مق
.كرحملا فلت لامتحاو نبركملا لخاد نوبركلا بساور مكارت عنم ىلع امًامت اغًراف حبصي ىتح
ءلمب مق مث .تاميلعتلا نم „ كرحملا تيز رييغت » مسق يف حضوم وه امك كرحملا نم تيزلا فيرصتب مق ،اغًراف لازي ال كرحملا نوكي امنيب
.ةينفلا تانايبلا لودج يف ةدراولا تافصاوملا عم قفاوتي يذلا جزاطلا تيزلاب ماظنلا
.تارم ةدع كرحملا رودي ىتح ليغشتلا لبح بحسا
.ةمواقملاب رعشت امدنع لبحلا بحس نع فقوت
.نيزختلا ءانثأ يضرعلا ليغشتلا عنمل لاعشإلا ةعمش كلس لصفا ،امًامت ةنيكاملا دربت نأ درجمب
بجي ،نيزختلا ءانثأ .ةفيظن اهيلع ظافحلل ةيوهتلا تاحتف نم خاسوألا ةلازإو زاهجلا نم يجراخلا ءزجلا فيظنتل ةفيظن شامق ةعطق مدختسا
.ةيوهتلا تاحتف ةيطغتب مقت ال .ةفيظن ةيوهتلا تاحتف ءاقبإ
يدؤت دق ةيئايميكلا داوملا نأ ثيح ،ةيكيتسالبلا ءازجألا فيظنتل لورتبلا ىلع ةدمتعملا تافظنملا وأ ةيوقلا تافظنملا مدختست ال **!اهابتنا**

إلى إتلاف الأجزاء البلاستيكية.
تنظيف حسب التعليمات.
قم بتخزينه في مكان مظلم وجاف وخالٍ من الصقيع وجيد التهوية. احتفظ بالجهاز بعيدًا عن مصادر الحرارة والهب المكشوف والشرارات والأضواء
التجريبية - مثل سخانات المياه أو سخانات المروحة أو الأفران أو مجففات الملابس أو الأجهزة الأخرى التي تعمل بالغاز - حتى لو كان خزان وقود
الجهاز فارغًا، حيث قد يشتعل أي وقود متبقي.
يجب أن يكون مكان التخزين محميًا من وصول الأطفال. يجب تخزين المنتج في درجة حرارة تتراوح بين 5 و30 درجة مئوية، ويوصى بتخزين
المنتج في عبوته الأصلية أو في عبوة أخرى تحميه من الغبار. قم بتخزين المنتج في وضع أفقي.
أثناء النقل، يجب حماية المكينة من الصدمات والاهتزازات القوية التي قد تؤدي إلى إتلاف مكوناته. يجب نقل المكينة في وضع أفقي
وتثبيتها بشكل مناسب لمنعها من الحركة أو الانزلاق أو الانقلاب.
بعد كل عملية نقل، تأكد من أن مسامير التثبيت مشدودة بشكل صحيح.

TOYA S.A.
ul. Sołtysowicka 13 - 15
51 - 168 Wrocław
tel.: 071 32 46 200
fax: 071 32 46 373
e-mail: biuro@yato.pl

ODDZIAŁ WARSZAWSKI
Teren ProLogis Park Nadarzyn
al. Kasztanowa 160
05 - 831 Młochów k. Nadarzyna
tel.: 022 73 82 800
fax: 022 73 82 828

TOYA ROMANIA SA
Soseaua Odai 109-123
Sector 1, Bucuresti
www.yato.ro
office@yato.ro
tel: 031 710 8692
fax 0317104008

DEKLARACJA ZGODNOŚCI | DECLARATION OF CONFORMITY
DECLARAȚIE DE CONFORMITATE

0225/YT-86125/EC/2025

Deklarujemy z pełną odpowiedzialnością, że niżej wymienione wyroby:
We declare and guarantee with full responsibility that the following products:
Declarăm și garantăm pe proprie răspundere că produsele următoare:

Spalinowa frezarka do pni | Gasoline stump grinder | Freză pt. rădăcini pe benzină
420 cm^3; 9,0 kW; 3600 min^{-1}; Nr kat.: | Part No.: | Nr. piesă: YT-86125

do których odnosi się niniejsza deklaracja, są zgodne z poniższymi normami:
meet requirements of the following European Standards / Technical Specifications:
satisfac cerințele Standardelor europene / Specificațiilor tehnice următoare:

EN 474-1:2022 | EN 474-10:2022 | EN ISO 14982:2009

i spełniają wymagania dyrektyw:
and fulfill requirements of the following European Directives:
și satisfac cerințele Directivelor europene următoare:

2006/42/EC	Maszyny i urządzenia bezpieczeństwa | Machinery and safety elements | Directiva pentru utilaje și dispozitive de siguranță (H.G. nr. 1029/2008)
2014/30/EU	Kompatybilność elektromagnetyczna | Electromagnetic compatibility | Directiva privind compatibilitatea electromagnetică (EMC) (H.G. nr. 487/2016)
2016/1628/EU	Emisja spalin silników przenośnych | Emissions from non-road mobile machinery | Emisiile provenite din echipamentele mobile fără destinație rutieră (H.G. nr. 322/2013)
2000/14/EC	Emisji hałasu | Noise emission | Emisie de zgomot (H.G. nr. 1756/2006)

Numer seryjny: dotyczy wszystkich numerów seryjnych urządzeń wymienionych w deklaracji
Serial number: concern all serials numbers of item(s) mentioned in this declaration
Număr de serie: se referă la toate numere de serie ale articolelor specificate în această declarație

Zastosowana procedura oceny zgodności emisji hałasu: | Noise emission conformity assessment procedure: | Procedura de evaluare a conformității emisiilor de zgomot utilizată:

Wewnętrzna kontrola produkcji, ocena dokumentacji
Manufacturer quality-control system, examination of the manufacturer's technical file
Sistemul de control al calității al producătorului, examinarea dosarului tehnic al producătorului

Zmierzony poziom mocy akustycznej urządzenia reprezentatywnego:
Measured sound power level on an equipment representative for this type:
Nivelul măsurat al puterii sonore la echipamentul reprezentativ pentru acest tip: **101 dB(A)**

Gwarantowany poziom mocy akustycznej urządzenia:
Guaranteed sound power level for this equipment:
Nivelul garantat al puterii sonore pentru acest echipament: **103 dB(A)**

Nazwisko i adres osoby upoważnionej do przygotowania dokumentacji technicznej: | The person authorized to compile the technical file: | Persoana autorizată să întocmească dosarul tehnic: Agnieszka Rędziak; TOYA S.A., ul. Sołtysowicka 13 - 15, 51-168 Wrocław | Polska | Poland | Polonia

V-CE PREZES ZARZĄDU
JAN SZMIDT

Wrocław, 2025.02.24
(miejsce i data wystawienia)

(nazwisko i podpis osoby upoważnionej)